Przekrój podłużny belek oczepowych w osiach ④ ⑤ ⑥ ⑦ 1:25.

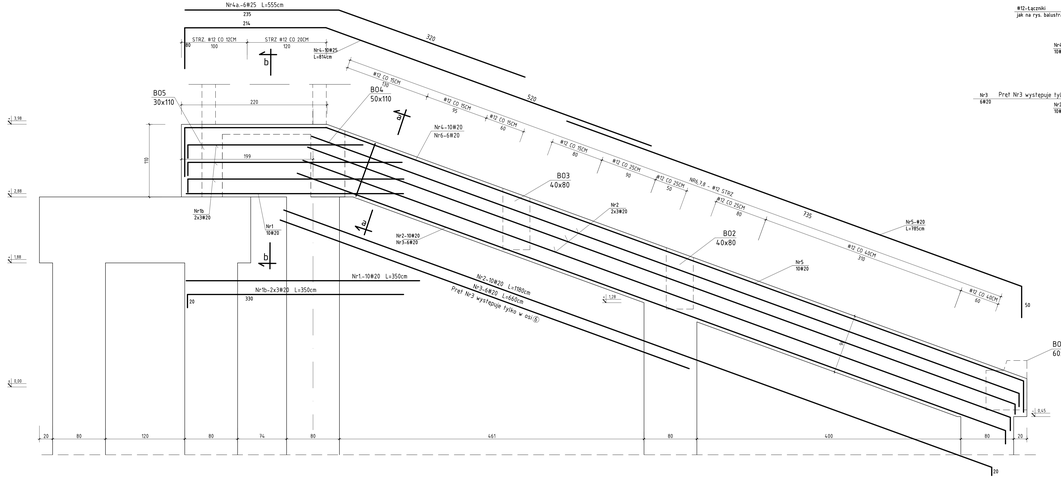

Przekrój a-a

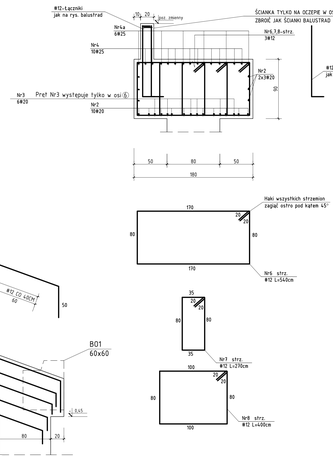

Przekrój b-b

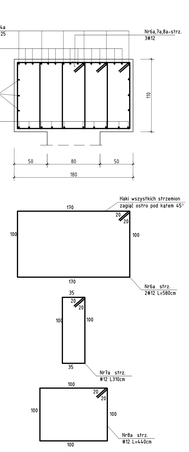

Przekrój podłużny belek oczepowych w osiach ② ③ 1:25.

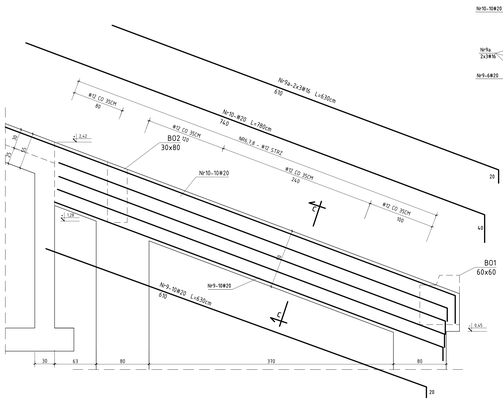

Przekrój c-c

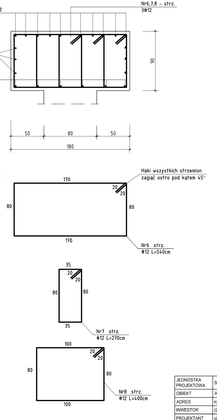

MATERIAŁY:

Beton C35/45

- klasa konstrukcji: S4
- klasy ekspozycji: XC4, XF3, XA3
- grubości otulony: 5,0 cm
- nieprzepuszczalność: P100
- kolorystyka i inne wymagania wg proj. architektury.

Stal zbrojeniowa

- B500SP

JEDNOSTKA PROJEKTOWA	STATYKO SP. Z O.O		
OBIEKT	AMFITEATR		
ADRES	KRYNICA - ZDRÓJ DZ. NR 19/15/3, 22765, 22766, 1914, 22766, 22762, 19069, 19152, 1917, 1916, 22767, 22764, 22761		
INWESTOR	GMINA KRYNICA - ZDRÓJ UL. KRASZEWSKIEGO 7, 33-380 KRYNICA - ZDRÓJ		
PROJEKTANT	dr inż. Piotr Sokal	MAP/0199/PWBKD/15	
SPRAWDZAJĄCY	mgr inż. Wojciech Sokal	MAP/0006/PWOK/03	
WSPÓŁPRACA	tech. Stanisław Kohut		
BRANŻA	KONSTRUKCJA	STADIUM	PROJEKT WYKONAWCZY
SKALA	1:25	NR RYSUNKU	11/W
RYSUNEK	Oczepy OP1 i OP2 - geometria i zbrojenie	DATA	11.2021 / 03.2022

PRAWA AUTORSKIE ZASTRZEŻONE