ZAPLECZE – GEOMETRIA I ZBROJENIE CZĘŚĆ I

Przekrój B-B 1:25

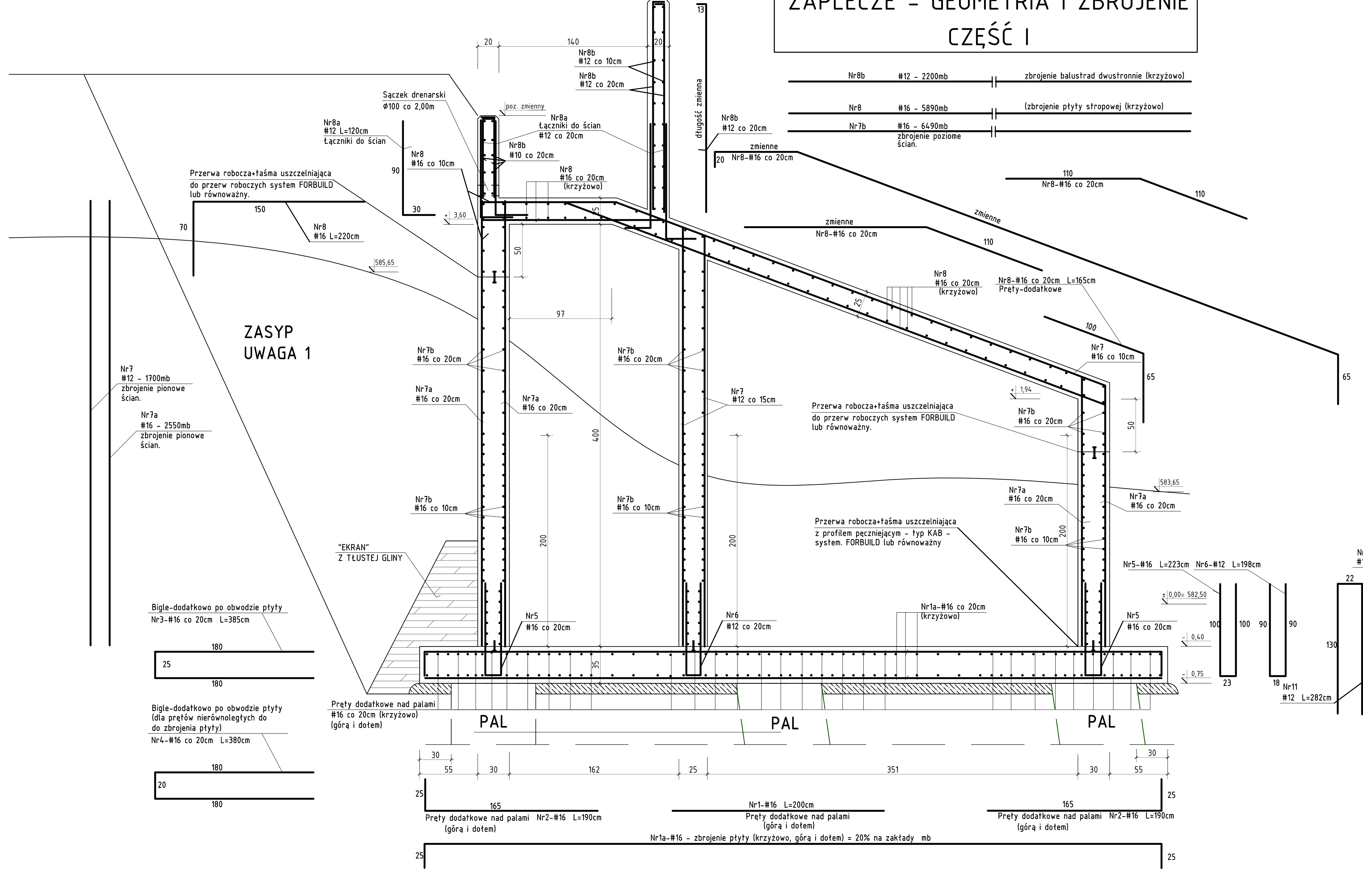

Rzut płyty fundamentowej 1:100

±0,00m = 582,50m
Poziom posadowienia płyty fundamentowej -0,75m = 581,75m

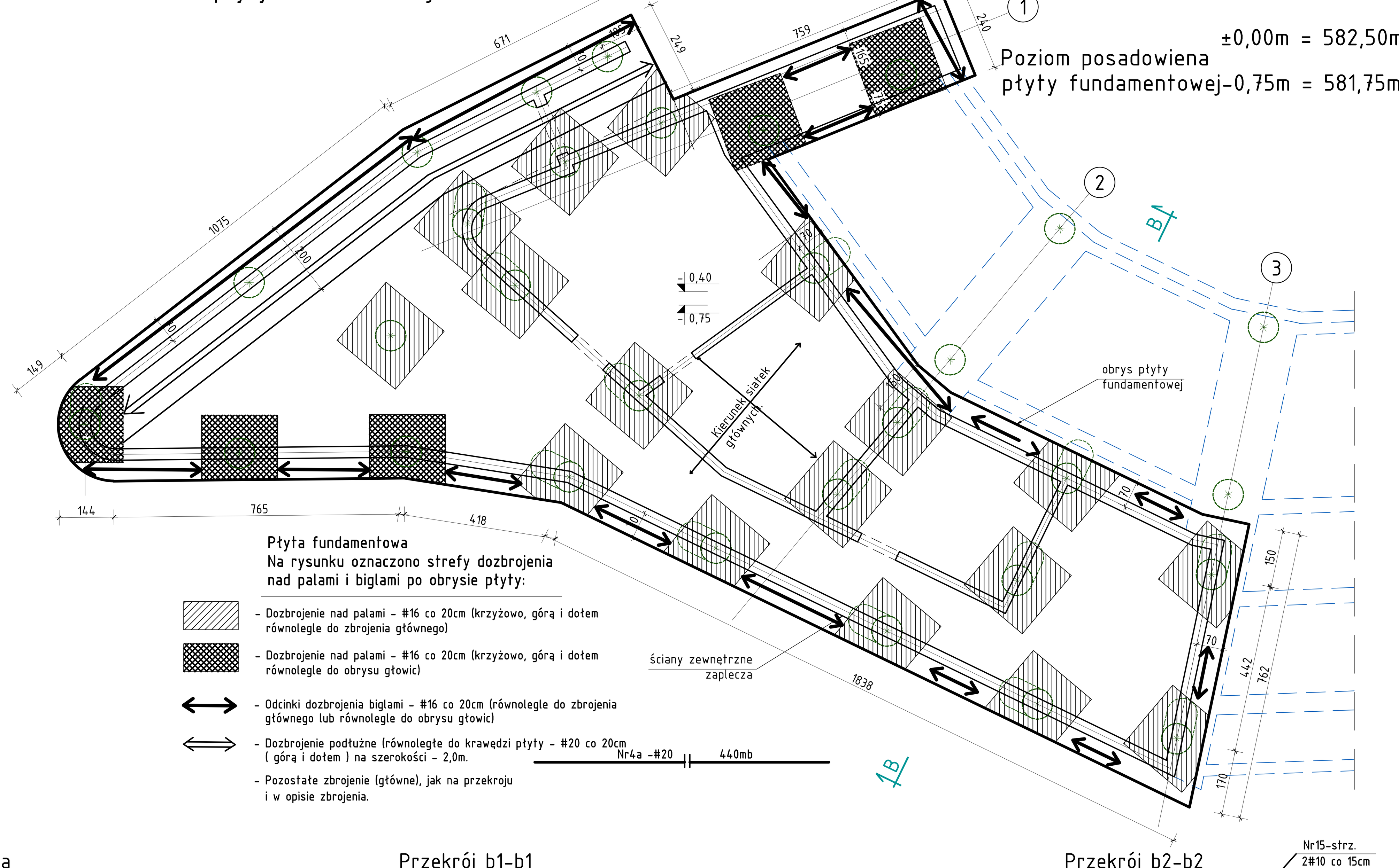

Płyta fundamentowa
Na rysunku oznaczono strefy dozbrojenia nad palami i biglami po obrysie płyty:

- Dozbrojenie nad palami – #16 co 20cm (krzyżowo, górą i dołem równolegle do zbrojenia głównego)
- Dozbrojenie nad palami – #16 co 20cm (krzyżowo, górą i dołem równolegle do obrysu głowic)
- Odcinki dozbrojenia biglami – #16 co 20cm (równolegle do zbrojenia głównego lub równolegle do obrysu głowic)
- Dozbrojenie podłużne (równoległe do krawędzi płyty – #20 co 20cm (górą i dołem) na szerokości – 2,0m.
- Pozostałe zbrojenie (główne), jak na przekroju i w opisie zbrojenia.

Nr4a –#20 440mb

Przekrój a-a 1:25

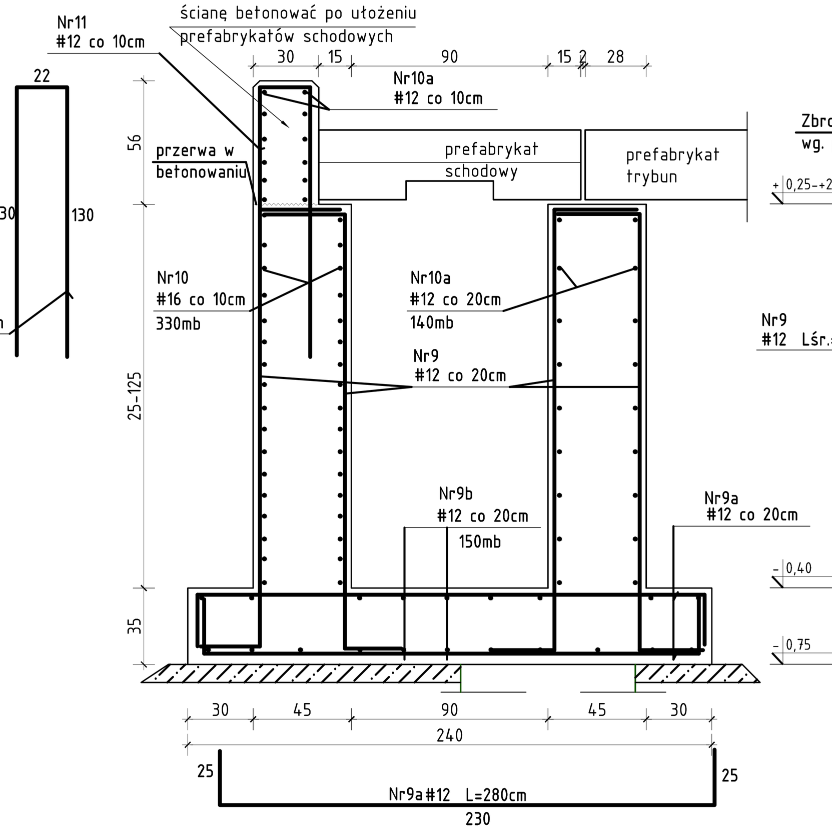

Przekrój b1-b1 1:25

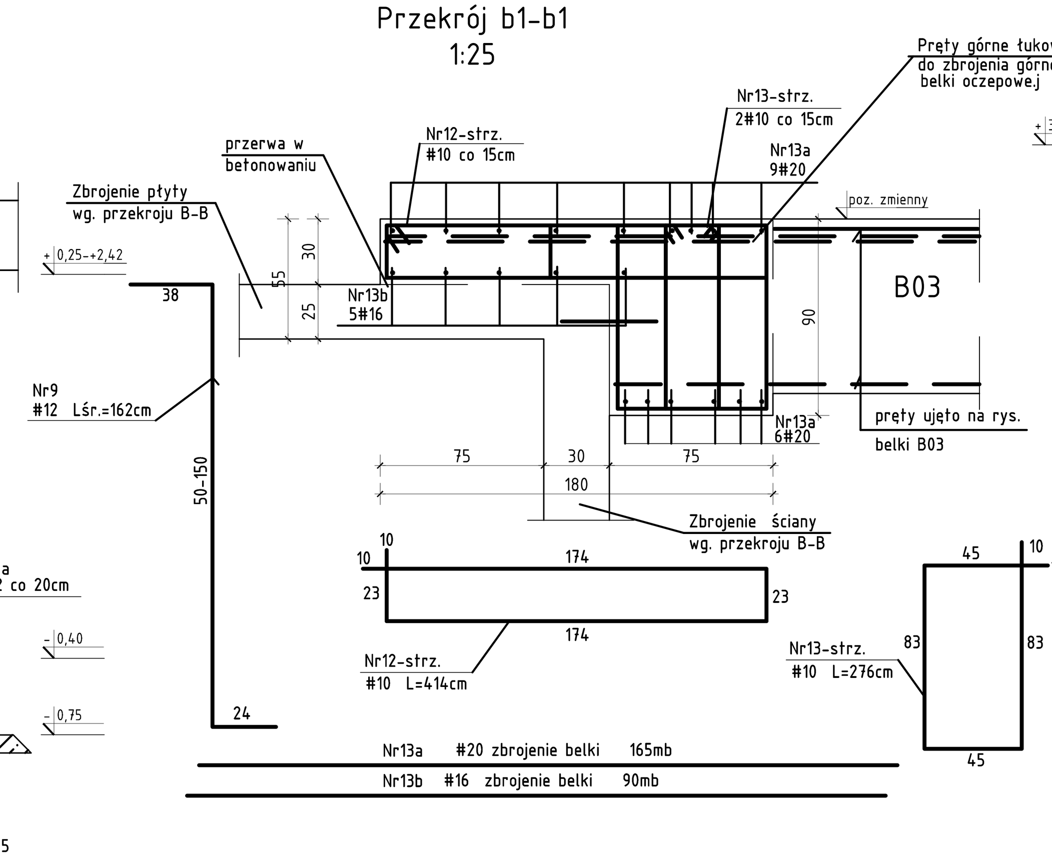

Przekrój b2-b2 1:25

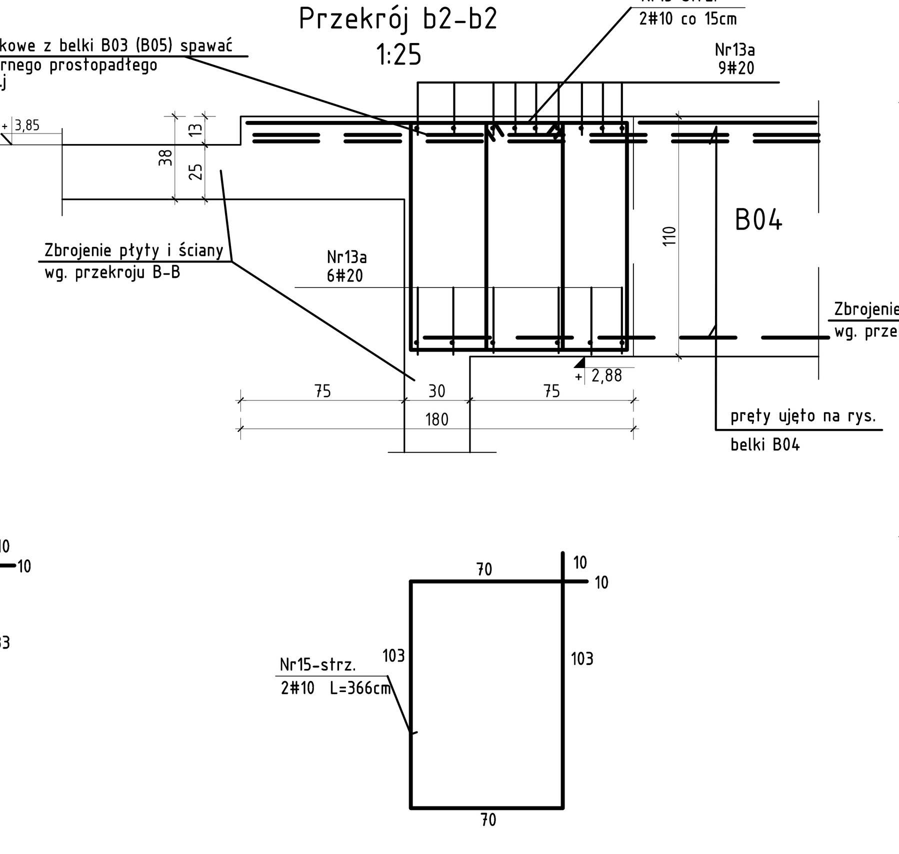

Przekrój c-c 1:25

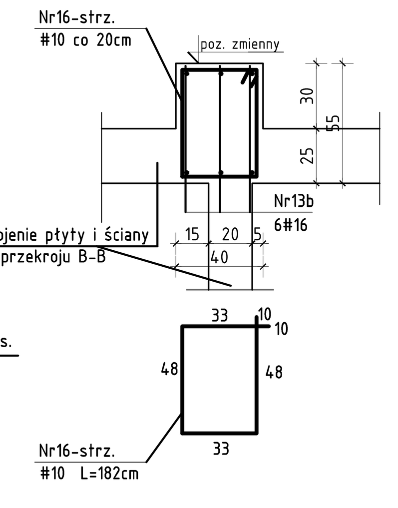

Rzut płyty stropowej 1:100

- Odcinkek dozbrojenia płyty prętami narożnym Nr7,Nr7a
- Ściany zazbroić jak na przekrojach f-f, g-g, h-h.
- Ściany zazbroić prętami pozimymi #16 co 10cm całej wysokości

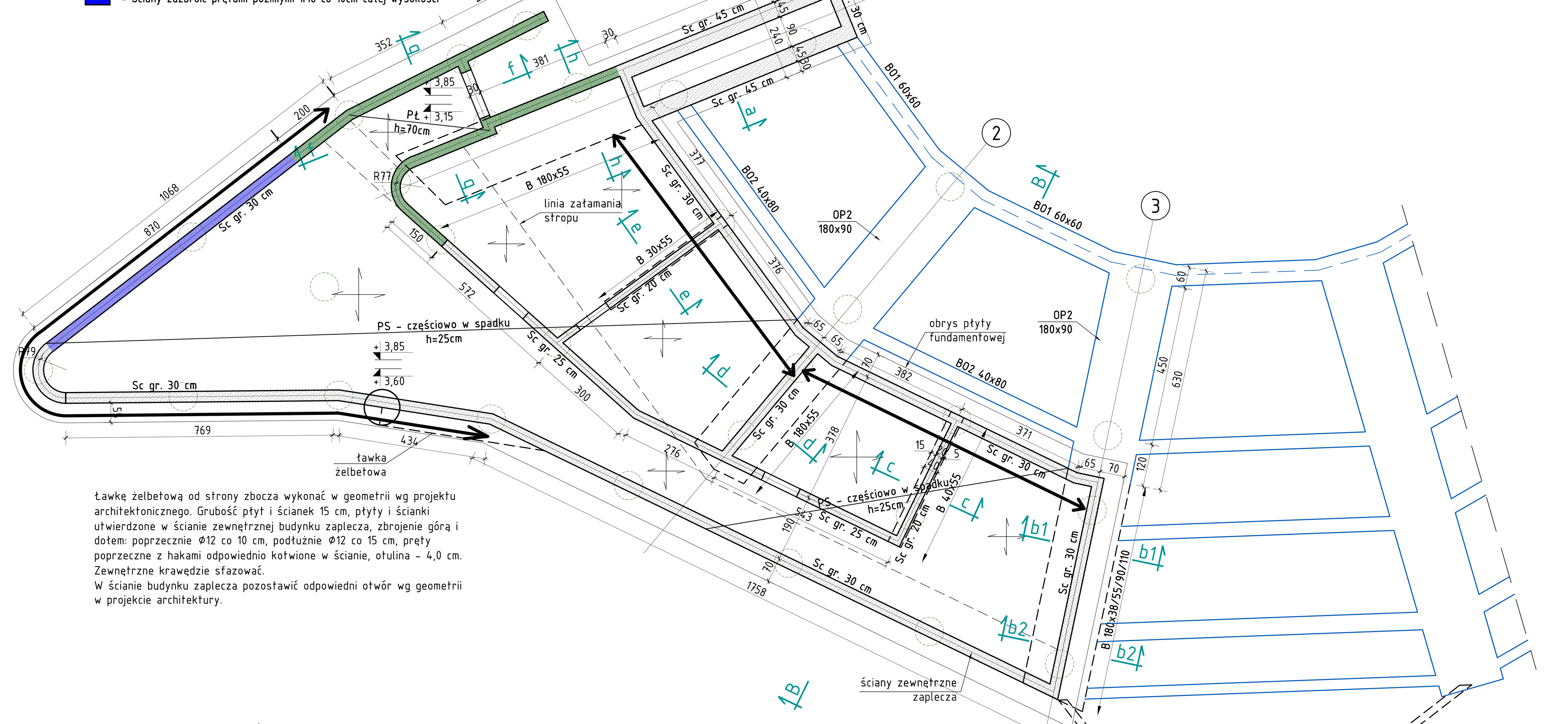

Ławkę żelbetową od strony zbocza wykonać w geometrii wg projektu architektonicznego. Grubość płyt i ścianek 15 cm, płyty i ścianki utwierdzone w ścianie zewnętrznej budynku zaplecza, zbrojenie górą i dołem: poprzecznie Ø12 co 10 cm, podłużnie Ø12 co 15 cm, pręty poprzeczne z hakami odpowiednio kotwione w ścianie, otulina – 4,0 cm. Zewnętrzne krawędzie sfazować.
W ścianie budynku zaplecza pozostawić odpowiedni otwór wg geometrii w projekcie architektury.

Ścianki o szerkości 20cm. Zbrojenie ścianek, jak balustrad w pozostałej części obiektu
Górne rzędne ścianek wg. projektu arch. Ścianki posdowione bezpośrednio na rzędnej 585,60m.
Zasypwykopu wykonać z zasypki piskowo- żwirowej zgęszczonej warstwowo((warstwygr.30cm),Stopień zagęszczeni Is=0,98. Zasyp wykonać równomiernie z obu

Przekrój d-d 1:25

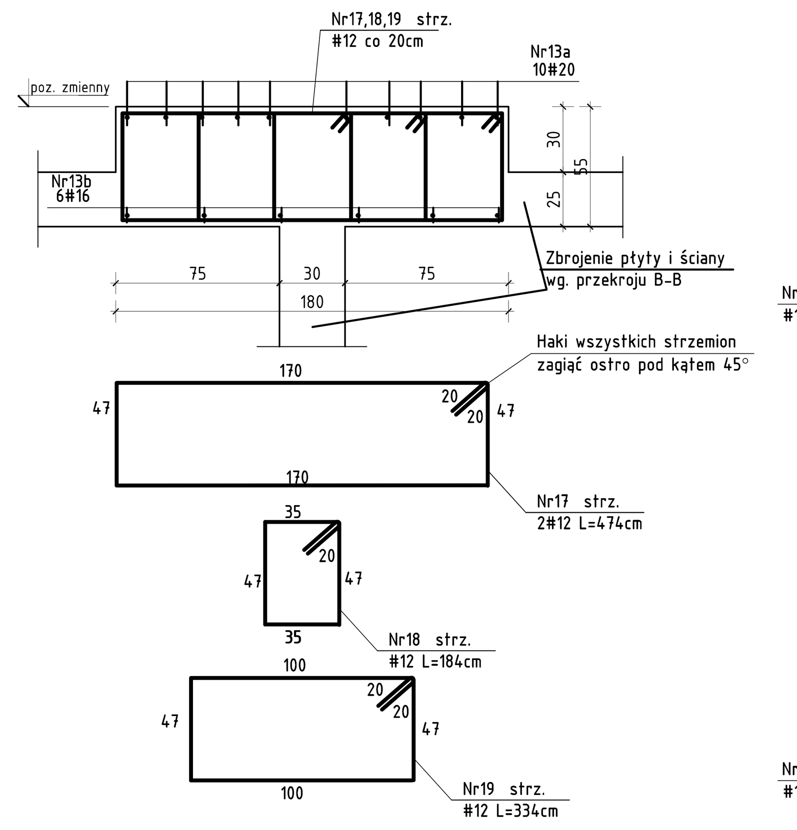

Przekrój e-e 1:25

Przekrój h-h 1:25

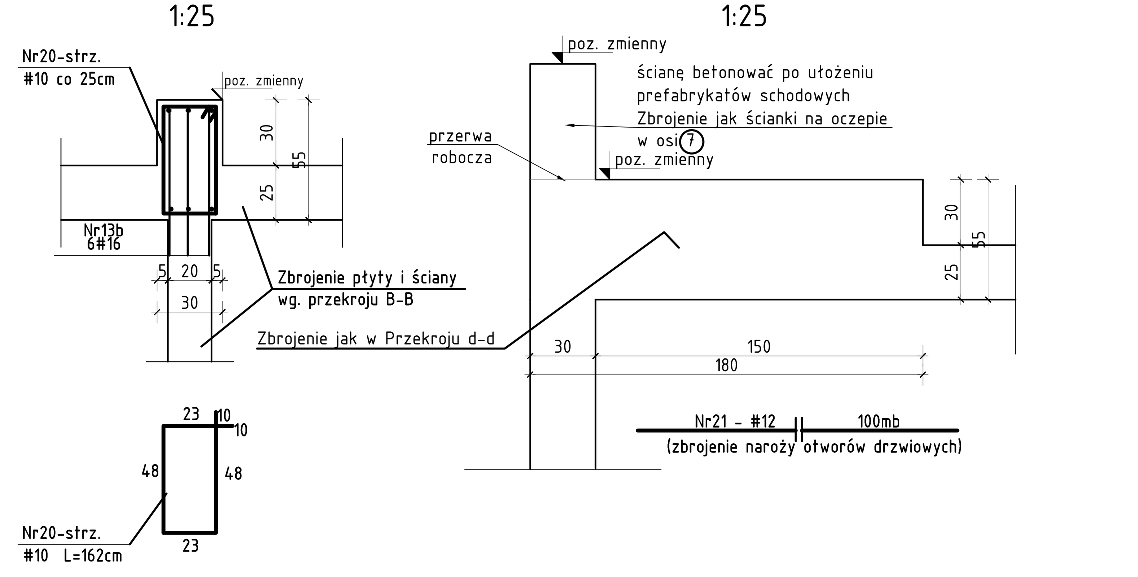

ZASADA ZBROJENIA:

Płyta fundamentowa
- dolne zbrojenie – siatka #16 co 20cm
- górne zbrojenie – siatka #16 co 20cm

Dodatkowo:
- nad palmi górą i dołem – siatka #16 co 20cm
- po obrysie płyty – na odcinkach gdzie nie ma dozbrojenia nad palami – bigle #16 co 20cm.
- pasmo od strony płn.- zach. na szerokości 2,00m równolegle do krawędzi płyty – górą i dołem #20 co 20cm.

Ściany zaplecza
- zbrojenie wg. przekroju B-B.
- krawędzie otworów zazbroić biglami #12 co15cm długość ramion = 60cm
- naroża otworów dozbroić prętami ukośnymi 2x2#12 L=120cm

Płyta stropowa zaplecza
- dolne zbrojenie – siatka #16 co 20cm
- górne zbrojenie – siatka #16 co 20cm

Dodatkowo:
- dozbrojenie naroży #16 co 10cm (górą) wg. przekroju B-B

Pręty łączyć na zakład:
Miejsca łączenia wykonywać z przesunięciem (pręty nie łączyć w jednym przekroju)
Długość zakładu: #12 – 60cm
#12(#16) – 70cm
#12(#16) –100cm

MATERIAŁY:

Beton C35/45
- klasa konstrukcji: S4
- klasy ekspozycji: XC4, XF3, XA3
- grubość otuliny: płyta fundam. – 5,0cm ściany – 3,5cm, płyta stropowa 3,5cm.
- całość konstrukcji w technologii betonu wodoszczelnego z zastosowaniem systemowych taśm do przerw roboczych,
- zastosować środek uszczelniający beton w jego strukturze oraz powodujący „samouszczelnienie rys" (np. Penetron Admix lub równorzędny)
- mrozoodporność F200
- wodoszczelność W10
- stosować środki i cementy redukujące skurcz betonu
- kolorystyka i inne wymagania wg proj. architektury,

Stal zbrojeniowa
- B500B

JEDNOSTKA PROJEKTOWA	STATIKO SP. Z O.O		
OBIEKT	AMFITEATR		
ADRES	KRYNICA - ZDRÓJ DZ. NR 1915/3, 2276/5, 2278/6, 1914, 2278/5, 2278/2, 1908/9, 1915/2, 1917, 1916, 2276/7, 2276/6, 2278/11		
INWESTOR	GMINA KRYNICA - ZDRÓJ UL. KRASZEWSKIEGO 7, 33-380 KRYNICA - ZDRÓJ		
PROJEKTANT	dr inż. Piotr Sokal	MAP/0199/PWBKb/19	
SPRAWDZAJĄCY	mgr inż. Wojciech Sokal	MAP/0036/PWOK/03	
WSPÓŁPRACA	tech. Stanisław Kohut		
BRANŻA	KONSTRUKCJA	STADIUM	PROJEKT WYKONAWCZY
SKALA	1:100 / 1:25	NR RYSUNKU	9/W
RYSUNEK	Zaplecze - geometria i zbrojenie - cz. I	DATA	11.2021 / 3.2022

PRAWA AUTORSKIE ZASTRZEŻONE