INWESTOR
ZAKŁAD KOMUNALNY W KLESZCZEWIE SP. Z O.O. **UL. SPORTOWA 3, 63-005 KLESZCZEWO**
JEDNOSTKA PROJEKTOWANIA
Studio DK Sp. z o.o. Sp. k. **ul. Sielska 17D, 60-129 Poznań**
PODSTAWA OPRACOWANIA
UMOWA Z INWESTOREM
PRZEDSIĘWZIĘCIE
BUDOWA KANALIZACJI SANITARTNEJ WRAZ Z PRZYKANALIKAMI, SIECI WODOCIĄGOWEJ WRAZ Z PRZYŁĄCZAMI ORAZ PRZEPOMPOWNI ŚCIEKÓW Z RUROCIĄGAMI TŁOCZNYMI W MIEJSCOWOŚCI KOMORNIKI I NAGRADOWICE, GMINA KLESZCZEWO
OPRACOWANIE
WYCIĄG Z PROJEKTU WYKONAWCZEGO **KANALIZACJA SANITARNA GRAWITACYJNA I TŁOCZNA – ZLEWNIA PK2, SP1 ORAZ KANALIZACJA GRAWITACYJNA S56 ÷ SR5, S64 ÷ SR3, S62 ÷ S62, S60 ÷ S76**
KATEGORIA OBIEKTU BUDOWLANEGO
XXVI

ZESPÓŁ AUTORSKI		PODPIS
Projektant:	mgr inż. Krzysztof Kokoszka	mgr inż. Krzysztof Kokoszka Uprawnienia budowlane do: ▪ kierowania robotami budowlanymi bez ograniczeń w specjalności wodno – melioracyjnej nr GP-7342/1612/91 ▪ projektowania bez ograniczeń w specjalności instalacyjnej w zakresie sieci, instalacji i urządzeń wodociągowych i kanalizacyjnych, cieplnych, wentylacyjnych i gazowych nr ewid. WKP/0137/POOS/05 ▪ Rzeczoznawca PZITS nr 2017/2004 w specjalności: wodociągi i kanalizacja w zakresie projektowania
Sprawdzający:	mgr inż. Aleksandra Krysztofiak	mgr inż. Aleksandra Krysztofiak uprawnienia budowlane do projektowania bez ograniczeń w specjalności instalacyjnej w zakresie sieci, instalacji i urządzeń cieplnych, wentylacyjnych, gazowych, wodociągowych i kanalizacyjnych nr ewid. WKP/0247/POOS/05

Data opracowania:	GRUDZIEŃ 2021 r.	Egz. 1

I. CZĘŚĆ OPISOWA

ZAKŁAD KOMUNALNY
W KLESZCZEWIE SP. Z O.O.

BUDOWA KANALIZACJI SANITARNEJ
ORAZ PRZEPOMPOWNI ŚCIEKÓW
Z RUROCIĄGAMI TŁOCZNYMI
W MIEJSCOWOŚCI KOMORNIKI I NAGRADOWICE
GMINA KLESZCZEWO

WYCIĄG Z PROJEKTU WYKONAWCZEGO

KANALIZACJA SANITARNA GRAWITACYJNA I TŁOCZNA – ZLEWNIA PK2, SP1 ORAZ KANALIZACJA GRAWITACYJNA S56 ÷ SR5, S64 ÷ SR3, S62 ÷ S62, S60 ÷ S76

I. CZĘŚĆ OPISOWA

str.

Oświadczenie projektanta 4
1. Podstawa opracowania 5
2. Inwestor 5
3. Materiały wyjściowe 5
4. Przedmiot i zakres opracowania 5
5. Lokalizacja i zagospodarowanie terenu 6
6. Warunki gruntowo - wodne 8
7. Opis projektowanych rozwiązań 9
7.1. Kanalizacja sanitarna grawitacyjna 9
7.2. Przyłącza kanalizacji sanitarnej 12
7.3. Kanalizacja sanitarna tłoczna 14
7.4. Przyłącze wodociągowe 15
7.5. Przepompownia ścieków PK2 15
7.5.1. Lokalizacja 15
7.5.2. Obliczenia gabarytów przepompowni 15
7.5.3. Zestawienie parametrów przepompowni 18
7.5.4. Charakterystyka pompy i jej współpracy z rurociągiem tłocznym 18
7.5.5. Elementy wyposażenia pompowni ścieków 19
7.6. Studnia podrzutowa SP1 20
8. Opis techniczny projektowanej przepompowni 23
9. Wentylacja przepompowni 24
10. Sterowanie pracą pomp 25
11. Zasilanie w energię elektryczną 25
12. Nawierzchnia w rejonie przepompowni 25
13. Ogrodzenie rejonu przepompowni 26

14. Wytyczne do wykonawstwa 26
14.1. Roboty ziemne 26
14.2. Skrzyżowanie z przeszkodami 27
14.2.1. Sieci drenarskie 27
14.3. Odwodnienie wykopów 27
14.4. Montaż rurociągów 27
14.5. Próba szczelności projektowanych rurociągów 27
14.6. Zasypanie rurociągów i zagęszczenie gruntu 28
14.7. Odtworzenie nawierzchni 28
15. Ochrona konserwatorska 28
16. Dane określające wpływ eksploatacji górniczej na działkę lub teren zamierzenia budowlanego, ... 29
znajdującego się w granicach terenu górniczego 29
17. Informacje i dane o charakterze i cechach istniejących i przewidywanych zagrożeń dla środowiska 29
oraz higieny i zdrowia użytkowników projektowanych obiektów budowlanych i ich otoczenia 29
18. Uwagi końcowe 29

II. UZGODNIENIA

1. Warunki techniczne, dla budowy sieci kanalizacji sanitarnej wraz z przyłączami, pismo Nr SI.7024.25.2016 z dnia 28.10.2016r.
2. Uchwała nr XXXVII/181/2005 Rady Gminy w Kleszczewie z dnia 30 września 2005r. w sprawie uchwalenia miejscowego planu zagospodarowania przestrzennego Gminy Kleszczewo.
3. Decyzja NR 3/2017 o środowiskowych uwarunkowaniach, pismo znak OR.6220.18.2016 z dnia 05.04.2017r.
4. Powiatowy Konserwator Zabytków, pismo znak KZ.4123.9.00017.2018.III z dnia 24.05.2018r.
5. Wielkopolski Zarząd Melioracji i Urządzeń Wodnych w Poznaniu- warunki techniczne, pismo znak I.P.-4600/77/2017 z dnia 24.06.2017r.
6. Gminna Spółka Wodna Kleszczewo – warunki techniczne, pismo z dnia 25.07.2017r.
7. Zgoda na odstępstwo o warunków technicznych określonych w Rozporządzeniu Ministra Transportu i Gospodarki Morskiej, pismo znak AB.644.419.2017.IV z dnia 01.08.2018r.
8. ZDP- decyzja na lokalizację kanalizacji sanitarnej i wodociągowej wraz z przyłączami w drodze powiatowej, pismo znak ZDP.WI.4620.460/18.MW z dnia 11.09.2018r.
9. Oświadczenie o prawie do dysponowania nieruchomością na cele budowlane- ZDP, pismo znak ZDP.WN.473.209/18 z dnia 29.10.2018r.
10. Urząd Gminy Kleszczewo-decyzja na lokalizację kanalizacji i sieci wodociągowej z przyłączami w drogach gminnych, pismo znak GKII.7230.144.2018 z dnia 24.09.2018r.

11. Odmowa wydania pozwolenia wodnoprawnego, pismo znak PO.ZUZ.4.421.637.2018.MT z dnia 25.09.2018r.
12. Rolnicza Spółdzielnia Produkcyjna „Komorniki" – zgoda na przepompownię PK2
13. Protokół z narady koordynacyjnej, pismo znak GKG.GZ.4091.1728.2018 z dnia 26.076.2018r.

III. CZĘŚĆ RYSUNKOWA

0.	Mapa poglądowa	-
1.	Projekt zagospodarowania terenu ARK. 2	1:500
2.	Projekt zagospodarowania terenu ARK. 7	1:500
3.	Projekt zagospodarowania terenu ARK. 3	1:500
4.	Projekt zagospodarowania terenu ARK. 4	1:500
5.	Projekt zagospodarowania terenu ARK. 5	1:500
6.	Projekt zagospodarowania terenu ARK. 6	1:500
7.	Profil po trasie kanalizacji sanitarnej grawitacyjnej S1 ÷ S19, S10 ÷ S21, S18 ÷ S20	1:100/500
8.	Profil po trasie kanalizacji sanitarnej grawitacyjnej PK1 ÷ S41	1:100/500
9.	Profil po trasie kanalizacji sanitarnej grawitacyjnej S35 ÷ S43, S28 ÷ S50	1:100/500
10.	Profil po trasie kanalizacji sanitarnej grawitacyjnej S2(K) ÷ SR(K), S42a ÷ P31m, P31j ÷ P31o,	1:100/500
11.	Profil po trasie kanalizacji sanitarnej grawitacyjnej SP1 ÷ S70, S66 ÷ S82	1:100/500
12.	Profil po trasie kanalizacji sanitarnej grawitacyjnej S56 ÷ SR5, S63 ÷ S62, S64 ÷ SR3, S60 ÷ S76, S75 ÷ S77	1:100/500
13.	Profil po trasie kanalizacji sanitarnej tłocznej PK2 ÷ SR(K)	1:100/500
14.	Profil po trasie kanalizacji sanitarnej tłocznej TŁ15÷SR(K)	1:100/500
15.	Przepompownia ścieków PK2	1:25
16.	Studnia podrzutowa SP1	1:25
17.	Studnia rozprężna	-
18.	Rejon przepompowni PK2	1:100
19.	Podwieszenie istniejącego uzbrojenia	-
20.	Zabezpieczenie kabla energetycznego w wykopie	-
21.	Odwodnienie wykopów	-
22.	Ułożenie rury przesyłowej w rurze osłonowej	-
23.	Studnia rewizyjna na rurociągu tłocznym ∅1500mm	1:25

Poznań, 07.12.2021r.

Oświadczenie projektanta

Oświadczamy, że wyciąg z projektu wykonawczego **kanalizacji sanitarnej w miejscowości Komorniki, gmina Kleszczewo,** został sporządzony zgodnie z obowiązującymi przepisami oraz zasadami wiedzy technicznej.

Projektant

mgr inż. Krzysztof Kokoszka

Uprawnienia budowlane do:
- kierowania robotami budowlanymi bez ograniczeń w specjalności wodno – melioracyjnej nr GP-7342/1612/91
- projektowania bez ograniczeń w specjalności instalacyjnej w zakresie sieci, instalacji i urządzeń: wodociągowych I kanalizacyjnych, cieplnych, wentylacyjnych i gazowych nr ewid. WKP/0154/POOS/03
- Rzeczoznawca PZITS nr 2017/2004 w specjalności: wodociągi i kanalizacja w zakresie projektowania

Sprawdzający

mgr inż. Aleksandra Krysztofiak

uprawnienia budowlane do projektowania bez ograniczeń w specjalności instalacyjnej w zakresie sieci, instalacji i urządzeń cieplnych, wentylacyjnych, gazowych, wodociągowych i kanalizacyjnych nr ewid. WKP/0247/POOS/05

ZAKŁAD KOMUNALNY
W KLESZCZEWIE SP. Z O.O.

BUDOWA KANALIZACJI SANITARNEJ
ORAZ PRZEPOMPOWNI ŚCIEKÓW
Z RUROCIĄGAMI TŁOCZNYMI
W MIEJSCOWOŚCI KOMORNIKI I NAGRADOWICE
GMINA KLESZCZEWO

WYCIĄG Z PROJEKTU WYKONAWCZEGO

KANALIZACJA SANITARNA GRAWITACYJNA I TŁOCZNA – ZLEWNIA PK2, SP1 ORAZ KANALIZACJA GRAWITACYJNA S56 ÷ SR5, S64 ÷ SR3, S62 ÷ S62, S60 ÷ S76

OPIS TECHNICZNY

1. Podstawa opracowania

Podstawę opracowania stanowi umowa z Inwestorem.

2. Inwestor

Inwestorem niniejszego przedsięwzięcia jest :

Zakład Komunalny w Kleszczewie Sp. z o.o.

ul. Sportowa 3

63 – 005 Kleszczewo

3. Materiały wyjściowe

- Aktualne mapy zasadnicze w skali 1:500,
- Warunki techniczne,
- Wizja w terenie,
- Uzgodnienia z Inwestorem
- Opinia geotechniczna w sprawie warunków gruntowo – wodnych.

4. Przedmiot i zakres opracowania

Przedmiotem niniejszego opracowania jest projekt **wyciąg z projektu wykonawczego** dla zadania „*Budowa kanalizacji sanitarnej oraz przepompowni ścieków z rurociągami tłocznymi w miejscowości Komorniki i Nagradowice, gmina Kleszczewo”.*

Zakres projektu wykonawczego dotyczy budowy:

- **kanalizacji sanitarnej grawitacyjnej – zlewnia przepompowni PK2 z rurociągiem tłocznym,**
- **kanalizacji sanitarnej grawitacyjnej – zlewnia przepompowni SP1 z rurociągiem tłocznym,**
- **kanalizacji sanitarnej grawitacyjnej – odcinek od S56 ÷ SR5, S64 ÷ SR3, S62 ÷ S62, S60 ÷ S76.**

Projekt stanowi jeden z kolejnych etapów budowy kanalizacji sanitarnej na terenie gminy Kleszczewo.

W ramach niniejszego opracowania projektuje się:

1. kanał grawitacyjny **DN400x11,7mm z rur PVC o jednolitej strukturze ścianki SN8** i długości L**= 89m**,
2. kanał grawitacyjny **DN250x7,3mm rur PVC o jednolitej strukturze ścianki SN8** i długości L**= 450,5m**,
3. kanał grawitacyjny **DN200x5,9mm z rur PVC o jednolitej strukturze ścianki SN8** i długości **L = 2829,5m,**
3. rurociąg tłoczny **DN280x16,6 z rur PE-RC PN10, SDR17** i długości **L= 332m**,
4. rurociąg tłoczny **DN90x5,4mm z rur PE-RC PN10, SDR17** i długości **L= 338,5m,**
5. przepompownia ścieków - **PK2** o średnicy ∅**1,5m**,
6. studnia podrzutowa - **SP1** o średnicy ∅**1,2m,**
7. przyłącze wodociągowe do rejonu przepompowni PK2 o średnicy ∅**63/5,8mm z rur PE PN16 SDR 11** i długości **L=9,5m,**
8. przyłącza kanalizacyjne szt. 134 w tym:
    - ∅**0,20 szt. 9** o długości całkowitej **L=57,5m,**
    - ∅**0,16 szt. 125** o długości całkowitej **L=729m.**

5. Lokalizacja i zagospodarowanie terenu

Projektowane zadanie inwestycyjne zlokalizowane jest w miejscowości Komorniki, gmina Kleszczewo. Projektowana sieć kanalizacyjna jest inwestycją o charakterze liniowym, której trasa będzie przebiegać w pasach drogowych.

Tereny przyległe do inwestycji w większości stanowi zabudowa mieszkaniowa.

Lokalizacja uzbrojenia na działkach drogowych

L.p.	Działka nr ewid.	Ark. NR	Obręb	Uzgodnienie	Projektowane uzbrojenie
1.	117/2	4	Komorniki	Zarząd Dróg Powiatowych w Poznaniu, **Decyzja, pismo znak ZDP.WI.4620.460/18.MW z dnia 11.09.2018r.** Zmiana decyzji, pismo z dnia 09.10.2018r. - zgoda na dysponowanie gruntem, pismo znak **ZDP.WN.473.209/18 z dnia 29.10.2018r.**	- kanalizacja grawitacyjna - przyłącza kanalizacyjne
2.	119/7	4	Komorniki	Gmina Kleszczewo, **Decyzja nr 144/2018, pismo znak GKII.7230.144.2018 z dnia 24.09.2018r.**	- kanalizacja grawitacyjna - rurociąg tłoczny - przyłącza kanalizacyjne
3.	84/6	4	Komorniki	Zarząd Dróg Powiatowych w Poznaniu, **Decyzja, pismo znak ZDP.WI.4620.460/18.MW z dnia 11.09.2018r.** Zmiana decyzji, pismo z dnia 09.10.2018r. - zgoda na dysponowanie gruntem, pismo znak **ZDP.WN.473.209/18 z dnia 29.10.2018r.**	- kanalizacja grawitacyjna - rurociąg tłoczny - przyłącza kanalizacyjne
4.	17/1	4	Komorniki	Gmina Kleszczewo, **Decyzja nr 144/2018, pismo znak GKII.7230.144.2018 z dnia 24.09.2018r.**	- kanalizacja grawitacyjna - rurociąg tłoczny - przyłącza kanalizacyjne
5.	67/1	4	Komorniki	Gmina Kleszczewo, **Decyzja nr 144/2018, pismo znak GKII.7230.144.2018 z dnia 24.09.2018r.**	- kanalizacja grawitacyjna - sieć wodociągowa - rurociąg tłoczny - przyłącza kanalizacyjne - przyłącza wodociągowe
6.	34	4	Komorniki	Rolnicza Spółdzielnia Produkcyjna „KOMORNIKI" w Komornikach, **oświadczenie z dnia 21.06.2017r.**	- przepompownia ścieków PK2 z rejonem zagospodarowania - kanalizacja grawitacyjna - rurociąg tłoczny - przyłącze wodociągowe
7.	35/15	4	Komorniki	Działka prywatna	- kanalizacja grawitacyjna - przyłącza kanalizacyjne

L.p.	Działka nr ewid.	Ark. NR	Obręb	Uzgodnienie	Projektowane uzbrojenie
8.	35/23	4	Komorniki	Działka prywatna	- kanalizacja grawitacyjna - przyłącza kanalizacyjne
9.	38/2	4	Komorniki	Działka prywatna	- kanalizacja grawitacyjna - przyłącze kanalizacyjne - przyłącze wodociągowe
10.	67/2	4	Komorniki	Gmina Kleszczewo, **Decyzja nr 144/2018, pismo znak GKII.7230.144.2018 z dnia 24.09.2018r.**	- kanalizacja grawitacyjna - rurociąg tłoczny - przyłącza kanalizacyjne - studnia podrzutowa SP1
11.	75/15	4	Komorniki	Działka prywatna	- kanalizacja grawitacyjna - przyłącza kanalizacyjne
12.	78	4	Komorniki	Gmina Kleszczewo, **Decyzja nr 144/2018, pismo znak GKII.7230.144.2018 z dnia 24.09.2018r.**	- kanalizacja grawitacyjna - przyłącza kanalizacyjne
13.	77/2	4	Komorniki	Działka prywatna	- kanalizacja grawitacyjna - przyłącza kanalizacyjne
14.	77/27	4	Komorniki	Działka prywatna	- kanalizacja grawitacyjna
15.	81/15	4	Komorniki	Działka prywatna	- kanalizacja grawitacyjna - przyłącza kanalizacyjne
16.	84/5	4	Komorniki	Zarząd Dróg Powiatowych w Poznaniu, **Decyzja, pismo znak ZDP.WI.4620.460/18.MW z dnia 11.09.2018r.** Zmiana decyzji, pismo z dnia 09.10.2018r. - zgoda na dysponowanie gruntem, pismo znak **ZDP.WN.473.209/18 z dnia 29.10.2018r.**	- kanalizacja grawitacyjna - rurociąg tłoczny - przyłącze kanalizacyjne

6. Warunki gruntowo - wodne

W podłożu omawianego terenu występują grunty słabo przepuszczalne, do których zaliczono gliny piaszczyste i piaski gliniaste oraz grunty przepuszczalne, do których zaliczono piaski drobne, piaski średnie i piaski grube. W trakcie badań terenowych występowanie wód gruntowych stwierdzono w 32 badanych otworach. Zwierciadło wody ustabilizowało się na głębokości 1,0 – 7,0 mp.p.t. tj. na rzędnej 74,30-84,80m n.p.m.

Omawiane obiekty budowlane klasyfikuje się w kategorii geotechnicznej drugiej w prostych warunkach geotechnicznych i w związku z powyższym nie jest dla nich wymagane sporządzenie dokumentacji geologiczno –

inżynierskiej.

7. Opis projektowanych rozwiązań

7.1. Kanalizacja sanitarna grawitacyjna

W ramach niniejszego opracowania projektuje się:

1. kanał grawitacyjny **DN400x11,7mm z rur PVC o jednolitej strukturze ścianki SN8** i długości L**= 89m**,
2. kanał grawitacyjny **DN250x7,3mm rur PVC o jednolitej strukturze ścianki SN8** i długości L**= 450,5m**,
3. kanał grawitacyjny **DN200x5,9mm z rur PVC o jednolitej strukturze ścianki SN8** i długości **L = 2829,5m,**

Materiał z którego mają być wykonane rury musi dodatkowo być odporny na agresywne działanie gazów kanałowych (CH_4, H_2S, CO i CO_2) oraz ścieków 4≤pH≤12, powinien posiadać współczynnik W10 oraz powinien odpowiadać wymogom norm PN-EN-295-4.

Kanalizację sanitarną grawitacyjną projektuje się wykonać:

- przeciskiem – odcinki S1÷S8, S42a÷P31, S47÷S48, S56÷S59 – **rura przewodowa PVC o jednolitej strukturze ścianki, SN8 w rurze stalowej osłonowej**
- wykopem otwartym – pozostałe odcinki projektowanej kanalizacji - **rura PVC o jednolitej strukturze ścianki, SN8**

Zestawienie przejść pod przeszkodami:

Odcinek sieci	*Przeszkoda*	*Średnica rury przewodowej*	*Średnica rury ochronnej*	*Długość rury ochronnej*	*Metoda wykonania*	*Rodzaj płóz*
S1÷S8	Istniejący przepust ∅600mm	PVC SN8 ∅0,20m	Rura osłonowa stalowa ∅273,0x7,1	22,5m	Przecisk	Typu „L” h=24mm
S42a÷P31	Przejście pod drogą	PVC SN8 ∅0,20m	Rura osłonowa stalowa ∅273,0x7,1	30,5m	Przecisk	Typu „L” h=24mm
S47÷S48	Przejście pod drogą	PVC SN8 ∅0,20m	Rura osłonowa stalowa ∅273,0x7,1	14,5m	Przecisk	Typu „L” h=24mm

Odcinek sieci	*Przeszkoda*	*Średnica rury przewodowej*	*Średnica rury ochronnej*	*Długość rury ochronnej*	*Metoda wykonania*	*Rodzaj płóz*
S56÷S59	Przejście pod drogą	PVC SN8 ∅0,25m	Rura osłonowa stalowa ∅355,6x8,0	21,5m	Przecisk	Typu „L" h=24mm

Rurę przewodową ułożyć w rurze osłonowej na płozach zgodnie z powyższą tabelką. Końcówki rur ochronnych zabezpieczyć manszetą, a przestrzeń między rurą przewodową i ochronną uszczelnić pianką poliuretanową o gęstości 80kg/m^3 na dł. ok. 10÷15cm z każdej strony.

Trasę projektowanej kanalizacji przedstawiono na załączonych do opracowania mapach do celów projektowych w skali 1:500 - Projekt zagospodarowania terenu, **rys. 1 - 6,** oraz na profilu **rys. nr 7 - 12.**

Na kanałach zaprojektowano studnie rewizyjne **szt. 78** w tym:

- o średnicy ∅**1000mm** betonowe **- 66 szt.**
- o średnicy ∅**1000mm** betonowe - spadowa **- 2 szt.**
- o średnicy ∅**1000mm** – studnia rozprężna **- 3 szt.**
- o średnicy ∅**425mm** tworzywowe **- 7 szt.**

Studnie betonowe ∅1000mm.

Studnie wykonane z prefabrykowanych elementów betonowych (łącznie z dnem i korytem przepływowym) z betonu C35/45, W10 o średnicy ϕ1000 mm. Kręgi łączone na uszczelki gumowe odporne na agresywne działanie ścieków (4≤pH≤10) i gazów kanałowych (CH_4, H_2S, CO i CO_2).

Studnie powinny posiadać gotowe koryta przepływowe o wysokości równej ¾ średnicy projektowanego kanału. Kinety studni z fabrycznie wykonaną powłoką z betonu (C35/45, W10), kamionki, polietylenu lub klinkieru (kl.≥350).

Kręgi betonowe oraz dennica z gotowymi otworami wlotowymi i wylotowymi, osadzonymi fabrycznie przejściami szczelnymi dostosowanymi do materiału i średnicy kanałów. Na wlotach i wylotach przęseł stosować oryginalne pierścienie uszczelniające (przejścia przez ściany studni powinny być szczelne i elastyczne). Otwory nie mogą znajdować się w miejscach łączeń kręgów przy pomocy uszczelki. Studnie wykonać zgodnie z PN-EN 1917.

Wszystkie studnie przykryć włazami kanałowymi żeliwnymi bez wentylacji z betonowym wypełnieniem pokrywy (C35/45, W10), o średnicy **ϕ610mm**, klasy D400, h_{min} =140 mm, zgodnie z PN-EN 124:2000.

Rzędne góry włazów dostosować do nawierzchni.

W studniach fabrycznie zamontować co 25÷30 cm klamry złazowe kanałowe z prętów stalowych ocynkowanych ϕ30 mm lub prętów stalowych ϕ30 mm w tworzywowej otulinie antypoślizgowej, o długości L= 30cm w układzie drabinowym z minimalną odległością od ściany studni 15 cm.

W zwężce studni, w odległości ok. 10 cm pod włazem oraz 7 cm od ściany studni, zamontować tzw. poręcz chwytną z pręta stalowego ocynkowanego o średnicy ϕ30mm.

Studnie posadowić na wypoziomowanej płycie żelbetowej z betonu C12/15 o grubości min. 15cm, o średnicy min. 0,10m większej niż średnica zewnętrzna dennicy studni i na podsypce piaskowej gr. 15cm.

W terenie o nawierzchni nieutwardzonej, wokół włazu zastosować płytę żelbetową o gr. 0,20m i szerokości 1,0m z betonu klasy C35/45.

ZASTOSOWANIE PŁYTY LUB BRAK PŁYTY WG WYMAGAŃ ZARZĄDCY DROGI (zestaw naprawczy).

Studnia tworzywowa rozprężna ∅1000mm.

Studnie kanalizacyjne z tworzyw sztucznych powinny spełniać normę PN-B-10729:1999 oraz PN-EN 476:2000. Elementy składowe studzienek oraz uszczelki stosowane do połączeń, muszą wykazywać odporność chemiczną zgodnie z ISO/TR 10358 oraz ISO/TR 7620.

Konstrukcja studzienki składa się z trzech podstawowych elementów:

- podstawy studzienki – kineta rozprężna,
- rury trzonowej karbowanej z PP,
- zwieńczenia (właz z betonowym pierścieniem odciążającym).

STUDNIE ROZPRĘŻNE TWORZYWOWE WYKONAĆ ZGODNIE Z RYS. 17

Studnie tworzywowe ϕ 425mm.

Studnie kanalizacyjne z tworzyw sztucznych powinny spełniać normę PN-B-10729:1999 oraz PN-EN 476:2000. Studnie tworzywowe ϕ425mm są studniami niewłazowymi, przystosowanymi do wykonywania czynności eksploatacyjnych w kanale z powierzchni terenu. Elementy składowe studzienek oraz uszczelki stosowane do połączeń, muszą wykazywać odporność chemiczną zgodnie z ISO/TR 10358 oraz ISO/TR 7620.

Konstrukcja studzienki składa się z trzech podstawowych elementów:

- podstawy studzienki – kineta z PP,
- rury trzonowej wznoszącej stanowiącej komin studzienki,
- zwieńczenia (teleskop z włazem).

Kineta stanowiąca podstawę studzienki pozwala na bezpośrednie podłączenie rur kanalizacyjnych oraz zawiera

integralnie uformowane w niej kanały wraz z ewentualnymi rozgałęzieniami. Kinety produkowane są z polipropylenu, z użebrowaniem wzmacniającym, przeznaczone do przyłączenia do nich pionowych rur trzonowych. Podstawa posiada w dnie poziomą rynnę przepływową z jednym lub dwoma króćcami dopływowymi i jednym króćcem wypływowym, zakończonymi kielichami przyłączeniowymi. Istnieje możliwość wykonani dodatkowych podłączeń powyżej kinety za pomocą wkładek in-situ. Elementy studzienek łączone są kielichowo za pomocą uszczelek.

Zwieńczenie wykonać poprzez zastosowanie rury teleskopowej. Teleskop pozwala na korektę wysokości studzienki i jest instalowany na głębokości 0,8m od poziomu gruntu, przy czym wysokość użyteczna teleskopu nie może być mniejsza niż grubość warstw konstrukcyjnych nawierzchni. Studnie należy przykryć włazem żeliwnym klasy D400 kN w przypadku lokalizacji w terenie o nawierzchni utwardzonej, klasy C250 kN w przypadku lokalizacji w terenach zielonych. W drogach gruntowych studnię należy odpowiednio zabezpieczyć.

Rzędne góry włazów dostosować do nawierzchni.

7.2. Przyłącza kanalizacji sanitarnej

W ramach niniejszego opracowania projektuje się przyłącza kanalizacyjne **szt. 134**:

- o średnicy ∅**0,20m** z rur **PVC, SN8**, o jednolitej strukturze ścianki i łącznej długości L**= 57,5m -szt. 9,**
- o średnicy ∅**0,16m** z rur **PVC, SN8**, o jednolitej strukturze ścianki i łącznej długości L**= 729,0m -szt. 125,**

Materiał z którego mają być wykonane rury musi dodatkowo być odporny na agresywne działanie gazów kanałowych (CH4, H2S, CO i CO2) oraz ścieków 4≤pH≤12, powinien posiadać współczynnik W10 oraz powinien odpowiadać wymogom norm PN-EN-295-4.

Trasę projektowanych przyłączy kanalizacyjnych przedstawiono na załączonej do opracowania mapie do celów projektowych w skali 1:500 - Projekt zagospodarowania terenu, **rys. 2-6.**

Przyłącza połączone będą z kolektorem za pomocą:

- bezpośrednio do studzienki na kolektorze **szt. 46,**
- poprzez trójnik 400/160 - **szt. 1**,
- poprzez trójnik 250/160 - **szt. 18,**
- poprzez trójnik 200/200 - **szt. 8,**
- poprzez trójnik 200/160 - **szt. 61.**

Przyłącza zakończone będą:

- studnią tworzywową ∅**425mm** – minimum 2m od granicy działki – **szt. 30,**
- zaślepką PVC ∅**160mm –** na granicy działki **– szt. 89,**
- zaślepką PVC ∅**200mm –** na granicy działki **– szt. 8,**

PRZEJŚCIA POPRZECZNE POD DROGAMI NALEŻY WYKONAĆ PRZECISKIEM

Zestawienie przejść pod przeszkodami:

Przyłącze	*Przeszkoda*	*Średnica rury przewodowej*	*Średnica rury ochronnej*	*Długość rury ochronnej*	*Metoda wykonania*	*Rodzaj płóz*
P91	Przejście pod drogą	PVC SN8 ∅0,20m	Rura osłonowa stalowa ∅273,0x7,1	16,5m	Przecisk	Typu „L” h=24mm
P92	Przejście pod drogą	PVC SN8 ∅0,16m	Rura osłonowa stalowa ∅219,1x6,3	16,5m	Przecisk	Typu „BR” h=15mm

Rurę przewodową ułożyć w rurze osłonowej na płozach zgodnie z powyższą tabelką. Końcówki rur ochronnych zabezpieczyć manszetą, a przestrzeń między rurą przewodową i ochronną uszczelnić pianką poliuretanową o gęstości 80kg/m^3 na dł. ok. 10÷15cm z każdej strony.

Studnie tworzywowe ϕ425mm.

Studnie kanalizacyjne z tworzyw sztucznych powinny spełniać normę PN-B-10729:1999 oraz PN-EN 476:2000. Studnie tworzywowe ϕ425mm są studniami niewłazowymi, przystosowanymi do wykonywania czynności eksploatacyjnych w kanale z powierzchni terenu. Elementy składowe studzienek oraz uszczelki stosowane do połączeń, muszą wykazywać odporność chemiczną zgodnie z ISO/TR 10358 oraz ISO/TR 7620.

Konstrukcja studzienki składa się z trzech podstawowych elementów:

- podstawy studzienki – kineta z PP,
- rury trzonowej wznoszącej stanowiącej komin studzienki,
- zwieńczenia (teleskop z włazem).

Kineta stanowiąca podstawę studzienki pozwala na bezpośrednie podłączenie rur kanalizacyjnych oraz zawiera integralnie uformowane w niej kanały wraz z ewentualnymi rozgałęzieniami. Kinety produkowane są z polipropylenu, z użebrowaniem wzmacniającym, przeznaczone do przyłączenia do nich pionowych rur trzonowych. Podstawa posiada w dnie poziomą rynnę przepływową z jednym lub dwoma króćcami dopływowymi i

jednym króćcem wypływowym, zakończonymi kielichami przyłączeniowymi. Istnieje możliwość wykonani dodatkowych podłączeń powyżej kinety za pomocą wkładek in-situ. Elementy studzienek łączone są kielichowo za pomocą uszczelek.

Zwieńczenie wykonać poprzez zastosowanie rury teleskopowej. Teleskop pozwala na korektę wysokości studzienki i jest instalowany na głębokości 0,8m od poziomu gruntu, przy czym wysokość użyteczna teleskopu nie może być mniejsza niż grubość warstw konstrukcyjnych nawierzchni. Studnie należy przykryć włazem żeliwnym klasy D400 kN w przypadku lokalizacji w terenie o nawierzchni utwardzonej, klasy C250 kN w przypadku lokalizacji w terenach zielonych. W drogach gruntowych studnię należy odpowiednio zabezpieczyć.

Rzędne góry włazów dostosować do nawierzchni.

7.3. Kanalizacja sanitarna tłoczna

W ramach przedmiotowego zadania projektuje się rurociągi tłoczne:

- z przepompowni PTU4 – wg odrębnego opracowania – w przedmiotowym opracowaniu ze studni rewizyjnej TŁ15 - rurociąg tłoczny **DN280x16,6 z rur PE-RC PN10, SDR17** i długości **L= 332m**,
- z przepompowni PK2 - rurociąg tłoczny **DN90x5,4mm z rur PE-RC PN10, SDR17** i długości **L= 338,5m,**
- ze studni podrzutowej SP1 - o średnicy ∅**90mm** i długości L**= 5,0m**,

Na rurociągu tłocznym **DN280x16,6 w węźle TŁ15** zaprojektowano studnię rewizyjną ∅1500mm.

W studni należy na rurociągu przesyłowym zamontować w pionie:

- Trójnik kołnierzowy żeliwny DN250/DN80mm szt.1
- Zasuwę nożową DN250mm szt. 2
- Złączkę strażacką z połączeniem kołnierzowym DN80mm szt.1
- Tuleja kołnierzowa wraz z kołnierzem stalowym ∅280/DN250 szt. 2

Na zmianie trasy rurociągów tłocznych zaprojektowano kształtki :

- PE 280mm, kolano 15° - szt. 1 (TŁ20),
- PE 280mm, łuk 11° - szt. 2 (TŁ16, TŁ17),
- PE 280mm, łuk 22° - szt. 1 (TŁ19),
- PE 90mm, kolano 90° - szt. 2 (TŁ1, TŁ2),
- PE 90mm, łuk 11° - szt. 4 (TŁ3, TŁ7, TŁ8, TŁ10),
- PE 90mm, kolano 15° - szt. 3 (TŁ6, TŁ12, TŁ13),
- PE 90mm, łuk 22° - szt. 1 (TŁ14).

Trasę projektowanych rurociągów tłocznych przedstawiono na załączonych do opracowania mapach do celów projektowych w skali 1:500 - Projekt zagospodarowania terenu, **rys. 1 - 66,** oraz na profilu **rys. nr 13-14.**

Kanalizację sanitarną tłoczną projektuje się wykonać:

- wykopem otwartym – odcinki PK2÷TŁ2, TŁ12÷TŁ13 – **rura PE-RC,**
- przewiertem – odcinek TŁ2÷TŁ12, TŁ13÷SR(K), TŁ15÷SR(K) - **rura PE-RC.**

7.4. Przyłącze wodociągowe

W ramach niniejszego opracowania projektuje się przyłącze wodociągowe do rejonu przepompowni PK2 o średnicy ∅ **63/5,8mm** z rur **PE PN16 SDR11** i długości L**= 9,5m**.

Projektowane przyłącze o średnicy ∅ 63mm należy połączyć z projektowaną siecią wodociągową ∅180mm poprzez:

- obejma do nawiercania PE∅180/63mm **szt. 1**
- zasuwa do przyłączy domowych DN 2" z króćcami do zgrzewania rur PE. **szt. 1**
- obudowa do armatury do przyłączy domowych- teleskopowa **szt. 1**
- skrzynka uliczna sztywna - wg DIN 4056 Ømin 150mm. **szt. 1**

7.5. Przepompownia ścieków PK2

7.5.1. Lokalizacja

Projektowaną przepompownię zlokalizowano na działce nr **34** (zgoda w załączeniu).
Szczegółową lokalizację przedstawiono na mapie zasadniczej w skali 1:500 w skali rys. nr 3, Ark. 3 – Projekt zagospodarowania terenu.

7.5.2. Obliczenia gabarytów przepompowni

Obliczenia hydrauliczne

Do przepompowni PK2 na stan dopływać będą ścieki sanitarne z miejscowości Komorniki.

Do obliczeń należy przyjąć wydajność pompy

$$Q_p = 5\ dm^3/s = \mathbf{18\ m^3/h}$$

- Ilość cykli pracy pompy w ciągu godziny n=10 (czas jednego cyklu 6min)
- Średnica wewnętrzna przepompowni (∅1,5m, pow. przekroju F =1,77m^2)

- Minimalna objętość czynna pompowni

$V_{min.cz.} = Q_p(m^3/h) /4 \times n$

$V_{min.cz.} = 18/4 \times 10 = 0,45 m^3$

- Niezbędna wysokość czynna zbiornika

$h_{cz} = V_{min.cz.}/F$

$h_{cz} = 0,45m^3/1,77m^2 = 0,25m$

przyjęto ***h_{cz} = 0,50m***

Obliczenia charakterystycznych poziomów w przepompowni

- Rzędna maksymalnego awaryjnego poziomu ścieków (poziom I) - max. awaryjne - przepełnienie – na tym poziomie załącza się sygnalizacja alarmowa (dźwiękowa i świetlna)

$H_{max\ awar.}$ = rz. wlotu

$H_{max\ awar.}$ = 78,29 m n.p.m.

- Rzędna II maksymalnego poziomu ścieków (poziom II) - max. czynne II – na tym poziomie załącza się pompa awaryjna

$H_{max.cz.II}$ = rz. wlotu – 0,15 m

$H_{max.cz.II}$ = 78,29 – 0,15 m = 78,14 m n.p.m.

$H_{max.cz.II}$ = 78,14 m n.p.m.

- Rzędna I maksymalnego poziomu ścieków (poziom III) – max. czynne I – na tym poziomie załącza się pompa podstawowa

$H_{max.cz.I} = H_{max.cz.II}$ – 0,25m

$H_{max.cz.I}$ = 78,14m – 0,25 m = 77,89 m n.p.m.

$H_{max.cz.I}$ = 77,89 m n.p.m.

- Rzędna minimalnego poziomu ścieków (poziom IV) – min. czynne – na tym poziomie następuje wyłączenie pompy podstawowej

$H_{min.cz.} = H_{max.cz.I} – h_{cz}$

$H_{min.cz}$ = 77,89m – 0,50m = 77,39 m n.p.m.

$H_{min.cz.}$ = 77,39 m n.p.m.

- Rzędna minimalnego awaryjnego poziomu ścieków (poziom V) – min. awaryjne – następuje awaryjne wyłączenie pracy pompy z jednoczesnym włączeniem sygnalizacji alarmowej (dźwiękowa i świetlna)

$H_{min.awar.} = H_{min.cz.} – 0,20m$

$H_{min.awar.} = 77,39m – 0,20m = 77,19$ m n.p.m.

$H_{min.awar.}$ = 77,19 m n.p.m.

- Rzędna dna pompowni

$H_d = H_{min.awar.} – h_m$

gdzie h_m = wysokość martwa wynikająca z wymiarów mechanicznych pomp (wysokość zalania pompy).

$H_d = 77,19m – 0,40m = 76,79m$

H_d = 76,79m n.p.m.

Obliczenie strat na rurociągu tłocznym

Dla utrzymania w rurociągu tłocznym prędkości ≈ 1,0 m/s zaprojektowano rurociąg z **PE RC-100 ∅90mm**. Łączna długość rurociągu wynosi L**= 338,5m.**

Obliczenie współczynnika oporu miejscowego

- wlot do pompy	$\zeta = 1,0$	szt. 1	$\sum\zeta = 1,0$
- zawór zwrotny kulowy	$\zeta = 2,5$	szt. 1	$\sum\zeta = 2,5$
- zasuwa odcinająca	$\zeta = 0,35$	szt. 1	$\sum\zeta = 0,35$
- wylot rurociągu	$\zeta = 1,0$	szt. 1	$\sum\zeta = 1,0$
- kolano 90° i łuki	$\zeta = 1,3$	szt. 9	$\sum\zeta = 11,7$
		Razem	$\sum\zeta = 16,55$

Obliczenie strat na rurociągu tłocznym $\varnothing_z$ 90x5,4, przy k = 0,25 – przyjęto rurociąg PE RC SDR17, PN10

$\varnothing_z$ [mm]	Q_p [dm^3/s]	L [m]	v [m/s]	$\sum\zeta$	i [‰]	ΔH_m [mH_2O]	ΔH_L [mH_2O]	$\Delta H_m+\Delta H_L$ [mH_2O]
$\varnothing_z$ 90mm	5,0	338,5	1,01	16,55	18,93	0,86	6,41	7,27

gdzie:

ΔH_m – straty miejscowe $\Delta H_m = \sum\zeta \times V^2/(2xg) = 16,55 \times (1,01)^2/(2 \times 9,81) = 0,86$

ΔH_L – straty liniowe $\Delta H_L = L * i = 338,5 * 0,01893 = 6,41$ m H_2O

H_g – geometryczna wysokość podnoszenia

H_g= najwyższa rzędna na r. tł. – $H_{min.\ awar.} = 83,44 – 77,19 = 6,25$

$\Sigma\Delta H = \Delta H_m + \Delta H_L + H_g = 0,86 + 6,41 + 6,25 = 13,52\ mH_2O$

Dla powyższych obliczeń dobrano pompy o następujących parametrach:

H = 15,15 mH_2O

Q = 5,31 dm^3/s

7.5.3. Zestawienie parametrów przepompowni

Lp.	Typ pompy	Całkowita P1r/P2r	Liczba pomp	Średnica rurociągu tłocznego w zbiorniku	Średnica / całkowita głębokość. zbiornika do poz. terenu
		kW	[szt]	mm	mm
1	MSV-80-32	3,859/3,088	2	DN 80 mm	1500/4660

Parametry pomp:

H = 15,15 mH_2O

Q = 5,31 dm^3/s

7.5.4. Charakterystyka pompy i jej współpracy z rurociągiem tłocznym

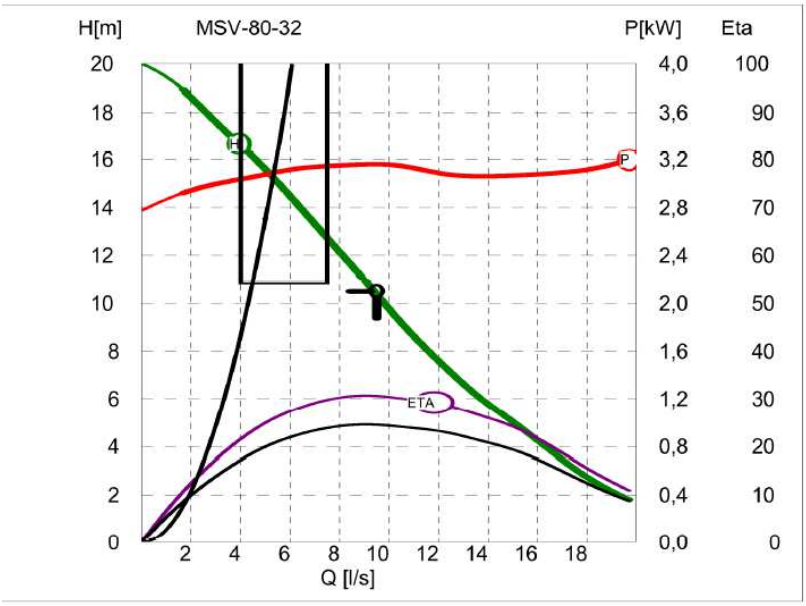

Parametry pracy pompy

Wydajność	**5,31**	[l/s]
Podnoszenie	**15,25**	[m]
Moc (P1r)	3,859	[kW]
Moc (P2r)	3,088	[kW]
Sprawność	0,257	[-]

Wymagane parametry pracy

Wydajność	5,00	[l/s]
Podnoszenie	13,52	[m]

7.5.5. Elementy wyposażenia pompowni ścieków

L.p.	Nazwa elementu	Ilość	Materiał
1.	Zbiornik pompowni ∅1500mm	1 kpl.	Kręgi żelbetowe
2.	Właz jednoskrzydłowy o wymiarach 840x800mm zamykany na kłódkę, zabezpieczony przed samoczynnym zamknięciem	1 szt.	stal nierdzewna AISI 304, DIN 1.4301 PN OH18N9
3.	Pompa typu MSV-80-32 Parametry pomp: **H = 15,15 mH_2O** **Q = 5,31 dm^3/s**	2 szt.	-
4.	Łańcuch do opuszczania i wyciągania pompy	2 szt.	stal nierdzewna AISI 304, DIN 1.4301 PN OH18N9
5.	Kolano stopowe sprzęgające	2 szt.	żeliwo sferoidalne
6.	Prowadnice rurowe	2 kpl.	stal nierdzewna AISI 304, DIN 1.4301 PN OH18N9
7.	Sonda hydrostatyczna z hermetyczną, odporną na kondensację celą pomiarową z kablem nośnym i regulacją głębokości w osłonie z rury PVC ϕ110mm	1 szt.	stal nierdzewna AISI 304, DIN 1.4301 PN OH18N9
8.	Miernik sygnalizatora poziomu ścieków. Dwustanowy przetwornik impendencji elektordy montowany z zachowaniem izolacji galwanicznej na wsporniku nierdzewnym	1 kpl.	-
9.	Zasuwa nożowa międzykołnierzowa DN80mm PN10 z niewznoszącym się wrzecionem ze stali nierdzewnej	2 szt.	żeliwo sferoidalne
10.	Zawór zwrotny kulowy do zabudowy międzykołnierzowej z żeliwa sferoidalnego pokryty farbą epoksydową DN80mm z kulą ze stali nierdzewnej lub stali pokrytej gumą. Zawór zaopatrzony w pokrywę do rewizji i wymiany kuli	2 szt.	żeliwo sferoidalne
11.	Trójnik orłowy DN80	1 szt.	stal nierdzewna AISI 304, DIN 1.4301 PN OH18N9
12.	Pion tłoczny DN80	2 szt.	stal nierdzewna AISI 304, DIN 1.4301 PN OH18N9
13.	Szafka sterowniczo-zasilająca umieszczona poza płytą zbiornika na osobnym fundamencie	1 szt.	-

L.p.	Nazwa elementu	Ilość	Materiał
14.	Kable zasilające pomp i sterownicze sondy w obrębie zbiornika	2 kpl.	-
15.	Orurowanie wewnątrz pompowni ze śrubami, kołnierzami ze stali nierdzewnej. Uszczelki między kołnierzami NBR.	2kpl.	stal nierdzewna AISI 304, DIN 1.4301 PN OH18N9
16.	System podpór i zamocowań	2 kpl.	stal nierdzewna AISI 304, DIN 1.4301 PN OH18N9
17.	Wentylacja grawitacyjna pompowni nawiewna ∅110mm	1 kpl.	PCV
18.	Wentylacja grawitacyjna pompowni wywiewna ∅110mm	1 kpl.	PCV
19.	Podest technologiczny z barierką	1 kpl.	stal nierdzewna AISI 304, DIN 1.4301 PN OH18N9
20.	Poręcz nadziemna	2 kpl.	stal nierdzewna AISI 304, DIN 1.4301 PN OH18N9
21.	Przyłącze DN80 do płukania z nasadą do przyłączenia węża	1 kpl.	-
22.	Drabinka technologiczna	1 kpl.	stal nierdzewna AISI 304, DIN 1.4301 PN OH18N9

W CELU ZABEZPIECZENIA PRZED WYPOREM PRZEPOMPOWNIE POSADOWIĆ NA PŁYCIE DENNEJ Z ODSADZKĄ 0,15m ORAZ ZASTOSOWANIE KORKA BETONOWEGO I TRWAŁE JEGO POŁĄCZENIE ZE ZBIORNIKIEM. WYSOKOŚĆ KORKA POWINNA WYNOSIĆ 0,20m.

7.6. Studnia podrzutowa SP1

Projektowaną studnię podrzutową SP1 zlokalizowano na działce nr ***67/2*** będącej własnością Gminy Kleszczewo. Lokalizację przedstawiono na mapie zasadniczej w skali 1:500 – rys. 12- Projekt zagospodarowania terenu.

Obliczenia gabarytów studni podrzutowej SP1

Do obliczeń należy przyjąć wydajność pompy

$$Q_p = 5\ dm^3/s = \mathbf{18\ m^3/h}$$

Założenia wyjściowe:

- wydajność pompy:

$$Q_p = 5\ dm^3/s = \mathbf{18\ m^3/h}$$

- Założono wysokość czynną przepompowni:

  $h_{cz} = 0,50m$

- Średnica wewnętrzna przepompowni (∅1,2m, pow. przekroju F =1,13m^2)

Obliczenia charakterystycznych poziomów w przepompowni

- Rzędna maksymalnego awaryjnego poziomu ścieków (poziom I) - max. awaryjne - przepełnienie – na tym poziomie załącza się sygnalizacja alarmowa (dźwiękowa i świetlna)

  $H_{max\ awar.}$ = rz. wlotu

  $H_{max\ awar.} = 81,40$ m n.p.m.

- Rzędna II maksymalnego poziomu ścieków (poziom II) - max. czynne II – na tym poziomie załącza się pompa awaryjna

  $H_{max.cz.II}$ = rz. wlotu – 0,15 m

  $H_{max.cz.II}$ = 81,40 – 0,15 m = 81,25 m n.p.m.

  $H_{max.cz.II} = 81,25$ m n.p.m.

- Rzędna I maksymalnego poziomu ścieków (poziom III) – max. czynne I – na tym poziomie załącza się pompa podstawowa

  $H_{max.cz.I} = H_{max.cz.II} – 0,25m$

  $H_{max.cz.I}$ = 81,25m – 0,25 m = 81,00 m n.p.m.

  $H_{max.cz.I} = 81,00$ m n.p.m.

- Rzędna minimalnego poziomu ścieków (poziom IV) – min. czynne – na tym poziomie następuje wyłączenie pompy podstawowej

  $H_{min.cz.} = H_{max.cz.I} – h_{cz}$

  $H_{min.cz}$ = 81,00m – 0,50m = 80,50 m n.p.m.

  $H_{min.cz.} = 80,50$ m n.p.m.

- Rzędna minimalnego awaryjnego poziomu ścieków (poziom V) – min. awaryjne – następuje awaryjne wyłączenie pracy pompy z jednoczesnym włączeniem sygnalizacji alarmowej (dźwiękowa i świetlna)

  $H_{min.awar.} = H_{min.cz.} – 0,20m$

$H_{min.awar.}$ = 80,50m – 0,20m = 80,30 m n.p.m.

$H_{min.awar.}$ = 80,30 m n.p.m.

- Rzędna dna pompowni

$H_d = H_{min.awar.} - h_m$

gdzie h_m = wysokość martwa wynikająca z wymiarów mechanicznych pomp (wysokość zalania pompy).

H_d = 80,30m – 0,40m = 79,95m

H_d = 79,90m n.p.m.

Obliczenie strat na rurociągu tłocznym

Dla utrzymania w rurociągu tłocznym prędkości ≈ 1,0 m/s zaprojektowano rurociąg z **PE RC-100 ∅90mm**. Łączna długość rurociągu wynosi L**= 5,0m.**

Obliczenie współczynnika oporu miejscowego

- wlot do pompy	ζ = 0,3	szt. 1	∑ζ = 1,0
- zawór zwrotny kulowy	ζ = 0,5	szt. 1	∑ζ = 2,5
- zasuwa odcinająca	ζ = 0,35	szt. 1	∑ζ = 0,35
- wylot rurociągu	ζ = 1,0	szt. 1	∑ζ = 1,0
		Razem	∑ ζ = 4,85

Obliczenie strat na rurociągu tłocznym $∅_z$ 90, przy k = 0,25

$∅_z$ [mm]	Q_p [m^3/h]	L [m]	v [m/s]	∑ ζ	i [‰]	ΔH_m [mH_2O]	ΔH_L [mH_2O]	$\Delta H_m+\Delta H_L$ [mH_2O]
$∅_z$ 90mm	18,0	5,0	1,01	4,85	18,93	0,25	0,09	0,34

gdzie:

ΔH_m – straty miejscowe $\Delta H_m = \sum \zeta \times V^2/(2xg) = 4,85 \times (1,01)^2/(2 \times 9,81) = 0,25$

ΔH_L – straty liniowe $\Delta H_L = L * i = 5 * 0,01893 = 0,09$ m H_2O

H_g – geometryczna wysokość podnoszenia

H_g= najwyższa rzędna na r. tł. – $H_{min.\ awar.}$ = 83,23 – 80,30 = 2,93

$\Sigma\Delta H = \Delta H_m + \Delta H_L + H_g = 0,25 + 0,09 + 2,93 = 3,27\ mH_2O$

Dla powyższych obliczeń dobrano pompę np. typu MSV-80-14L o następujących parametrach:

Wysokość podnoszenia **H = 4 mH_2O**

Wydajność nominalna **Q = 6,3 dm^3/s**

Charakterystyka pompy i jej współpracy z rurociągiem tłocznym

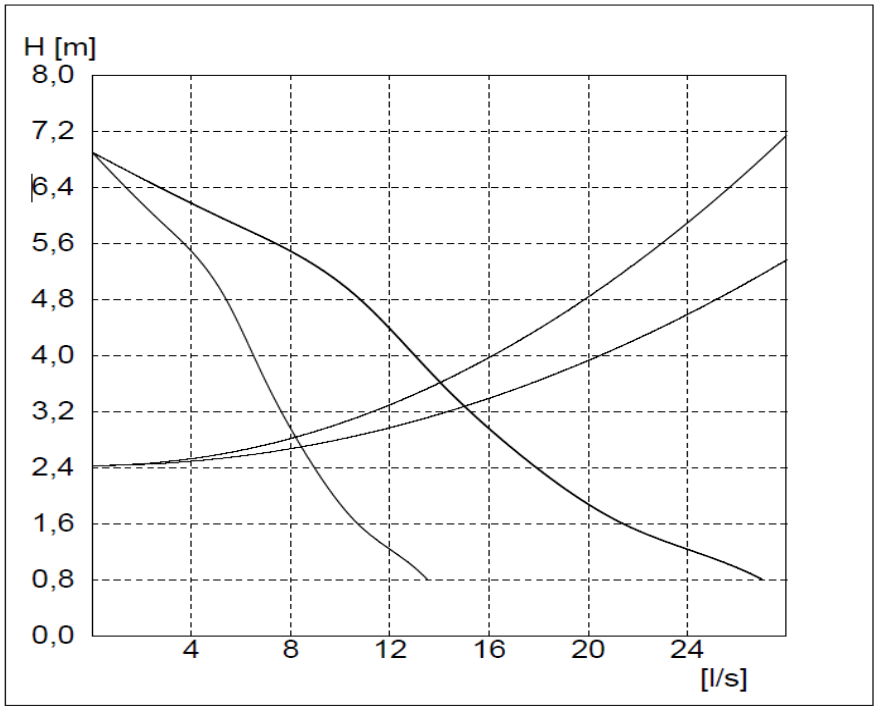

8. Opis techniczny projektowanej przepompowni

Obudowa przepompowni ścieków

- wykonana z prefabrykowanych elementów żelbetowych z betonu C35/45 W10. Elementy betonowe winny być opatrzone znakiem CE na potwierdzenie zgodności produkcji wg norm zharmonizowanych z dyrektywą 89/106/EWG i winny posiadać aprobatę techniczną,
- **komorę czerpną zabezpieczyć dodatkową powłoką chemoodporną, np. MasterSeal 7000,**
- żelbetowe elementy prefabrykowane powinny być przystosowane do montażu w środowisku słabo agresywnym bez dodatkowego zabezpieczenia antykorozyjnego,
- dno komory wyprofilowane (max. 2:1, min. 1:1), tak aby nie osadzały się w żadnym jego miejscu piasek i zawiesiny,
- element denny wykonany jako monolit,
- poszczególne elementy obudowy łączone ze sobą na uszczelki gumowe odporne na agresywne działanie ścieków,
- otwory pod rurociągi i przejścia kablowe wykonać jako szczelne i elastyczne,
- średnica obudowy zapewnia możliwość swobodnego montażu pomp, wyposażenia wewnętrznego

pompowni oraz zapewnia odpowiednią retencję,

– pompownię przykryć włazem, odpornym na zanieczyszczenia, uszkodzenia i warunki atmosferyczne. Właz wykonany ze stali nierdzewnej, szczelny, zabezpieczający przed dostaniem się piasku i zanieczyszczeń do zbiornika. Właz winien być zabezpieczony przed możliwością wpadnięcia do komory pompowni (mocowany na zawiasach) oraz powinien posiadać blokadę przed samoczynnym zamknięciem.

Pompy

– Pompy są tak dobrane aby jedna z nich zapewniała 100% wymaganą wydajność, a druga stanowiła jej 100% czynną rezerwę. **Zasilanie przepompowni dopuszcza wyłącznie pracę jednej pompy. Brak możliwości pracy dwóch pomp jednocześnie.**

Wyposażenie przepompowni

– wszystkie spoiny wykonane w technologii właściwej dla stali nierdzewnej AISI 316 14401 OH18N10,
– piony tłoczne wewnątrz pompowni wykonane ze stali nierdzewnej AISI 316 14401 OH18N10,
– piony tłoczne łączone kołnierzami ze stali nierdzewnej AISI 316 14401 OH18N10,
– trójnik zapewniający minimalne straty hydrauliczne, wykonany ze stali nierdzewnej AISI 316 14401 OH18N10,
– prowadnice pomp wykonane ze stali nierdzewnej AISI 316 14401 OH18N10,
– wszystkie połączenia śrubowe (śruby, nakrętki, podkładki) wykonane ze stali nierdzewnej AISI 316 14401 OH18N10,
– wszystkie elementy kotwiące konstrukcje nośne i wsporcze do obudowy wykonane w całości ze stali nierdzewnej AISI 316 14401 OH18N10,
– armatura zwrotna - zawory zwrotne kulowe – kula powleczona gumą, obudowa z żeliwa sferoidalnego - zgodnie z PN-EN 12050-4,
– armatura odcinająca - zasuwy odcinające nożowe międzykołnierzowe z niewznoszącym się wrzecionem, pokryte farbą epoksydową odporną na działanie ścieków,
– wszystkie uszczelki dla połączeń kołnierzowych wykonane z gumy odpornej na agresywne działanie ścieków,
– w celu uniemożliwienia pojawienia się różnych potencjałów i niebezpiecznych napięć na przedmiotach metalowych (drabinka, prowadnice, korpusy silników pomp), zastosować połączenia wyrównawcze - przewód wyrównawczy należy prowadzić od punktu do punktu z końcowym podłączeniem do głównej szyny ekwipotencjalnej.

9. Wentylacja przepompowni

Zaprojektowano wentylację każdej pompowni za pomocą dwóch przewodów wentylacyjnych nawiewno – wywiewnych o średnicy ϕ110mm z rur PVC. Rurę wywiewną i nawiewną osadzić w płycie górnej pompowni, oba rurociągi zakończyć kominkami wywiewnymi. Kominki wyprowadzić na wysokość 0,60 m ponad płytę pompowni lub teren (zgodnie z załączonym rysunkiem przepompowni). **Kominek wywiewny należy wyposażyć w filtr węglowy katalityczny.**

Rurę wywiewną wprowadzić do pompowni i zakończyć równo ze ścianą wewnętrzną pompowni. Rurę nawiewną sprowadzić do poziomu ok. 10 cm ponad poziom maksymalny awaryjny ścieków.

Przy przejściach rurociągami przez ściany pompowni zastosować przejścia szczelne. **Właz przepompowni należy dodatkowo uszczelnić eliminując możliwość emisji złowonnych zapachów poza obszar przepompowni ścieków.**

10. Sterowanie pracą pomp

Sterowanie pracą pomp odbywać się będzie automatycznie (zgodnie z poziomami obliczonymi i opisanymi w niniejszym projekcie) przy pomocy sondy hydrostatycznej w osłonie tworzywowej oraz dwóch sygnalizatorów pływakowych.

Przewidziano również możliwość awaryjnego wyłączenie pomp w układzie sterowania ręcznego.

Pompy będą się załączać i wyłączać na odpowiednio projektowanych (wyliczonych) poziomach zwierciadeł ścieków. Awarie będą sygnalizowane dźwiękowo i świetlnie oraz poprzez system telefonii komórkowej do wybranych (wskazanych przez eksploatatora) osób eksploatujących obiekt.

UWAGA !

Pompownię ścieków należy włączyć w system monitoringu z teletransmisją danych na bazie GSM do ośrodka nadzoru technicznego Zakładu Komunalnego w Kleszczewie .

11. Zasilanie w energię elektryczną

Projektuje się zasilanie przepompowni ze złącza kablowego ZKP. Szczegóły zasilania wg projektu branży elektrycznej stanowiącego odrębne opracowanie-nie obejmuje pozwolenia na budowę.

12. Nawierzchnia w rejonie przepompowni

Projektuje się wykonanie nawierzchni w rejonie przepompowni ścieków z kostki typu POZBRUK gr. 8cm w kolorze czerwonym. Całkowita powierzchnia projektowanej nawierzchni (w tym zjazd) wynosi:

- przepompownia PK2 – F ~ 139m^2

Dla terenu pompowni zaprojektowano następującą konstrukcję nawierzchni:

– warstwa ścieralna –kostka betonowa (kolor szary)	- 8 cm
– podsypka cem. – piaskowa	- 6 cm
– warstwa podbudowy stabilizacja cementem C3/4	- 15 cm
Razem:	**- 29 cm**

13. Ogrodzenie rejonu przepompowni

Rejony przepompowni należy wygrodzić typowymi panelami z drutu 5mm (ocynkowanie ogniowe, oczko 50×200mm, długość przęsła 2500mm). Słupki z profilu 60×40×2mm z kapturkiem, obejmami i akcesoriami ocynkowanymi ogniowo o wysokości 1500mm.

Brama dwuskrzydłowa o szerokości 4000mm i wysokości 1500mm (ocynkowanie ogniowe, wypełnienie panelem, słupki 60×60mm).

Fundamenty pod słupki z betonu B10 o wymiarach 30×30×80cm.

Całkowita długość ogrodzenia (bez bramy):

- PK2 – **L= 40m**

14. Wytyczne do wykonawstwa

14.1. Roboty ziemne

Projektowane uzbrojenie należy wykonać:

- wykopem otwartym - mechanicznie, wykopy ręczne obowiązują przy skrzyżowaniu z istniejącym uzbrojeniem minimum 1 m przed i 1 m za kolidującym uzbrojeniem. Wszystkie wykopy należy wykonać jako umocnione o ścianach pionowych. Przewiduje się 100% wymiany gruntu. Wykopy oznaczyć znakami drogowymi i zabezpieczyć. Wykonawca jest zobowiązany do ochrony i zabezpieczenia punktów osnowy geodezyjnej i punktów granicznych.

  Przygotowanie podłoża

  Układanie rur na dnie wykopu należy prowadzić na podłożu z zagęszczonego piasku o wysokości 0,15m, na odwodnionym i wyprofilowanym dnie na łożysko nośne rury kanałowej, zgodnie z zaprojektowanymi spadkami.
- Przeciskiem w rurach osłonowych stalowych,
- Przewiertem stosując rurę RC- wykopy wykonać w celu zamontowania armatury i kształtek,

Budowę należy prowadzić zgodnie z projektowanymi spadkami.

14.2. Skrzyżowanie z przeszkodami

W miejscach, gdzie projektowane przewody przechodzą pod lub nad istniejącym uzbrojeniem należy wykonać przekopy próbne w celu ustalenia rzeczywistej głębokości istniejącego uzbrojenia. W przypadku kolizji, kolidujący przewód zabezpieczyć lub przełożyć. Szczegółowy przebieg przewodów ustalić na podstawie przekopów próbnych. W miejscach skrzyżowań roboty prowadzić ręcznie z dużą ostrożnością. Kolidujący przewód należy podwiesić. Zachować normatywne odległości w pionie i w poziomie. Odkryte urządzenia zabezpieczyć przed uszkodzeniami oraz osiadaniem gruntu i pozostawić w ziemi po zakończeniu robót. W przypadku wystąpienia kolizji istniejącego uzbrojenia z projektowanymi przewodami należy skontaktować się z projektantem.

14.2.1. Sieci drenarskie

W przypadku natrafienia na sieć drenarską, należy zachować funkcjonowanie systemu melioracyjnego – wszystkie miejsca uszkodzeń sieci drenarskiej należy przywrócić do stanu pierwotnego. Miejsca wykonywanych napraw, względnie przebudowę, należy pozostawić w stanie odkrytym, celem dokonania odbioru prawidłowości ich wykonania przez Państwowe Gospodarstwo Wodne Wody Polskie. O terminie rozpoczęcia i zakończenia prac należy powiadomić na piśmie PGWWP z siedmiodniowym wyprzedzeniem.

14.3. Odwodnienie wykopów

Roboty montażowe muszą być wykonywane w wykopach o podłożu odwodnionym. Odwodniony stan podłoża, pozwala na uformowanie zagłębienia pod rurę, montaż złącz, jak też utrzymanie przewidzianych projektem spadków kanału. W przypadku pojawienia się gruntów spoistych przewiduje się odwodnienie polegające na ułożeniu pod strefą kanałową drenażu poziomego ϕ100 mm w obsypce żwirowej. Po ułożeniu kanału i przeprowadzonych próbach jego szczelności, drenaż zostaje wyłączony z eksploatacji, a studzienki czerpalne zdemontowane. W przypadku wystąpienia gruntów niespoistych odwodnienie prowadzić za pomocą igłofiltrów ϕ 51mm wpłukiwanych w grunt w rozstawie min. co 2m. Szczegółowy rozstaw igłofiltrów należy ustalić podczas prac na podstawie rzeczywistego napływu wody gruntowej.

14.4. Montaż rurociągów

Montaż rurociągów wykonać zgodnie z "Instrukcją montażową" producenta. Rurociągi układać na 15 cm podsypce piaskowej. Obsypkę piaskową stosować po obu stronach rury do 30 cm nad wierzch rury.

14.5. Próba szczelności projektowanych rurociągów

Kanalizacja sanitarna.

W odbiorze na szczelność przewodów z rur kanałowych występują dwa rodzaje prób:

- próba na eksfiltrację wody z przewodu,
- próba na infiltrację wody do przewodu.

Próba szczelności na infiltrację nie musi być przeprowadzana przy pozytywnej próbie szczelności na eksfiltrację.
Próbę szczelności dla kanałów grawitacyjnych należy przeprowadzić zgodnie z PN-EN 1610, natomiast dla kanalizacji ciśnieniowej zgodnie z PN-EN 1671.

14.6. Zasypanie rurociągów i zagęszczenie gruntu

Zasyp rurociągów w wykopie składa się z dwóch warstw :

- warstwy ochronnej rurociągu o wysokości 30 cm ponad wierzch przewodu,
- warstwy do powierzchni terenu.

Zasyp rurociągów przeprowadza się w trzech etapach :

e t a p I - wykonanie warstwy ochronnej rury z wyłączeniem odcinków na złączach;

e t a p II - po próbie szczelności złącz rur, wykonanie warstwy ochronnej w miejscach połączeń;

e t a p III - zasyp wykopu gruntem, warstwami, z jednoczesnym zagęszczeniem i ewentualną rozbiórką deskowań ścian wykopu.

Minimalna wartość wskaźnika zagęszczenia zgodnie z normą PN-S-02205:1998 (wartość zmienna w zależności od kategorii drogi).
Zasyp i ubijanie gruntu w strefie ochronnej przewodu należy wykonać warstwami z jednoczesnym usuwaniem zastosowanego umocnienia wykopu. Grubość ubijanej warstwy nie powinna przekraczać 1/3 średnicy rur.
Zasypkę wykopu powyżej warstwy ochronnej dokonuje się warstwami z jednoczesnym zagęszczeniem i ewentualną rozbiórką umocnień ścian wykopu. Rozebranie ścian umocnień powinno następować z zachowaniem ostrożności, równolegle z zasypką ze względu na możliwość obsunięcia się wykopu.

14.7. Odtworzenie nawierzchni

Po zakończeniu prac nawierzchnie należy odtworzyć do stanu pierwotnego oraz zgodnie z projektem odtworzenia nawierzchni.

15. Ochrona konserwatorska

Zgodnie z pismem Powiatowego Konserwatora Zabytków w Poznaniu, pismo znak KZ.4123.9.00017.2018.III z dnia 24.05.2018r. na terenie inwestycji położone są budynki oraz zespoły budowlane ujęte w gminnej ewidencji zabytków i podlegające ochronie konserwatorskiej. Powiatowy Konserwator Zabytków Decyzją nr 51/A/2018, umorzył postępowanie w sprawie o wydanie pozwolenia konserwatorskiego przy obiekcie położonym na obszarze

wpisanym do rejestru zabytków, pismo znak KZ.4123.9.00017.2018.III z dnia 03.12.2018r. Zgodnie z Decyzją nr 51/A/2018 obszar objęty inwestycją **nie obejmuje terenu wpisanego do rejestru zabytków.**

16. Dane określające wpływ eksploatacji górniczej na działkę lub teren zamierzenia budowlanego, znajdującego się w granicach terenu górniczego

Działki objęte inwestycją nie znajdują się w granicach terenu górniczego, stąd nie występuje wpływ eksploatacji górniczej na działki.

17. Informacje i dane o charakterze i cechach istniejących i przewidywanych zagrożeń dla środowiska oraz higieny i zdrowia użytkowników projektowanych obiektów budowlanych i ich otoczenia

Projektowana kanalizacja sanitarna i sieć wodociągowa nie stwarzają zagrożeń dla środowiska oraz higieny i zdrowia użytkowników projektowanego obiektu i ich otoczenia. Budowa i eksploatacja kanalizacji sanitarnej nie spowoduje negatywnego wpływu na środowisko. Zastosowane materiały i rozwiązania dają gwarancję szczelności układu i nie będą przyczyną poważnej awarii zarówno w fazie realizacji jak i podczas eksploatacji.
Zgodnie z Rozporządzeniem Rady Ministrów z dnia 9 listopada 2010 r. w sprawie przedsięwzięć mogących znacząco oddziaływać na środowisko (Dz.U.2016.71 z dnia 2016.01.18) inwestycja nie oddziałuje szkodliwie na środowisko.

18. Uwagi końcowe

O terminie wykonania wykopów powiadomić należy użytkowników przedmiotowego terenu i urządzeń podziemnych i nadziemnych w celu uzgodnienia warunków prowadzenia i nadzoru robót.
Wykonane wykopy należy bezwzględnie oznaczyć i zabezpieczyć przez ustawienie zapór, a w przypadku przejść wykonać je pomostami oporęczowanymi, w godzinach nocnych wykopy oznakować lampami świecącymi w kolorze czerwonym. Wykonane roboty podlegają inwentaryzacji geodezyjnej i zgłoszeniu przez uprawnionego geodetę do właściwego ośrodka dokumentacji geodezyjnej i kartograficznej. Inwentaryzację geodezyjną powykonawczą Inwestor powinien przedłożyć przy spisywaniu „Protokołu odbioru końcowego w przedmiocie stwierdzenia zgodności z dokumentacją wykonanego uzbrojenia" lub „Protokołu odbioru końcowego i przekazania do eksploatacji". Inwentaryzacja ta musi posiadać potwierdzenie przyjęcia do zasobów ośrodka dokumentacji geodezyjnej i kartograficznej. Wszystkie roboty należy wykonać zgodnie z obowiązującymi normami, sztuką inżynierską, przepisami BHP, oraz „Warunkami technicznymi wykonania i odbioru robót budowlano – montażowych".

Opracował:

Poznań, grudzień 2021 r.

II. UZGODNIENIA

URZĄD GMINY
KLESZCZEWO
ul. Poznańska 4
63-005 Kleszczewo
woj. wielkopolskie

Kleszczewo, dn. 28.10.2016 r.

Nr SI.7024.25.2016

WARUNKI TECHNICZNE

Dla budowy sieci kanalizacji sanitarnej wraz z przyłączami w miejscowości Komorniki i Nagradowice, realizowanej w ramach projektu „Budowa kanalizacji sanitarnej wraz z przykanalikami oraz sieci wodociągowej wraz z przyłączami w miejscowości Komorniki i Nagradowice, gmina Kleszczewo woj. Wielkopolskie"

Odpowiadając na wniosek STUDIO DK Sp. z o.o. w sprawie wydania warunków technicznych na opracowanie dokumentacji projektowej sieci kanalizacji sanitarnej wraz z przyłączami w miejscowości Komorniki gm. Kleszczewo podajemy następujące warunki techniczne:

1. Sieć kanalizacji sanitarnej wraz z przyłączami należy zaprojektować i wykonać na podstawie koncepcji budowy kanalizacji sanitarnej w Gminie Kleszczewo obejmującej miejscowości (Gowarzewo, Tulce, Szewce, Tanibórz, Komorniki, Nagradowice) wykonanej przez pracownię projektową STUDIO DK Sp. z o.o. w grudniu 2015r.

Należy uwzględnić przyłącza kanalizacji sanitarnej do obiektów: istniejących i w trakcie realizacji.

Projektant zobowiązany jest sprawdzić, czy rzędne kanałów umożliwiają odprowadzenie ścieków sanitarnych (z zachowaniem odpowiednich spadków).

Przy projektowaniu i wykonywaniu sieci kanalizacji sanitarnej należy zastosować wytyczne do projektowania i wykonywania sieci kanalizacji sanitarnej i przyłączy wraz z załącznikami stosowane przez Aquanet w Poznaniu z zaznaczeniem, że wszędzie tam gdzie w wytycznych podawany jest jako strona Aquanet S.A. , to należy rozumieć Zakład Komunalny w Kleszczewie.

2. Przyłącza należy zakończyć studnią rewizyjną o średnicy nie mniejszej niż Ø 425mm w odległości ok. 2,0m od linii rozgraniczających działkę z pasem drogowym. Włączenie przyłącza do sieci kanalizacji sanitarnej wykonać poprzez studnię rewizyjną lub trójnik zamontowany na sieci.

3. Zgodnie z przepisami Prawa Budowlanego w oparciu o niniejsze warunki techniczne należy zlecić **osobie uprawnionej opracowanie projektu technicznego sieci i przyłączy** oraz uzyskać wymagane przepisami prawa uzgodnienia (Starosta Poznański , U.G. Kleszczewo).

4. Na sieci zaprojektować studnie rewizyjne w odległości nie większej niż 50m.

5. Studnie rozprężne wykonać z materiałów o podwyższonej odporności na działanie agresji siarczanowej (np. żywice epoksydowe).

6. Przepompownie ścieków wykonać w standardzie określonym w koncepcji budowy kanalizacji sanitarnej w Gminie Kleszczewo.

Wszystkie elementy stalowe wykonać ze stali nierdzewnej typu 1.4401.

W szafach sterowniczych zamontować urządzenia pomiarowe do przepływu ścieków, kompensacji mocy biernej, oprogramowanie umożliwiające zdalną pracę przepompowni oraz układ wysyłający powiadomienia o stanach awaryjnych pracy przepompowni poprzez siec komórkową typu:

URZĄD GMIN
KLESZCZEWO
ul. Poznańska 4
63-005 Kleszczewo
woj. wielkopolskie

- awaria zasilania
- koniec awarii zasilania
- poziom alarmowy
- koniec poziomu alarmowego
- awaria pompy P1 i P2
- koniec awarii pompy P1 i P2

7. Wykonawca przedłoży inwestorowi instrukcję eksploatacji przepompowni i instrukcje rozruchu.

8. W skład dokumentacji projektowej należy uwzględnić opracowania dotyczące dróg dojazdowych do przepompowni i zjazdy drogowe na teren przepompowni.

9. Przepompownie muszą być zasilane energetycznie.

10. Należy przyjąć pompy dla ścieków mocno zanieczyszczonych, przetłaczające skratki i piasek, z wirnikiem typu VORTEX o wolnym przelocie min.78mm z wirnikiem z żelaza utwardzonego z osłoniętym uszczelnieniem mechanicznym (np. produkcji KSB, HOMA, MEPROZET).

Należy stosować pompy do ścieków wyposażone w standardzie w :

- czujnik termiczny uzwojenia silnika agregatu pompowego
- czujnik zawilgocenia komory agregatu

11. Pompy dobrać tak, aby każda z nich zapewniała 100% wydajności, a druga z nich stanowiła jej czynna rezerwę 100%.

12. Rozdzielnicę przepompowni ścieków wykonać w ogrzewanej obudowie metalowej, malowanej proszkowo o stopniu ochrony min. IP63.

13. Przed przystąpieniem do robót inwestor zobowiązany jest zgłosić zamiar budowy w formie pisemnej w Zakładzie Komunalnym w Kleszczewie ul. Sportowa 3 (załącznik nr 2).

14. Kanalizacja sanitarna zostanie wykonana kosztem i staraniem Inwestora przez uprawnione przedsiębiorstwo lub osobę, zgodnie z obowiązującymi przepisami i normami. Wykonawca udzieli 2 letniej gwarancji na wykonane przyłącza i odcinki sieci kanalizacji sanitarnej.

15. Inwestor zobowiązany jest powiadomić Zakład Komunalny w Kleszczewie o rozpoczęciu robót a po ich zakończeniu przed zasypaniem zgłosić wykonane urządzenia do odbioru technicznego **(tel.61-8176-062)**.

16. Inwestor, względnie wykonawca ma obowiązek zlecić na swój koszt wykonanie inwentaryzacji geodezyjnej w stanie odkrytym i przesłać do U.G. w Kleszczewie jeden egzemplarz mapy w terminie jednego miesiąca od daty wykonania sieci i przyłączy. W przypadku nie wywiązania się z tego obowiązku Zakład Komunalny w Kleszczewie wykona inwentaryzację na jego koszt (łącznie z kosztem ponownego odkrycia).

17. Lokalizację projektowanej kanalizacji sanitarnej należy uzgodnić w właścicielami poszczególnych działek. Pisemne zgody właścicieli działek należy załączyć do dokumentacji projektowej wraz z oświadczeniem o prawie do dysponowania nieruchomością (załącznik nr 3).

URZĄD GMINY
KLESZCZEWO
ul. Poznańska 4
63-005 Kleszczewo
woj. wielkopolskie

18. Warunki techniczne szczególne : **w miejscach kolizji z sieciami i urządzeniami podziemnymi roboty ziemne prowadzić ręcznie, nawierzchnię terenu w miejscu prowadzenia robót należy odtworzyć i przywrócić do stanu pierwotnego z odpowiednim zagęszczeniem wykopu po robotach ziemnych.**

20. Powyższe warunki techniczne ważne są 3 lata.

otrzymują :
1. STUDIO DK Sp. z o.o.
   Ul. Sielska 17d
   60-129 Poznań
2. Z.K. - eksploatacja sieci
3. U.G. a/a

URZĄD GMINY
KLESZCZEWO
ul. Poznańska 4
63-005 Kleszczewo
woj. wielkopolskie

GKII.6727.278.2018

Kleszczewo, dn. 20.09.2018 r.

WYPIS nr 278/2018

z miejscowego planu zagospodarowania przestrzennego gm. Kleszczewo zatwierdzonego uchwałą nr XXXVII/181/2005 Rady Gminy Kleszczewo z dn. 30 września 2005 r. i ogłoszony w Dz. U. woj. Wielkopolskiego nr 158 poz. 4295 z dn. 18 listopada 2005 r. ze zmianą zatwierdzoną uchwałą nr XLIV/359/2018 Rady Gminy Kleszczewo z dnia 25 lipca 2018 r. i ogłoszony w Dz. U. woj. Wielkopolskiego poz .6137 z dnia 30 lipca 2018 r.

obręb: Komorniki, Krzyżowniki

L.p.	Działka nr ewid.	Obręb	Oznaczenie w mpzp
1.	138/13	Komorniki	teren zabudowy mieszkaniowej jednorodzinnej(3MJ) teren rolny
2.	130/17	Komorniki	teren rolny
3.	70/7	Komorniki	teren zabudowy mieszkaniowej jednorodzinnej(3MJ) teren rolny
4.	119/7	Komorniki	teren zabudowy mieszkaniowej jednorodzinnej(3MJ)
5.	17/1	Komorniki	droga gminna 3307P (329001P)
6.	67/1	Komorniki	droga gminna 3308P (329002P)
7.	67/2	Komorniki	droga gminna 3308P (329002P)
8.	78	Komorniki	droga gminna 3316P (329010P)
9.	69/59	Krzyżowniki	teren zabuudowy mieszkaniowej wielorodzinnej i jednorodzinnej (4MW/MJ) teren zabudowy mieszkaniowej jednorodzinnej(4MJ)
10.	69/8	Krzyżowniki	teren zabudowy mieszkaniowej wielorodzinnej i jednorodzinnej (4MW/MJ)
11.	77/2	Krzyżowniki	teren zabudowy mieszkaniowej jednorodzinnej i usługowej (4MJ/U)
12.	83/5	Krzyżowniki	teren zabudowy mieszkaniowej jednorodzinnej i usługowej (4MJ/U) teren ujęć wody i stacji wodociągowych (4WW) teren działalności gospodarczej związanej z sektorem rolniczym (4DR) teren rolny
13.	83/4	Krzyżowniki	teren rolny
14.	84/4	Krzyżowniki	teren oczyszczalni ścieków istniejących i projektowanych (4NO)
15.	117/2	Komorniki	droga powiatowa 32240
16.	84/6	Komorniki	droga powiatowa 32240
17.	84/5	Komorniki	droga powiatowa 32240
18.	76/9	Krzyżowniki	droga powiatowa 32240
19.	76/10	Krzyżowniki	droga powiatowa 32240
20.	76/11	Krzyżowniki	droga powiatowa 32240
21.	76/15	Krzyżowniki	droga powiatowa 32240
22.	76/16	Krzyżowniki	droga powiatowa 32240
23.	93/13	Komorniki	tereny dróg publicznych klasy zbiorczej (1KDZ) (zgodnie ze zmianą planu -Uchwała XLIV/359/2018 z dnia 25.07.2018 r.; Dz.U.6137 z dnia 30.07.2018 r.)
24.	93/11	Komorniki	tereny dróg publicznych klasy zbiorczej (1KDZ) teren drogi publicznej klasy autostrady (KDA) (zgodnie ze zmianą planu -Uchwała XLIV/359/2018 z dnia 25.07.2018 r.; Dz.U.6137 z dnia 30.07.2018 r.)

URZĄD GMINY
KLESZCZEWO
ul. Poznańska 4
63-005 Kleszczewo
woj. wielkopolskie

L.p.	Działka nr ewid.	Obręb	Oznaczenie w mpzp
25.	117/1	Komorniki	tereny dróg publicznych klasy zbiorczej (2KDZ) (zgodnie ze zmianą planu -Uchwała XLIV/359/2018 z dnia 25.07.2018 r.; Dz.U.6137 z dnia 30.07.2018 r.)
26.	76/8	Krzyżowniki	droga powiatowa 32240
27.	69/62	Krzyżowniki	teren aktywizacji gospodarczej (4AG) projektowany węzeł drogowy przy drodze ekspresowej S5
28.	69/65	Krzyżowniki	teren aktywizacji gospodarczej (4AG) projektowany węzeł drogowy przy drodze ekspresowej S5 pas projektowanej drogi ekspresowej S5
29.	69/64	Krzyżowniki	projektowany węzeł drogowy przy drodze ekspresowej S5 teren zabudowy mieszkaniowej jednorodzinnej(4MJ)
30.	69/66	Krzyżowniki	projektowany węzeł drogowy przy drodze ekspresowej S5 teren zabudowy mieszkaniowej jednorodzinnej(4MJ) teren rolny
31.	93/28	Komorniki	tereny obiektów produkcyjnych, składów i magazynów oraz zabudowy usługowej (2P/U) (zgodnie ze zmianą planu - Uchwała XLIV/359/2018 z dnia 25.07.2018 r.; Dz.U.6137 z dnia 30.07.2018 r.)
32.	70/40	Komorniki	teren zabudowy mieszkaniowej jednorodzinnej(3MJ) teren rolny
33.	75/15	Komorniki	teren zabudowy mieszkaniowej jednorodzinnej(3MJ)
34.	77/2	Komorniki	teren zabudowy mieszkaniowej jednorodzinnej(3MJ)
35.	77/27	Komorniki	teren zabudowy mieszkaniowej jednorodzinnej(3MJ)
36.	81/15	Komorniki	teren zabudowy mieszkaniowej jednorodzinnej(3MJ)
37.	35/15	Komorniki	teren zabudowy mieszkaniowej jednorodzinnej(3MJ)
38.	35/23	Komorniki	teren zabudowy mieszkaniowej jednorodzinnej(3MJ)
39.	69/69	Krzyżowniki	teren aktywizacji gospodarczej (4AG) projektowany węzeł drogowy przy drodze ekspresowej S5
40.	34	Komorniki	ciągi dolinne wzdłuż cieków wodnych teren rolny
41.	92/7	Krzyżowniki	ciągi dolinne wzdłuż cieków wodnych

ROZDZIAŁ II
USTALENIA OGÓLNE
§ 3

Szczególne warunki zagospodarowania wynikające z potrzeb środowiska kulturowego.

(...)

4. Z racji występowania dużej liczby stanowisk archeologicznych w liczbie 210 na terenie gminy oraz z uwagi, że zasięg stanowisk archeologicznych wyznaczonych na podstawie 0badań powierzchniowych nie zawsze zgodny jest z ich rzeczywistym zasięgiem, przed przystąpieniem do prac ziemnych należy uzyskać opinię Wojewódzkiego Konserwatora Zabytków Archeologicznych (opinia Wojewódzkiego Konserwatora Zabytków Archeologicznych w Poznaniu)

(...)

§ 4

Szczególne warunki zagospodarowania terenów wynikające z potrzeb ochrony środowiska przyrodniczego.

1. Zachowanie istniejących łączników ekologicznych, zadrzewień śródpolnych oraz przydrożnych nie wpływających negatywnie na bezpieczeństwo ruchu drogowego i realizacja nowych.

URZĄD GMINY
KLESZCZEWO
ul. Poznańska 4
63-005 Kleszczewo
woj. wielkopolskie

2. Zakaz lokalizacji inwestycji mogących pogorszyć stan środowiska o których mowa w przepisach szczególnych na terenie łączników ekologicznych oraz w ich bezpośrednim sąsiedztwie.
3. Zakaz wykorzystywania ścieków rolniczych naturalnych pochodzenia hodowlanego w bezpośredniej bliskości cieków wodnych oraz na terenach łączników ekologicznych.
4. Zakaz odprowadzania nieoczyszczonych ścieków bezpośrednio do gruntu, cieków wodnych i wód powierzchniowych.
5. Do czasu wybudowania grupowego systemu odprowadzania i oczyszczania ścieków, obowiązuje budowa szczelnych zbiorników bezodpływowych lub oczyszczalni indywidualnych.
6. Obowiązuje zasada, że uciążliwość wykonywanej działalności gospodarczej musi być ograniczona do granic własności, na której jest wykonywana.
7. Podjęcie działań w zakresie realizacji grupowego systemu oczyszczania ścieków.
8. Utrzymanie drożności cieków wodnych.
9. Gromadzenie odpadów w miejscach wyłącznie do tego przeznaczonych i zapewnienie wywożenia odpadów na wysypisko.
10. Stosowanie ekologicznych nośników energii: gaz ziemny i płynny, energia elektryczna, olej opałowy, alternatywne ekologiczne źródła energii.

§ 5
Komunikacja. Linie rozgraniczające ulic i dróg publicznych.

1. Adaptacja układu ulic do obecnych potrzeb przez ich modernizację i dostosowanie do parametrów technicznych ustalonych w przepisach szczegółowych.
2. Szerokości ulic w liniach rozgraniczających:
   a) pas autostrady – 150 m
   b) dla dróg ekspresowych – 50 m
   c) dla dróg wojewódzkich:
   - nr 433 – 25 m, 434 – 30 m
   - obwodnice i odcinki dróg nie będące ulicami dla drogi nr 433 i 434 – 25 m
   - dla istniejących odcinków drogi nr 434 równoległych do projektowanych obwodnic Kleszczewa i Nagradowic utrzymać istniejącą szerokość pasa drogowego ,

   d) drogi powiatowe dla nowoprojektowanych terenów poza obszarem zwartej zabudowy wsi : klasy G – 32210 (Swarzędz – Środa) , 32238 (Gowarzewo – Tulce) – 25 m;
   klasy Z - 32238 (Gowarzewo – Kostrzyn), 32240 (Tulce – Bugaj), 32241 (Kleszczewo – Kostrzyn), 32 246 (Krerowo – Węgierskie) – 20 m;

   klasy L - 32242, 32243, 32543 – 12 m

   e) drogi gminne i dojazdowe – 10 m.
3. Narożne ścięcia linii rozgraniczających na skrzyżowaniach nie mniejsze niż 5x5 m.
4. Minimalna odległość obiektów budowlanych od zewnętrznych krawędzi jezdni:
   a) dla autostrady A 2
   - obiekty budowlane przeznaczone na pobyt ludzi – 120 m dla jednokondygnacyjnych i 150 m dla wielokondygnacyjnych
   - obiekty budowlane nie przeznaczone na pobyt ludzi – 50 m

   b) dla drogi ekspresowej S5
   - obiekty budowlane przeznaczone na pobyt ludzi – 90 m dla jednokondygnacyjnych i 110 m dla wielokondygnacyjnych
   - obiekty budowlane nie przeznaczone na pobyt ludzi – 40 m

URZĄD GMINY
Kleszczewo
ul. Poznańska 4
63-604 Kleszczewo
woj. wielkopolskie

c) dla ulic w śladzie dróg wojewódzkich nr 433, 434 – 10 m w terenach zabudowanych i 20 m na odcinkach dróg wojewódzkich poza terenem zabudowanym,
d) dla dróg powiatowych nr 32210, 32238, 32240, 32241, 32242, 32243, 32246, 32247, 32543 – 8 m dla terenów zabudowanych, 20 m dla terenów niezabudowanych.
e) ulic gminnych i dojazdowych KD - 6m.

6. Dla terenów nowej zabudowy zakazuje się realizacji bezpośrednich wjazdów na drogi wojewódzkie nr 433, 434, projektowanej ekspresowej nr S5, dróg powiatowych klasy G. Obsługa komunikacyjna na tych terenach poprzez równoległe drogi zbiorcze lub skrzyżowania bezkolizyjne. Wskazana jest realizacja wjazdów zbiorczych również dla dróg powiatowych.
   Powyższy zapis nie dotyczy terenów leżących w ciągu istniejącej zabudowy (tzw.plomb) .
7. W przypadku realizacji przy istniejących drogach publicznych obiektów wymagających wyznaczenia miejsc parkingowych, miejsca te należy zaprojektować na działce inwestora z uwzględnieniem potrzeb osób niepełnosprawnych.
8. Zjazdy publiczne do terenów przyległych do dróg, winny uwzględniać możliwość budowy połączeń komunikacyjnych wyposażonych w dodatkowe pasy ruchu (w prawo i w lewo). Parametry techniczne rozwiązań komunikacyjnych określone zostaną przez zarządcę drogi po szczegółowym określeniu rodzaju działalności gospodarczej na tych terenach na podstawie potrzeb funkcjonalno – ruchowych i uwzględnieniu zapewnienia bezpieczeństwa ruchu wszystkich uczestników.
9. Maksymalne obciążenie podczas transportu drogami powiatowymi nie może przekraczać norm zawartych w art. 39 ust.1 pkt. 3 ustawy o drogach publicznych z dnia 21.03.1985r.
10. Drogi gruntowe stanowiące dojazd powinny być przebudowane na drogi o nawierzchni ulepszonej lub bitumicznej.
11. Należy zachować istniejącą sieć dróg dojazdowych (polnych), odchodzących od ciągów komunikacyjnych klasy KD, KDP, KDW w celu zapewnienia dojazdu dla istniejących i nowoprojektowanych terenów oraz obsługi zaplecza rolniczego. Włączenia do powyższych dróg muszą spełniać warunki bezpieczeństwa drogowego.
12. Przebudowa lub modernizacja dróg zlokalizowana w granicach stanowisk archeologicznych musi być uzgodniona z Wojewódzkim Konserwatorem Zabytków.

§ 6

Zasady obsługi w zakresie infrastruktury technicznej.

1. Zaopatrzenie w wodę odbywać się będzie z istniejącej sieci wodociągowej, obsługującej wszystkie jednostki osadnicze z istniejących ujęć wody. Dopuszcza się korzystanie z ujęć indywidualnych lub zaopatrzenie z zewnętrznych sieci wodociągowych .
2. Ustala się obowiązek budowy szczelnych zbiorników bezodpływowych do czasu podłączenia do grupowego systemu odprowadzania i oczyszczania ścieków. Realizacja systemu zgodnie z projektem rozwiązania gospodarki ściekowej.
3. Zaopatrzenie w energię elektryczną będzie kontynuowane z istniejących i projektowanych sieci SN 15 kV, istniejących i projektowanych stacji transformatorowych i linii rozprowadzających 0,4 kV.
4. Niezbędne modernizacje sieci elektroenergetycznych dokonywane być mogą na terenach ich dotychczasowej lokalizacji.
5. W przypadku realizacji nowych stacji transformatorowych, inwestor musi udostępnić teren do ich lokalizacji .

URZĄD GMINY
KLESZCZEWO
ul. Poznańska 4
63-005 Kleszczewo
woj. wielkopolskie

6. Odległości budynków od napowietrznych linii elektroenergetycznych powyżej 1 kV, muszą być obliczone każdorazowo przy projektowaniu zagospodarowania działki lub terenu wg. PN-75/E-05100-1.

(...)

8. Zaopatrzenie w gaz ziemny istniejącym systemem sieci rozprowadzających ze stacji redukcyjno – pomiarowych I °, zlokalizowanych w Tulcach i Śródce na gazociągu wysokiego ciśnienia Dn 500 relacji Krobia – Poznań – Piła.
9. Systematyczna rozbudowa i modernizacja systemów telekomunikacyjnych.
10 Zasilanie w media według uzyskiwanych do pozwolenia na budowę, warunków określonych przez dostawcę.
11. Parametry techniczne budowanych i modernizowanych sieci, oraz szczegółowe ich rozmieszczenie, zostaną określone w specjalistycznych opracowaniach branżowych.
12. Lokalizacja liniowych urządzeń infrastrukturalnych w liniach rozgraniczających istniejącego układu ulic i dróg, lecz poza ich pasami drogowymi, a wzdłuż nowoprojektowanych odcinków dróg publicznych w pasach dla lokalizacji infrastruktury technicznej.

(...)

14. Stosowanie zorganizowanego systemu segregacji i wywozu odpadów.

§ 7

Ustalenia inne

1. Zakazuje się realizacji wszelkiej zabudowy na terenach upraw polowych za wyjątkiem rozbudowy istniejących siedlisk gospodarczych lub powstania nowych siedlisk pod warunkiem przestrzegania ustaleń planu z zakresu kulturowego, ochrony środowiska , komunikacji i infrastruktury technicznej.
2. Możliwe jest prowadzenie innej działalności niż rolnicza w granicach istniejących gospodarstw rolnych (zabudowie zagrodowej) w ramach restrukturyzacji gospodarstw rolnych. Prowadzona działalność nie może stanowić zagrożenia ani uciążliwości do środowiska , ludzi i zwierząt .
3. Zakazuje się realizacji wszelkiej zabudowy na istniejących terenach leśnych.

(...)

CZĘŚĆ III – KOMORNIKI

1. **Na terenach oznaczonych na rysunku planu – załącznik nr 1 symbolem 3MJ, obowiązują następujące ustalenia :**
   1) Funkcja podstawowa – budownictwo mieszkaniowe jednorodzinne.
   2) Funkcja uzupełniająca – usługi i nieuciążliwa działalność gospodarcza.
   3) Funkcja wykluczona – uciążliwa działalność produkcyjna i przetwórcza.
   4) Zasady zabudowy i zagospodarowania terenu:
      a) dopuszcza się podziały wewnętrzne terenu, które muszą zapewnić bezpieczną i zgodną z normami technicznymi dostępność do drogi publicznej,
      b) wprowadza się zakaz lokalizacji usług i działalności rzemieślniczej, które związane są z wytwarzaniem odpadów niebezpiecznych, ścieków technologicznych, pyłów i gazów,

URZĄD GMINY
KLE...ZEWO
ul. P...ska 4
63-005 K...zewo
woj. wielkopolskie

c) minimalna powierzchnia działki budowlanej dla zabudowy mieszkaniowej jednorodzinnej z funkcją uzupełniającą rzemieślniczą wbudowaną – 600 m²,
d) minimalna powierzchnia działki przeznaczonej dla zabudowy mieszkaniowej jednorodzinnej i odrębnych budynków usługowych – 800 m²,

5) Parametry zabudowy:
a) wysokość budynków mieszkalnych do dwóch kondygnacji z użytkowym poddaszem,
b) poziom podłogi parteru nie więcej niż 1 m od poziomu terenu,
c) w budynkach mieszkalnych dachy dwuspadowe lub wielospadowe,
d) ustala się wysokość zabudowy budynków gospodarczych do 5 m licząc od poziomu terenu do linii okapu,
e) linie zabudowy jak w rozdziale II § 5 pkt. 4d,e,
f) przy zabudowie stanowiącej uzupełnienie zabudowy istniejącej przy drodze publicznej, budynki należy sytuować w linii zabudowy większości budynków przy tej ulicy,
g) budowa nowych obiektów w skali architektonicznej w odniesieniu do obiektów zrealizowanych bądź realizowanych w sąsiedztwie.

(...)

CZĘŚĆ IV – NAGRADOWICE, KRZYŻOWNIKI

1. Na terenach oznaczonych na rysunku planu – załącznik nr 1 symbolem 4MJ, obowiązują następujące ustalenia :

1) Funkcja podstawowa – budownictwo mieszkaniowe jednorodzinne.
2) Funkcja uzupełniająca – usługi i nieuciążliwa działalność gospodarcza.
3) Funkcja wykluczona – uciążliwa działalność produkcyjna i przetwórcza.
4) Zasady zabudowy i zagospodarowania terenu:
a) dopuszcza się podziały wewnętrzne terenu, które muszą zapewnić bezpieczną i zgodną z normami technicznymi dostępność do drogi publicznej z uwzględnieniem ustaleń § 5 oraz być zgodne z warunkami technicznymi dla dróg publicznych i obowiązującymi przepisami prawa ,
b) wprowadza się zakaz lokalizacji usług i działalności rzemieślniczej, które związane są z wytwarzaniem odpadów niebezpiecznych, ścieków technologicznych, pyłów i gazów,
c) minimalna powierzchnia działki budowlanej dla zabudowy mieszkaniowej jednorodzinnej z funkcją uzupełniającą rzemieślniczą wbudowaną – 600 m²,
d) minimalna powierzchnia działki przeznaczonej dla zabudowy mieszkaniowej jednorodzinnej i odrębnych budynków usługowych – 800 m²,
5) Parametry zabudowy:
a) wysokość budynków mieszkalnych do dwóch kondygnacji z użytkowym poddaszem,
b) poziom podłogi parteru nie więcej niż 1 m od poziomu terenu,
c) w budynkach mieszkalnych dachy dwuspadowe lub wielospadowe,
d) ustala się wysokość zabudowy budynków gospodarczych do 5 m licząc od poziomu terenu do linii okapu,
e) linie zabudowy jak w rozdziale II § 5 pkt. 4c,d,e,

URZĄD GMINY
KLESZCZEWO
ul. Poznańska 4
63-005 Kleszczewo
woj. wielkopolskie

f) przy zabudowie stanowiącej uzupełnienie zabudowy istniejącej przy drodze publicznej, budynki należy sytuować w linii zabudowy większości budynków przy tej ulicy,
g) budowa nowych obiektów w skali architektonicznej w odniesieniu do obiektów zrealizowanych bądź realizowanych w sąsiedztwie.

(...)

3. Na terenach oznaczonych na rysunku planu – załącznik nr 1 symbolem 4MJ/MW, obowiązują następujące ustalenia :

1) Funkcja podstawowa – budownictwo mieszkaniowe wielorodzinne i jednorodzinne.
2) Funkcja uzupełniająca – nieuciążliwa działalność usługowa.
3) Funkcja wykluczona – uciążliwa działalność produkcyjna i przetwórcza.
4) Zasady zabudowy i zagospodarowania terenu:
   a) dopuszcza się podziały wewnętrzne terenu, które muszą zapewnić bezpieczną i zgodną z normami technicznymi dostępność do drogi publicznej z uwzględnieniem ustaleń § 5 oraz być zgodne z warunkami technicznymi dla dróg publicznych i obowiązującymi przepisami prawa ,
   b) dopuszcza się realizację budynków garażowych w układzie zbiorowym,
   c) realizacja dostatecznej liczby miejsc parkingowych zgodnie z przepisami szczegółowymi,
   d) minimalna powierzchnia działki budowlanej dla zabudowy mieszkaniowej jednorodzinnej z funkcją uzupełniającą rzemieślniczą wbudowaną – 600 m^2,
   e) minimalna powierzchnia działki przeznaczonej dla zabudowy mieszkaniowej i odrębnych budynków usługowych – 800 m^2,
5) Parametry zabudowy:
   a) wysokość budynków mieszkalnych wielorodzinnych do 5 kondygnacji - łącznie z parterem,
   b) linie zabudowy jak w rozdziale II § 5 pkt. 4c,d,e,
   c) stosowanie nowoczesnych technologii w zakresie materiałowym i architektonicznym
   d) wysokość budynków mieszkalnych jednorodzinnych do dwóch kondygnacji z użytkowym poddaszem,
   e) poziom podłogi parteru nie więcej niż 1 m od poziomu terenu,
   f) w budynkach mieszkalnych dachy dwuspadowe lub wielospadowe,
   g) ustala się wysokość zabudowy budynków gospodarczych do 5 m licząc od poziomu terenu do linii okapu,
   a) przy zabudowie stanowiącej uzupełnienie zabudowy istniejącej przy drodze publicznej, budynki należy sytuować w linii zabudowy większości budynków przy tej ulicy,
   b) budowa nowych obiektów w skali architektonicznej w odniesieniu do obiektów zrealizowanych bądź realizowanych w sąsiedztwie.

(...)

6. Na terenach oznaczonych na rysunku planu – załącznik nr 1 symbolem 4DR, obowiązują następujące ustalenia :

1) Funkcja podstawowa – działalność gospodarcza produkcyjno – przetwórcza związana z sektorem rolniczym.
1) Funkcja uzupełniającą – działalność usługowa.
2) Funkcja wykluczona – zabudowa mieszkaniowa.

URZĄD GMINY
KLESZCZEWO
ul. Poznańska 4
63-005 Kleszczewo
woj. wielkopolskie

3) Zasady zabudowy i zagospodarowania terenu:
   a) dopuszcza się podziały wewnętrzne terenu, które muszą zapewnić bezpieczną i zgodną z normami technicznymi dostępność do drogi publicznej z uwzględnieniem ustaleń § 5 oraz być zgodne z warunkami technicznymi dla dróg publicznych i obowiązującymi przepisami prawa ,
   b) minimalna powierzchnia działki przeznaczonej dla działalności gospodarczej – 2000 m².
5) Parametry zabudowy:
   a) ustala się wysokość zabudowy budynków służących działalności gospodarczej do 10 m licząc od poziomu terenu do linii okapu,
   b) linie zabudowy jak w rozdziale II § 5 pkt. 4c,d,
   c) minimalnie 30 % powierzchni działki przeznacza się na tereny zieleni.
   d)

7. Na terenach oznaczonych na rysunku planu – załącznik nr 1 symbolem 4AG, obowiązują następujące ustalenia :

1) Funkcja podstawowa – aktywizacja gospodarcza, działalność gospodarcza produkcyjno – przetwórcza.
2) Funkcja uzupełniającą – działalność usługowa, spedycja, składy.
3) Zasady zabudowy i zagospodarowania terenu:
   a) dopuszcza się podziały wewnętrzne terenu, które muszą zapewnić bezpieczną i zgodną z normami technicznymi dostępność do drogi publicznej z uwzględnieniem ustaleń § 5 oraz być zgodne z warunkami technicznymi dla dróg publicznych i obowiązującymi przepisami prawa ,
   b) minimalna powierzchnia działki przeznaczonej dla aktywizacji gospodarczej – 2500 m².
4) Parametry zabudowy:
   a) ustala się wysokość zabudowy budynków służących działalności gospodarczej do 12 m licząc od poziomu terenu do linii okapu,
   b) linie zabudowy jak w rozdziale II § 5 pkt. 4e,
   c) minimalnie 30 % powierzchni działki przeznacza się na tereny zieleni.

(...)

12.Na terenach oznaczonych na rysunku planu – załącznik nr 1 symbolem 4WW, obowiązują następujące ustalenia :

1) Pełniona funkcja - ujęcie wody Nagradowice
2) Status prawny – ujęcie wody zatwierdzone w kat.B.
3) Strefa ochrony sanitarnej bezpośredniej od obiektu wynosi 8 - 10 metrów.

13. Na terenach oznaczonych na rysunku planu – załącznik nr 1 symbolem 4NO, obowiązują następujące ustalenia :

1) Pełniona funkcja – teren urządzeń oczyszczania ścieków.
2) Obiekt przeznaczony do rozbudowy.
3) Odbiornik ścieków oczyszczonych – ciek Węgierka.

(...)

CZĘŚĆ XII – TERENY INNE

URZĄD GMINY
KLESZCZEWO
ul. Poznańska 4
63-005 Kleszczewo
woi. wielkopolskie

1. Dla terenów znajdujących się poza obszarem zwartej zabudowy wsi i oznaczonych na rysunku planu – załącznik nr 1 symbolem AG, obowiązują następujące ustalenia :

1) Tereny oznaczone symbolem AG, związane są z lokalizacją podmiotów gospodarczych wzdłuż autostrady A2.
2) Funkcja podstawowa – aktywizacja gospodarcza, działalność gospodarcza produkcyjno – przetwórcza, generująca transport.
3) Funkcja uzupełniającą – działalność usługowa, spedycja, składy.
4) Funkcja wykluczona – zabudowa mieszkaniowa.
5) Zasady zabudowy i zagospodarowania terenu:
   a) dopuszcza się podziały wewnętrzne terenu, które muszą zapewnić bezpieczną i zgodną z normami technicznymi dostępność do drogi publicznej z uwzględnieniem ustaleń § 5 oraz być zgodne z warunkami technicznymi dla dróg publicznych i obowiązującymi przepisami prawa,
   b) minimalna powierzchnia działki przeznaczonej dla aktywizacji gospodarczej – 2500 m².
6) Parametry zabudowy:
   a) ustala się wysokość zabudowy budynków służących działalności gospodarczej do 12 m licząc od poziomu terenu do linii okapu,
   b) linie zabudowy stosownie do lokalizacji wzdłuż klasy dróg,
   c) minimalnie 30 % powierzchni działki przeznacza się na tereny zieleni,
   d) stosowanie pasów zieleni izolacyjnej, pomiędzy terenami o różnych funkcjach składowych.

(...)

4. Dla terenów oznaczonych na rysunku planu – załącznik nr 1 symbolem S 5, obowiązują następujące ustalenia :

1) Funkcja podstawowa – pas projektowanej drogi ekspresowe S 5, łącznie z układem wariantowym.
2) Funkcje wykluczone – wszystkie inne niż podstawowe rodzaje zagospodarowania.
3) Funkcja o znaczeniu ponadlokalnym.

(…)

Z up. WÓJTA
dr inż. arch. Agnieszka Pakulska-Schoen
Kierownik Referatu
Infrastruktury Komunalnej i Inwestycji

URZĄD GMINY
KLESZCZEWO
ul. Poznańska 4
63-005 Kleszczewo
woj. wielkopolskie

GKII.6727.278.2018

Kleszczewo, dn. 20.09.2018 r.

WYRYS nr 278/2018

z miejscowego planu zagospodarowania przestrzennego gm. Kleszczewo zatwierdzonego uchwałą nr XXXVII/181/2005 Rady Gminy Kleszczewo z dn. 30 września 2005 r. i ogłoszony w Dz. U. woj. Wielkopolskiego nr 158 poz. 4295 z dn. 18 listopada 2005 r. ze zmianą zatwierdzoną uchwałą nr XLIV/359/2018 Rady Gminy Kleszczewo z dnia 25 lipca 2018 r. i ogłoszony w Dz. U. woj. Wielkopolskiego poz .6137 z dnia 30 lipca 2018 r.

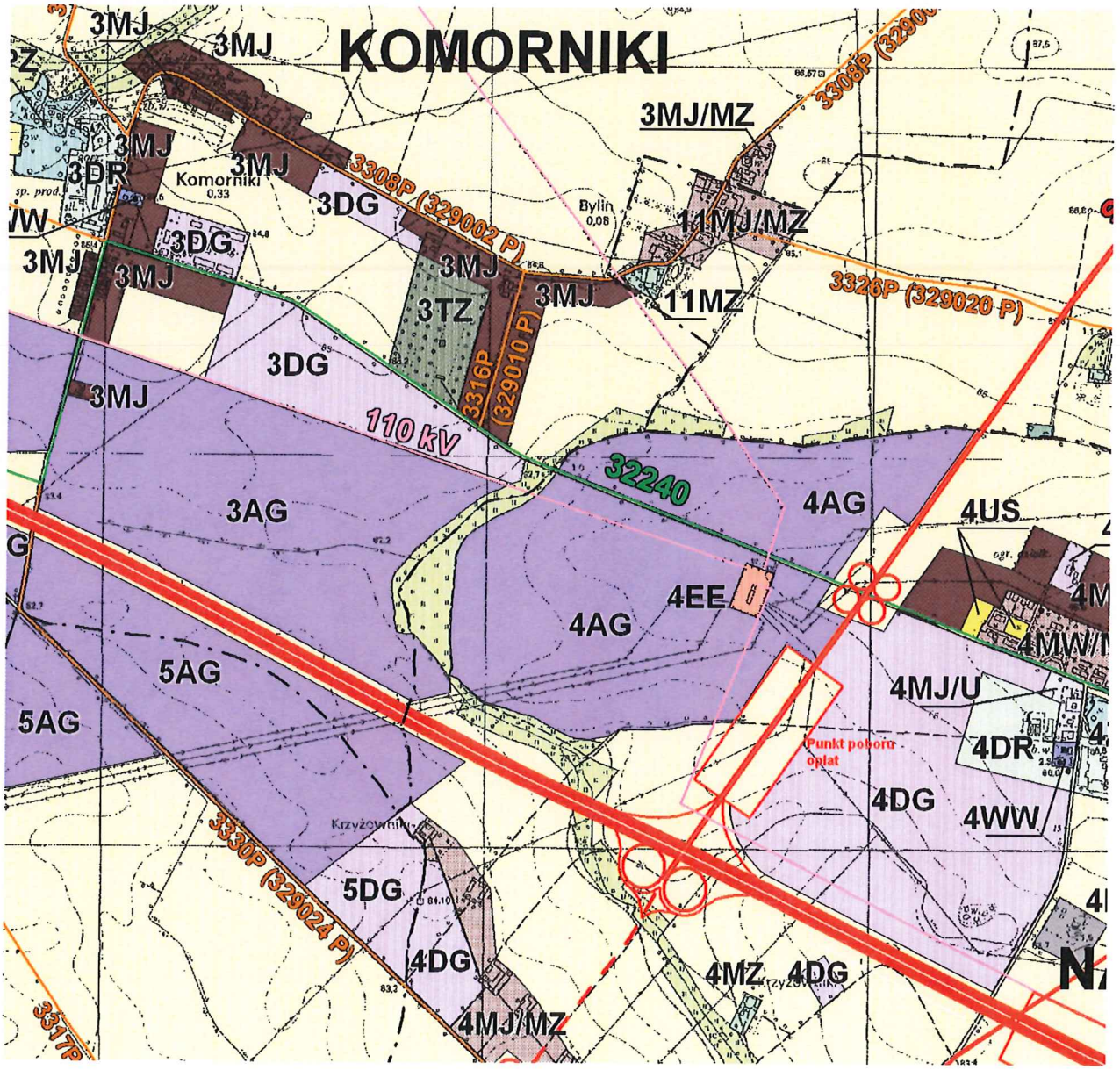

Obręb: Krzyżowniki, Komorniki

Uiszczono opłatę skarbową w wysokości 90 zł w dniu 20.09.2018r.

Z up. WÓJTA
dr inż. arch. Agnieszka Pakulska-Schoen
Kierownik Referatu
Infrastruktury Komunalnej i Inwestycji

URZĄD GMINY
KLESZCZEWO
ul. Poznańska 4
63-005 Kleszczewo
woj. wielkopolskie

UCHWAŁA Nr XLIV/359/2018
RADY GMINY KLESZCZEWO
z dnia 25 lipca 2018 r.

w sprawie: zmiany miejscowego planu zagospodarowania przestrzennego Gminy Kleszczewo, obejmującej tereny przemysłowo-usługowe wzdłuż Autostrady A-2, położone w obrębach Tulce, Komorniki, Śródka i Krzyżowniki – etap I

Na podstawie art. 18 ust. 2 pkt 5 ustawy z dnia 8 marca 1990 r. o samorządzie gminnym (Dz. U. z 2018 r. poz. 994 z późn. zm.) oraz art. 20 ust. 1 ustawy z dnia 27 marca 2003 r. o planowaniu i zagospodarowaniu przestrzennym (Dz. U. z 2017 r. poz. 1073 z późn. zm), w związku z uchwałą nr XVI/122/2016 Rady Gminy Kleszczewo z dnia 22 marca 2016 r. w sprawie przystąpienia do sporządzenia zmiany miejscowego planu zagospodarowania przestrzennego Gminy Kleszczewo, obejmującego działki położone w Bylinie, Gowarzewie, Komornikach i Krzyżownikach, Rada Gminy Kleszczewo uchwala, co następuje:

§ 1. 1. Uchwala się zmianę miejscowego planu zagospodarowania przestrzennego Gminy Kleszczewo obejmującą tereny przemysłowo-usługowe wzdłuż Autostrady A-2, położone w obrębach Tulce, Komorniki, Śródka i Krzyżowniki – etap I, zwaną dalej „planem", po stwierdzeniu, że nie narusza on ustaleń Studium uwarunkowań i kierunków zagospodarowania przestrzennego gminy Kleszczewo.

2. Załączniki do uchwały stanowią:

1) część graficzna, będąca integralną częścią uchwały, zwana dalej „rysunkiem planu" – załącznik nr 1;
2) rozstrzygnięcie Rady Gminy Kleszczewo o sposobie rozpatrzenia uwag do projektu planu – załącznik nr 2;
3) rozstrzygnięcie Rady Gminy Kleszczewo o sposobie realizacji, zapisanych w planie, inwestycji z zakresu infrastruktury technicznej, które należą do zadań własnych gminy, oraz zasadach ich finansowania, zgodnie z przepisami o finansach publicznych – załącznik nr 3.

3. Granice obszaru objętego planem określone są na rysunku planu.

§ 2. Ilekroć w dalszych przepisach niniejszej uchwały jest mowa o:

1) budynku garażowo-gospodarczym – należy przez to rozumieć budynek łączący funkcje, niezależnie od ich proporcji, budynku gospodarczego i garażu w rozumieniu przepisów odrębnych;
2) nieprzekraczalnej linii zabudowy – należy przez to rozumieć wyznaczoną na rysunku planu linię, określającą minimalną odległość od linii rozgraniczającej tereny o różnym przeznaczeniu lub różnych zasadach zagospodarowania, w jakiej można sytuować budynki;
3) powierzchni całkowitej zabudowy – należy przez to rozumieć sumę powierzchni zabudowy wszystkich budynków, usytuowanych na działce budowlanej lub terenie, przy czym powierzchnię zabudowy budynku wyznacza rzut poziomy jego zewnętrznych krawędzi ścian na powierzchnię działki budowlanej lub terenu;
4) drodze serwisowej – należy przez to rozumieć dodatkową drogę odpowiadającą parametrom technicznym dróg klasy L zlokalizowaną w pasie drogowym autostrady, służącą do obsługi terenów przyległych do pasa drogowego autostrady;

URZĄD GMINY
KLESZCZEWO
ul. Poznańska 4
63-005 Kleszczewo
woj. wielkopolskie

5) tablicy informacyjnej – należy przez to rozumieć element systemu informacji gminnej, informacji turystycznej, przyrodniczej lub edukacji ekologicznej;
6) terenie – należy przez to rozumieć fragment obszaru planu o ustalonym przeznaczeniu i zasadach zagospodarowania, wydzielony na rysunku planu liniami rozgraniczającymi i oznaczony symbolem literowym lub cyfrowo-literowym.

§ 3. Ustala się następujące przeznaczenia terenów:
1) tereny obiektów produkcyjnych, składów i magazynów oraz zabudowy usługowej, oznaczone na rysunku planu symbolami **1P/U, 2P/U, 3P/U, 4P/U**;
2) tereny komunikacji:
   a) teren drogi publicznej klasy autostrady, oznaczony na rysunku planu symbolem **KDA**,
   b) tereny dróg publicznych klasy zbiorczej, oznaczone na rysunku planu symbolami **1KDZ, 2KDZ,**
   c) teren drogi publicznej klasy dojazdowej, oznaczonej na rysunku planu symbolem **KDD,**
   d) teren drogi wewnętrznej, oznaczony na rysunku planu symbolem **KDW**.

§ 4. W zakresie zasad ochrony i kształtowania ładu przestrzennego ustala się:
1) nakaz sytuowania budynków z uwzględnieniem wyznaczonych na rysunku planu nieprzekraczalnych linii zabudowy, z dopuszczeniem wysunięcia poza nie:
   a) ramp, frontów przeładunkowych, pochylni i spoczników,
   b) na odległość nie większą niż 1,5 m – okapów, gzymsów i schodów zewnętrznych;
2) dla istniejącej zabudowy dopuszczenie rozbiórki, remontu, przebudowy, rozbudowy i nadbudowy, z zachowaniem ustaleń określonych w planie z zastrzeżeniem pkt 3;
3) dla istniejącej zabudowy dopuszczenie zachowania geometrii dachów, wysokości budynków, liczby kondygnacji w przypadku remontu, przebudowy i rozbudowy;
4) zasady wydzielania nowych działek budowlanych zawarte w uchwale nie dotyczą wydzielenia działek pod obiekty infrastruktury technicznej, dojścia, dojazdy lub regulacji granic między sąsiadującymi nieruchomościami;
5) dopuszczenie lokalizacji zabudowy na działkach budowlanych istniejących w dniu wejścia w życie planu, o powierzchni mniejszej niż określona w planie;
6) dopuszczenie lokalizacji tablic informacyjnych;
7) zakaz lokalizacji obiektów budowlanych, będących tablicą lub urządzeniem reklamowym, skierowanych do użytkowników Autostrady A2, mogących rozpraszać ich uwagę, z zachowaniem przepisów odrębnych;
8) zakaz sytuowania wszelkich obiektów i urządzeń tymczasowych z dopuszczeniem obiektów przeznaczonych do czasowego użytkowania w trakcie realizacji robót budowlanych.

§ 5. W zakresie zasad ochrony środowiska, przyrody i krajobrazu ustala się:
1) nakaz aby oddziaływanie z instalacji, związanych z przeznaczeniem terenu, nie powodowało przekroczenia standardów jakości środowiska określonych w przepisach odrębnych, poza terenem do którego inwestor posiada tytuł prawny;
2) zakaz lokalizacji przedsięwzięć mogących zawsze znacząco oddziaływać na środowisko z dopuszczeniem inwestycji celu publicznego oraz autostrad;
3) dopuszczenie lokalizacji przedsięwzięć mogących potencjalnie znacząco oddziaływać na środowisko z zastrzeżeniem § 11 pkt 3 i 5;

URZĄD GMINY
KLESZCZEWO
ul. Poznańska 4
63-005 Kleszczewo
woj. wielkopolskie

4) nakaz zapewnienia właściwego klimatu akustycznego wewnątrz budynków z pomieszczeniami przeznaczonymi na pobyt ludzi, poprzez zastosowanie środków technicznych, technologicznych lub organizacyjnych, w tym poprzez odpowiednie rozmieszczenie pomieszczeń socjalnych w budynkach przemysłowych w szczególności w zakresie oddziaływania istniejących dróg, zgodnie z przepisami odrębnymi;
5) przy realizacji inwestycji nakaz zachowania przepisów odrębnych dotyczących zmian istniejących stosunków wodnych, wpływających negatywnie na grunty sąsiednie.

§ 6. W zakresie zasad kształtowania krajobrazu nie podejmuje się ustaleń.

§ 7. W zakresie zasad ochrony dziedzictwa kulturowego i zabytków, w tym krajobrazów kulturowych, oraz dóbr kultury współczesnej, w granicach stref ochrony konserwatorskiej stanowisk archeologicznych, oznaczonych na rysunku planu, ustala się:
1) nakaz prowadzenia badań archeologicznych podczas prac ziemnych przy realizacji inwestycji związanych z zabudowaniem i zagospodarowaniem terenu;
2) nakaz uzyskania pozwolenia właściwego miejscowo konserwatora zabytków na prowadzenie badań archeologicznych, przed wydaniem decyzji o pozwoleniu na budowę.

§ 8. W zakresie wymagań wynikających z potrzeb kształtowania przestrzeni publicznych nie podejmuje się ustaleń.

§ 9. Nie ustala się granic i sposobów zagospodarowania terenów lub obiektów podlegających ochronie, ustalonych na podstawie przepisów odrębnych, w tym terenów górniczych, a także obszarów szczególnego zagrożenia powodzią oraz obszarów osuwania się mas ziemnych, krajobrazów priorytetowych, określonych w audycie krajobrazowym oraz w planach zagospodarowania przestrzennego województwa.

§ 10. W zakresie szczegółowych zasad i warunków scalania i podziału nieruchomości ustala się:
1) minimalną powierzchnię działki: 2500 m²;
2) minimalną szerokość frontu działki: 50 m;
3) kąt położenia granic działek w stosunku do pasa drogowego dróg publicznych i wewnętrznych od 70° do 110°;
4) nie wyznacza się granic obszarów wymagających przeprowadzenia procedury scalania i podziału nieruchomości w rozumieniu przepisów odrębnych.

§ 11. W zakresie szczególnych warunków zagospodarowania terenów oraz ograniczenia w ich użytkowaniu, w tym zakazu zabudowy, ustala się:
1) nakaz ochrony wód podziemnych, ze względu na położenie obszaru objętego planem w granicach Głównego Zbiornika Wód Podziemnych nr 143 – Subzbiornik Inowrocław-Gniezno oraz w granicach Głównego Zbiornika Wód Podziemnych nr 144 Dolina Kopalna Wielkopolska, poprzez zagospodarowanie ścieków komunalnych i przemysłowych zgodnie z §13 ust. 2 pkt 3 oraz poprzez zachowanie przepisów odrębnych;
2) w przypadku lokalizacji obiektów budowlanych o wysokości równej lub większej niż 50 m n.p.t. nakaz uzgodnienia z właściwym organem ruchu lotniczego;

URZĄD GMINY
KLESZCZEWO
ul. Poznańska 4
63-005 Kleszczewo
woj. wielkopolskie

3) zakaz lokalizacji nowych zakładów i instalacji zajmujących się działalnością gospodarczą polegającą na odzysku i unieszkodliwianiu odpadów, w tym ich magazynowaniu, przeładunku, oraz na zbieraniu odpadów, z zastrzeżeniem pkt 4;
4) dopuszczenie zbierania odpadów, wstępnego magazynowania oraz przeładunku, związanych wyłącznie z prowadzoną działalnością gospodarczą;
5) zakaz lokalizacji ferm hodowlanych, w szczególności drobiu oraz zwierząt futerkowych;
6) zakaz lokalizacji zakładów o zwiększonym ryzyku lub zakładów o dużym ryzyku wystąpienia poważnej awarii przemysłowej;
7) nakaz uwzględnienia ograniczeń wynikających z obowiązującej koncesji na poszukiwanie i rozpoznawanie złóż ropy naftowej i gazu ziemnego, zgodnie z przepisami odrębnymi.

§ 12. Dla terenów obiektów produkcyjnych, składów i magazynów oraz zabudowy usługowej, oznaczonych na rysunku planu symbolami **1P/U, 2P/U, 3P/U, 4P/U** ustala się następujące zasady kształtowania zabudowy oraz wskaźniki zagospodarowania terenu:
1) lokalizację obiektów budowlanych działalności produkcyjnej lub magazynowej oraz składów;
2) lokalizację obiektów budowlanych usługowych, z zakazem lokalizacji obiektów handlowych o powierzchni sprzedaży powyżej 2000 m²;
3) dopuszczenie lokalizacji w ramach działki budowlanej jednego lub kilku rodzajów obiektów budowlanych wymienionych w pkt 1 i 2;
4) dopuszczenie lokalizacji budynków gospodarczych, garażowo-gospodarczych i garaży związanych z prowadzoną na terenie działalnością produkcyjną, magazynową, składową lub usługową;
5) wskaźnik intensywności zabudowy od 0,05 do 0,50, liczony jako stosunek powierzchni całkowitej zabudowy do powierzchni działki budowlanej z zastrzeżeniem pkt 6;
6) dla terenu 3P/U wskaźnik intensywności zabudowy od 0,05 do 0,70, liczony jako stosunek powierzchni całkowitej zabudowy do powierzchni działki budowlanej;
7) minimalny udział powierzchni terenu biologicznie czynnego w stosunku do powierzchni działki budowlanej – 15%;
8) maksymalną wysokość budynków – 20,0 m, z zastrzeżeniem pkt 9;
9) maksymalną wysokość budynków gospodarczych, garażowo-gospodarczych i garaży – 8,0 m do najwyższego punktu dachu;
10) dowolną geometrię dachów;
11) minimalną powierzchnię nowo wydzielanych działek budowlanych – 2500 m²;
12) nakaz zapewnienia na działce budowlanej,co najmniej:
    a) 1 miejsca postojowego na każde 100 m² powierzchni użytkowej budynku usługowego,
    b) 1 miejsca postojowego na 300 m² powierzchni użytkowej budynków produkcyjnych lub 1 miejsce na 4 zatrudnionych w budynkach produkcyjnych;
    c) 1 miejsce postojowe na 300 m² powierzchni użytkowej magazynów lub 1 miejsce na 2 zatrudnionych w budynkach magazynowych;
    - wliczając w to miejsca postojowe w garażach i budynkach garażowo-gospodarczych;

§ 13. 1. W zakresie zasad modernizacji, rozbudowy i budowy systemów komunikacji ustala się:
1) nakaz lokalizacji dróg pożarowych, zgodnie z przepisami odrębnymi;

URZĄD GMINY
KLESZCZEWO
ul. Poznańska 4
63-005 Kleszczewo

2) nakaz zapewnienia miejsc postojowych dla pojazdów zaopatrzonych w kartę parkingową, zgodnie z przepisami odrębnymi;
3) obsługę komunikacyjną z dróg publicznych lub z drogi wewnętrznej w powiązaniu z drogami publicznymi z zastrzeżeniem pkt. 4 i pkt. 6 lit. d;
4) dopuszczenie obsługi komunikacyjnej z dróg serwisowych zlokalizowanych w pasie drogowym autostrady, z zastrzeżeniem pkt. 5
5) w przypadku obsługi komunikacyjnej inwestycji z drogi serwisowej, nakaz przebudowy drogi przed realizacją inwestycji do parametrów drogi klasy L, zgodnie z przepisami odrębnymi;
6) dla terenu drogi publicznej klasy autostrady, oznaczonego na rysunku planu symbolem KDA:
   a) szerokość drogi w liniach rozgraniczających – zgodnie z rysunkiem planu,
   b) zakaz lokalizacji sieci i innych urządzeń infrastruktury technicznej niezwiązanych z funkcjonowaniem drogi, z zastrz. lit. c,
   c) dopuszczenie lokalizacji sieci i innych urządzeń infrastruktury technicznej w przypadku, gdy nie ma technicznej możliwości ich lokalizacji w granicach linii rozgraniczających innych terenów, wyłącznie jako przejścia poprzeczne pod autostradą;
   d) zakaz lokalizacji bezpośrednich zjazdów z autostrady;
7) dla terenów dróg publicznych klasy zbiorczej, oznaczonych na rysunku planu symbolami 1KDZ, 2KDZ:
   a) szerokość drogi w liniach rozgraniczających – zgodnie z rysunkiem planu,
   b) zakaz lokalizacji sieci i innych urządzeń infrastruktury technicznej niezwiązanych z funkcjonowaniem drogi, z zastrz. lit. c,
   c) dopuszczenie lokalizacji sieci i innych urządzeń infrastruktury technicznej w przypadku gdy nie ma technicznej możliwości ich lokalizacji w granicach linii rozgraniczających innych terenów,
   d) zakaz lokalizacji miejsc postojowych w pasie drogowym;
8) dla terenu drogi publicznej klasy dojazdowej, oznaczonego na rysunku planu symbolem KDD:
   a) szerokość drogi w liniach rozgraniczających – zgodnie z rysunkiem planu,
   b) dopuszczenie lokalizacji sieci i innych urządzeń infrastruktury technicznej,
   c) zakaz lokalizacji miejsc postojowych w pasie drogowym;
9) dla terenu drogi wewnętrznej, oznaczonego na rysunku planu symbolem KDW:
   a) szerokość drogi w liniach rozgraniczających – zgodnie z rysunkiem planu,
   b) dopuszczenie lokalizacji sieci i innych urządzeń infrastruktury technicznej,
   c) zakaz lokalizacji miejsc postojowych w pasie drogowym.

2. W zakresie zasad modernizacji, rozbudowy i budowy infrastruktury technicznej ustala się:
1) dopuszczenie budowy, przebudowy, rozbudowy, odbudowy, remontu oraz rozbiórki sieci i innych urządzeń infrastruktury technicznej, zgodnie z przepisami odrębnymi;
2) w zakresie zaopatrzenia w wodę:
   a) zaopatrzenie w wodę z sieci wodociągowej, zgodnie z przepisami odrębnymi,
   b) zaopatrzenie w wodę do zewnętrznego gaszenia pożaru, zgodnie z przepisami odrębnymi,
   c) dopuszczenie lokalizacji hydrantów przeciwpożarowych;
3) w zakresie odprowadzania ścieków komunalnych i przemysłowych:

URZĄD GMINY
KLESZCZEWO
ul. Poznańska 4
63-005 Kleszczewo
woj. wielkopolskie

a) odprowadzanie ścieków komunalnych i przemysłowych do sieci kanalizacji sanitarnej, zgodnie z przepisami odrębnymi,
b) do czasu realizacji sieci kanalizacji sanitarnej dopuszczenie odprowadzania ścieków komunalnych i przemysłowych do szczelnych zbiorników bezodpływowych,
c) dopuszczenie lokalizacji lokalnych przepompowni ścieków komunalnych i przemysłowych;

4) w zakresie odprowadzania wód opadowych i roztopowych:
a) odprowadzanie wód opadowych i roztopowych do sieci kanalizacji deszczowej, zgodnie z przepisami odrębnymi,
b) do czasu realizacji sieci kanalizacji deszczowej dopuszczenie zagospodarowania wód opadowych i roztopowych na terenie własnej działki bez naruszania interesu osób trzecich, z zachowaniem przepisów odrębnych,
c) zakaz odprowadzania wód deszczowych i roztopowych na teren pasa drogowego autostrady, w tym do systemu odwodnienia autostrady;
d) dopuszczenie lokalizacji lokalnych przepompowni wód opadowych i roztopowych;
5) w zakresie zaopatrzenia w gaz ziemny ustala się zasilanie z sieci gazowej lub ze źródeł indywidualnych, zgodnie z przepisami odrębnymi;
6) w zakresie zaopatrzenia w energię elektryczną:
a) podłączenie do sieci elektroenergetycznej, zgodnie z przepisami odrębnymi,
b) dopuszczenie lokalizacji stacji transformatorowych;
7) w zakresie zaopatrzenia w ciepło do celów grzewczych i technologicznych ustala się nakaz stosowania paliw charakteryzujących się niskimi wskaźnikami emisyjnymi, energii elektrycznej lub odnawialnych źródeł energii do 100kW, z zastrzeżeniem pkt. 8;
8) dla energii wiatru dopuszczenie lokalizowania wyłącznie mikroinstalacji, zgodnie z przepisami odrębnymi;
9) nakaz gromadzenia i zagospodarowania odpadów zgodnie z przepisami odrębnymi.

§ 14. W zakresie sposobu i terminu tymczasowego zagospodarowania, urządzania i użytkowania terenów nie podejmuje się ustaleń.

§ 15. Ustala się stawkę procentową, służącą naliczeniu jednorazowej opłaty od wzrostu wartości nieruchomości, o której mowa w art. 36 ust. 4 ustawy o planowaniu i zagospodarowaniu przestrzennym, w wysokości:
1) dla terenów **P/U** - 30%;
2) dla terenów **KDA, KDZ, KDD, KDW** - 5%.

§ 16. Wykonanie uchwały powierza się Wójtowi Gminy Kleszczewo.

§ 17. Uchwała wchodzi w życie po upływie 14 dni od dnia ogłoszenia w Dzienniku Urzędowym Województwa Wielkopolskiego.

Przewodniczący Rady Gminy

Henryk Lesiński

Z up. WÓJTA
dr inż. arch. Agnieszka Pukulska-Schoen
Kierownik Referatu
Infrastruktury Komunalnej i Inwestycji

ZMIANA MIEJSCOWEGO PLANU ZAGOSPODAROWANIA PRZESTRZENNEGO GMINY KLESZCZEWO, OBEJMUJĄCA TERENY PRZEMYSŁOWO-USŁUGOWE WZDŁUŻ AUTOSTRADY A-2, POŁOŻONE W OBRĘBACH TULCE, KOMORNIKI, ŚRÓDKA I KRZYŻOWNIKI - ETAP 1

ZAŁĄCZNIK NR 1 DO UCHWAŁY NR XLIV/359/2018 RADY GMINY KLESZCZEWO Z DNIA 25 LIPCA 2018 r.

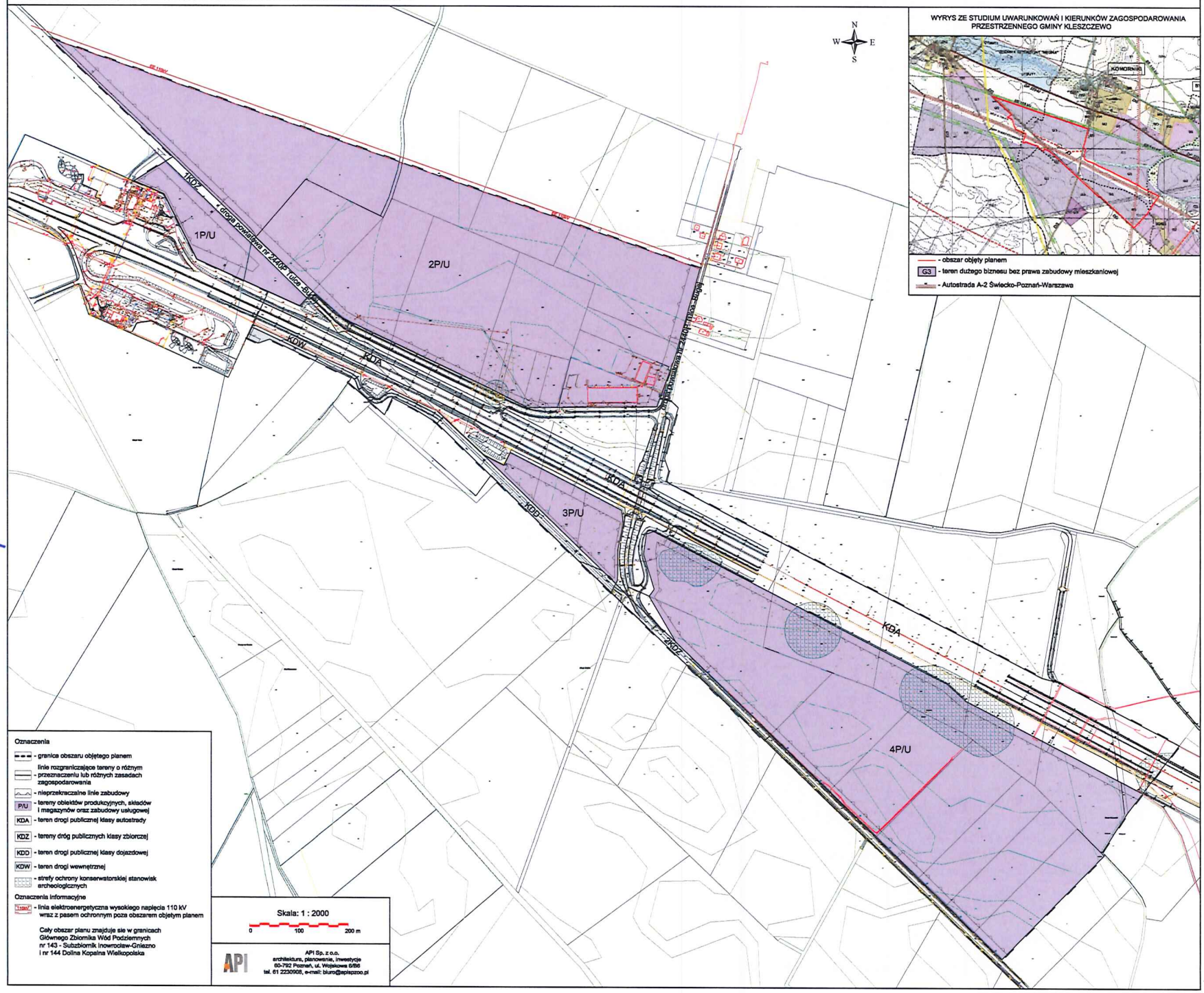

Z up. WÓJTA
dr inż. arch. Agnieszka Pakulska-Schoca
Kierownik Referatu
Infrastruktury Komunalnej i Inwestycji

URZĄD GMINY
KLESZCZEWO
ul. Poznańska 4
63-005 Kleszczewo
woj. wielkopolskie

WÓJT GMINY

Kleszczewo, 05.04.2017r.

OR.6220.18.2016

DECYZJA NR 3/2017
O ŚRODOWISKOWYCH UWARUNKOWANIACH

Na podstawie art. 71 ust. 1 i ust. 2 pkt 2, art. 75 ust. 1 pkt 1 lit. l i ust. 1 pkt 4 oraz art. 84 i art. 85 ust. 1 ustawy z dnia 3 października 2008 r. o udostępnianiu informacji o środowisku i jego ochronie, udziale społeczeństwa w ochronie środowiska oraz o ocenach oddziaływania na środowisko (tekst jednolity z 2016r. Dz. U. poz. 353 ze zmianami) w związku z art. 11 ustawy z dnia 9 października 2015r. o zmianie ustawy o udostępnianiu informacji o środowisku i jego ochronie, udziale społeczeństwa w ochronie środowiska oraz o ocenach oddziaływania na środowisko (Dz. U. z 2015r. poz. 1936) w związku z art. 104 oraz art. 108 § 1 ustawy z dnia 14 czerwca 1960 r. – Kodeks postępowania administracyjnego (tekst jednolity z 2016r. Dz.U. poz. 23 ze zmianami),

po rozpatrzeniu

wniosku Inwestora - **Zakład Komunalny w Kleszczewie, ul. Sportowa 3, 63-005 Kleszczewo** (Pełnomocnik: STUDIO DK Sp. z o.o. Sp. K, ul. Sielska 17d, 60-129 Poznań) o wydanie decyzji o środowiskowych uwarunkowaniach

stwierdzam

brak potrzeby przeprowadzenia oceny oddziaływania na środowisko planowanego przedsięwzięcia polegającego na **Budowie kanalizacji sanitarnej wraz z przykanalikami oraz sieci wodociągowej wraz z przyłączami w miejscowościach Komorniki i Nagradowice**

Integralną częścią decyzji jest charakterystyka przedsięwzięcia.

Uzasadnienie

Dnia 15 grudnia 2016r. Zakład Komunalny w Kleszczewie, ul. Sportowa 3, 63-005 Kleszczewo (Pełnomocnik: STUDIO DK Sp. z o.o. Sp. K, ul. Sielska 17d, 60-129 Poznań), zwrócił się z wnioskiem o wydanie decyzji o środowiskowych uwarunkowaniach.

Do wniosku załączona została: karta informacyjna przedsięwzięcia (3 egz.) wraz z jej zapisem w formie elektronicznej, poświadczona przez właściwy organ kopia mapy ewidencyjnej w skali 1:1000, mapa w skali zapewniającej czytelność przedstawionych danych z zaznaczonym przewidywanym terenem, na którym będzie realizowane przedsięwzięcie oraz z zaznaczonym przewidywanym obszarem, na który będzie oddziaływać przedsięwzięcie, wypis z ewidencji gruntów obejmujące przewidywany teren, na którym będzie realizowane przedsięwzięcie, oraz obejmujące przewidywany obszar, na który będzie oddziaływać przedsięwzięcie; wypis i wyrys z miejscowego planu zagospodarowania przestrzennego, dla terenu na którym będzie realizowane przedmiotowe przedsięwzięcie.

Planowana inwestycja polegać będzie na budowie kanalizacji sanitarnej wraz z przykanalikami oraz sieci wodociągowej wraz z przyłączami w miejscowościach Komorniki i Nagradowice, gmina Kleszczewo. W przekazanym przez Wójta Gminy Kleszczewo uzupełnieniu k.i.p. wskazano, że planowana sieć wodociągowa nie jest siecią magistralną.

Sieć kanalizacji sanitarnej będzie wykonana głównie w pasach drogowych oraz gruntach przyległych. Łączna długość planowanej kanalizacji wyniesie około 7,105 km. W ramach realizacji planowanej inwestycji wykonane zostaną:

- rurociągi grawitacyjne z rur PCV o średnicy od Ø 200 mm do Ø 400 mm i łącznej długości ok. 4 660 m,
- rurociągi tłoczne z rur PE o średnicy Ø 250 mm i łącznej długości ok. 2 688 m,
- rurociągi tłoczne z rur PE o średnicy Ø 90 mm i łącznej długości ok. 17 m,
- rurociągi wodociągowe z rur PE o średnicy Ø 150 mm i łącznej długości ok. 5 200 m,
- rurociągi wodociągowe z rur PE o średnicy Ø 100 mm i łącznej długości ok. 1 020 m,
- studzienki na rurociągu tłocznym w liczbie ok. 13 szt.,
- studzienki kanalizacyjne w liczbie ok. 70 szt.,
- przepompownie ścieków Ø 2,5 m - 2 szt.,
- modernizacja stacji uzdatniania wody w zakresie przebudowy rurociągów oraz wymiany szafek elektrycznych.

Planowane przedsięwzięcie, zgodnie z § 3 ust. 1 pkt 79 rozporządzenia Rady Ministrów z dnia 9 listopada 2010r. w sprawie przedsięwzięć mogących znacząco oddziaływać na środowisko (Dz. U. z 2016r. poz. 71) zalicza się do przedsięwzięć mogących potencjalnie znacząco oddziaływać na środowisko, dla których obowiązek przeprowadzenia oceny oddziaływania na środowisko może być stwierdzony.

Na podstawie art. 73 ust. 1 ustawy z dnia 3 października 2008r. o udostępnianiu informacji o środowisku i jego ochronie, udziale społeczeństwa w ochronie środowiska oraz o ocenach oddziaływania na środowiska (tekst jednolity z 2016r. Dz. U. poz. 353 ze zmianami) i art. 61 § 4 ustawy z dnia 14 czerwca 1960 r. – Kodeks postępowania administracyjnego (tekst jednolity z 2016r. Dz.U. poz. 23 ze zmianami) Wójt Gminy Kleszczewo zawiadomił wnioskodawcę oraz strony o wszczęciu postępowania w sprawie wydania decyzji o środowiskowych uwarunkowaniach dla w/w przedsięwzięcia (Zawiadomienie OR.6220.18.2016 z dnia 16.12.2016r.).

Zgodnie z art. 64 ust. 1 ustawy z dnia 3 października 2008r. o udostępnianiu informacji o środowisku i jego ochronie, udziale społeczeństwa w ochronie środowiska oraz o ocenach oddziaływania na środowisko (tekst jednolity z 2016r. Dz. U. poz. 353 ze zmianami) Wójt Gminy Kleszczewo pismem z dnia 16.12.2016r. sygn. OR.6220.18.2016 wystąpił do Regionalnego Dyrektora Ochrony Środowiska w Poznaniu oraz Państwowego Powiatowego Inspektora Sanitarnego w Poznaniu o wydanie opinii w sprawie obowiązku przeprowadzenia oceny oddziaływania przedmiotowego przedsięwzięcia na środowisko oraz określenia ewentualnego zakresu raportu dla w/w przedsięwzięcia.

Państwowy Powiatowy Inspektor Sanitarny w Poznaniu w opinii sanitarnej nr NS-52/2-244(1)/16 z dnia 30.12.2016r. (wpł. 09.01.2017r.) nie stwierdził potrzeby przeprowadzenia oceny oddziaływania przedsięwzięcia na środowisko i odstąpił od określenia zakresu raportu dla przedsięwzięcia polegającego na budowie kanalizacji sanitarnej, przepompowni ścieków – 2 kompletów, rurociągu tłocznego w m. Komorniki i Nagradowice, gm. Kleszczewo.

Wójt Gminy Kleszczewo pismem z dnia 20.01.2017r. sygn. OR.6220.18.2016 w związku ze zmianą inwestora i nazwy zadania oraz rozszerzeniem karty informacyjnej w/w przedsięwzięcia (zakres przedsięwzięcia pozostaje bez zmian) wystąpił do Państwowego Powiatowego Inspektora Sanitarnego w Poznaniu o ponowne wydanie opinii w sprawie obowiązku przeprowadzenia oceny oddziaływania przedmiotowego przedsięwzięcia na środowisko oraz określenia ewentualnego zakresu raportu dla w/w przedsięwzięcia.

Państwowy Powiatowy Inspektor Sanitarny w Poznaniu w opinii sanitarnej nr NS-52/2-35/17 z dnia 01.02.2017r. (wpł. 08.02.2017r.) nie stwierdził potrzeby przeprowadzenia oceny oddziaływania przedsięwzięcia na środowisko i odstąpił od określenia zakresu raportu

dla przedsięwzięcia pn. Budowa kanalizacji sanitarnej wraz z przykanalikami oraz sieci wodociągowej wraz z przyłączami w miejscowościach Komorniki i Nagradowice.

Wójt Gminy Kleszczewo pismem z dnia 14.02.2017r. sygn. OR.6220.18.2016, w związku ze zmianą inwestora oraz złożeniem przez pełnomocnika wyjaśnień dotyczących wodociągu, kwalifikacji przedsięwzięcia oraz rozszerzeniem inwestycji o dz. nr ew. 74/20 obr. Komorniki, wystąpił do Państwowego Powiatowego Inspektora Sanitarnego w Poznaniu o ponowne wydanie opinii w sprawie obowiązku przeprowadzenia oceny oddziaływania przedmiotowego przedsięwzięcia na środowisko oraz określenia ewentualnego zakresu raportu dla w/w przedsięwzięcia.

Państwowy Powiatowy Inspektor Sanitarny w Poznaniu w opinii sanitarnej nr NS-52/2-35(2)/17 z dnia 02.03.2017r. (wpł. 07.03.2017r.) nie stwierdził potrzeby przeprowadzenia oceny oddziaływania przedsięwzięcia na środowisko i odstąpił od określenia zakresu raportu dla przedsięwzięcia pn. Budowa kanalizacji sanitarnej wraz z przykanalikami oraz sieci wodociągowej wraz z przyłączami w miejscowościach Komorniki i Nagradowice.

Pismem nr WOO-IV.4240.1849.2016.AON.1 z dnia 04.01.2017r. (wpł. 09.01.2017r.) Regionalny Dyrektor Ochrony Środowiska w Poznaniu wezwał inwestora do uzupełnienia karty informacyjnej. 18.01.2017r. pełnomocnik przedłożył uzupełnienie k.i.p. Ponadto pismem z 20.01.2017r. znak OR.6220.18.2016 Wójt Gminy Kleszczewo przedstawił informację odnośnie zmiany Inwestora oraz nazwy planowanego przedsięwzięcia. Pismem z 01.02.2017r. znak: WOO-IV.4240.1849.2016. AON.3 Regionalny Dyrektor Ochrony Środowiska w Poznaniu zwrócił się do Wójta Gminy Kleszczewo, o wyjaśnienie przedstawionych zmian, wskazanie kwalifikacji przedsięwzięcia do rozporządzenia Rady Ministrów z dnia 9 listopada 2010 r. w sprawie przedsięwzięć mogących znacząco oddziaływać na środowisko (Dz. U. z 2016 r. poz. 71), określenie lokalizacji przedsięwzięcia, uzupełnienie k.i.p. o informacje dotyczące całego planowanego przedsięwzięcia oraz przedstawienie wypisu i wyrysu z miejscowego planu zagospodarowania przestrzennego dla obszaru objętego zamierzeniem inwestycyjnym lub przedstawienie informacji o jego braku. Wójt Gminy Kleszczewo w piśmie z 14.02.2017r, znak: OR.6220.18.2016 wskazał, że Inwestorem pozostaje Zakład Komunalny w Kleszczewie oraz przedstawił pozostałe wymagane informacje. Ponadto 21.02.2017r. pełnomocnik Inwestora przedstawił dodatkowe wyjaśnienia w sprawie.

W wyniku powyższej korespondencji – Regionalny Dyrektor Ochrony Środowiska w Poznaniu pismem nr WOO-IV.4240.1849.2016.AON.4 z dnia 24.02.2017r. (wpł. 27.02.2017r.) wyraził opinię, że dla planowanego przedsięwzięcia pn. Budowa kanalizacji sanitarnej wraz z przykanalikami oraz sieci wodociągowej wraz z przyłączami w miejscowościach Komorniki i Nagradowice nie ma potrzeby przeprowadzenia oceny oddziaływania na środowisko.

Po przeanalizowaniu stanowisk Regionalnego Dyrektora Ochrony Środowiska i Państwowego Powiatowego Inspektora Sanitarnego, a także informacji zawartych w karcie informacyjnej przedsięwzięcia oraz jej uzupełnieniach złożonych przez Inwestora oraz po uwzględnieniu uwarunkowań zawartych w art. 63 ust. 1 ustawy z dnia 3 października 2008r. o udostępnianiu informacji o środowisku i jego ochronie, udziale społeczeństwa w ochronie środowiska oraz o ocenach oddziaływania na środowisko (tekst jednolity z 2016r. Dz. U. poz. 353 ze zmianami) w szczególności:

1. <u>rodzaju i charakterystyki przedsięwzięcia:</u>

- Planowane przedsięwzięcie będzie polegać na budowie kanalizacji sanitarnej wraz z przykanalikami oraz sieci wodociągowej wraz z przyłączami w miejscowościach Komorniki i Nagradowice, gmina Kleszczewo;

- W uzupełnieniu k.i.p. wskazano, że planowana sieć wodociągowa nie jest siecią magistralną;
- Sieć kanalizacji sanitarnej będzie wykonana głównie w pasach drogowych oraz gruntach przyległych. Łączna długość planowanej kanalizacji wyniesie około 7,105 km. W ramach realizacji planowanej inwestycji wykonane zostaną: rurociągi grawitacyjne z rur PCV o średnicy od Ø 200 mm do Ø 400 mm i łącznej długości ok. 4 660 m, rurociągi tłoczne z rur PE o średnicy Ø 250 mm i łącznej długości ok. 2 688 m, rurociągi tłoczne z rur PE o średnicy Ø 90 mm i łącznej długości ok. 17 m, rurociągi wodociągowe z rur PE o średnicy Ø 150 mm i łącznej długości ok. 5 200 m, rurociągi wodociągowe z rur PE o średnicy Ø 100 mm i łącznej długości ok. 1 020 m, studzienki na rurociągu tłocznym w liczbie ok. 13 szt., studzienki kanalizacyjne w liczbie ok. 70 szt., przepompownie ścieków Ø 2,5 m - 2 szt., modernizacje stacji uzdatniania wody w zakresie przebudowy rurociągów oraz wymiany szafek elektrycznych;
- Projektowana kanalizacja sanitarna ma charakter inwestycji liniowej. Rurociągi będą układane w wykopach otwartych, ze ścianami szalowanymi na głębokości do 5 m p.p.t. Przewidywana szerokość wykopu wyniesie maksymalnie 2,1 m;
- W przypadku braku możliwości wykonania kanalizacji i wodociągu wykopem otwartym, kanalizacja oraz wodociąg zostaną wykonane metodą bezwykopową;
- Rurociągi kanalizacji sanitarnej oraz przepompownie będą szczelne. Przepompownie zostaną zagłębione w ziemi. Ścieki sanitarne z miejscowości Komorniki i Nagradowice będą odprowadzane do oczyszczalni ścieków w Nagradowicach, która posiada wystarczającą przepustowość do przyjęcia ścieków. Rurociągi kanalizacji sanitarnej będą szczelne;
- Woda na etapie budowy przewidziana jest głównie do celów technologicznych i obejmować będzie głównie próby szczelności planowanych sieci. Woda na próby szczelności pobierana będzie z istniejącej sieci wodociągowej. Sieć wodociągowa zostanie poddana płukaniu wstępnemu oraz wtórnemu po wykonaniu dezynfekcji i dechloracji. Wykorzystywana woda do płukania będzie pochodzić z istniejącej sieci wodociągowej. Wody z płukania wstępnego będą odprowadzone do rowu melioracyjnego lub do istniejącej sieci kanalizacji. Zużyte wody po płukaniu wtórnym będą odprowadzane do istniejącej sieci kanalizacji sanitarnej lub zostanie wywieziona wozami asenizacyjnymi, na oczyszczalnię ścieków;
- Odwodnienia wykopów będą wiązały się z lokalnym obniżeniem zwierciadła wód gruntowych, na okres prowadzenia prac ziemnych i układania kanalizacji. W uzupełnieniu k.i.p. wskazano, że w przypadku występowania gruntów niespoistych (piaski i żwiry) odwodnienie wykopów będzie prowadzone z wykorzystaniem igłofiltrów, natomiast w przypadku gruntów spoistych odwodnienie będzie prowadzone za pomocą drenażu. Wody pochodzące z odwodnienia wykopów odprowadzane będą do istniejących rowów melioracyjnych lub rowów przydrożnych;
- W celu wyeliminowania zagrożeń dla środowiska gruntowo-wodnego na etapie realizacji przedsięwzięcia Inwestor przewiduje użytkowanie maszyn sprawnych technicznie oraz magazynowanie materiałów budowlanych w sposób nie stwarzający ryzyka zanieczyszczenia środowiska;
- W k.i.p. wskazano, że w czasie realizacji inwestycji ścieki bytowe gromadzone będą w zbiorniku bezodpływowym, a następnie będą odbierane i wywożone przez koncesjonowane przedsiębiorstwo;
- Odnosząc się do art. 63 ust 1 pkt 1 lit. f w k.i.p wskazano, że w trakcie budowy będą powstawały odpady o kodach: 17 03 01*, 17 09 04, 17 01 81, 17 05 06 i 17 02 03. Na etapie eksploatacji będą powstawały odpady o kodach: 20 03 06 oraz 19 08 09. Inwestor wskazał, że na etapie realizacji przedsięwzięcia powstające odpady będą

przykrywane folią lub siatką i gromadzone na terenie zaplecza lub placu budowy, w wyznaczonym miejscu;
- Na etapie eksploatacji odpady ze studzienek kanalizacyjnych będą usuwane 1 raz na pół roku i będą zbierane za pomocą specjalistycznych urządzeń. Odbiór tych odpadów będzie odbywał się w sposób szczelny;
- Wszystkie odpady będą przekazywane uprawnionemu podmiotowi w celu ich dalszego zagospodarowania;
- Biorąc pod uwagę powyższe, w tym planowane rozwiązania organizacyjne i techniczne oraz planowany sposób postępowania z odpadami, nie przewiduje się negatywnego wpływu przedmiotowego przedsięwzięcia na środowisko gruntowo-wodne w rejonie zainwestowania;
- Odnosząc się do zapisów art. 63 ust. 1 pkt 1 lit. d ustawy ooś stwierdzono, że na etapie realizacji przedsięwzięcia może nastąpić niewielka emisja substancji do powietrza (faza prowadzenia prac budowlanych). Będzie ona związana z powstawaniem pyłów, w związku z prowadzeniem robót ziemnych;
- Ponadto, źródłem emisji substancji do powietrza będą procesy spalania paliw w silnikach maszyn i urządzeń pracujących na budowie. Z uwagi jednak na fakt, że emisje te będą miały charakter miejscowy i okresowy oraz ustaną po zakończeniu prac budowlanych, należy je uznać za pomijalne;
- Ze względu na skalę i charakter inwestycji oraz stosowaną technologię (szczelne kanały układane w wykopie, zagłębione w ziemi przepompownie) nie przewiduje się jej wpływu na stan jakości powietrza w rejonie zainwestowania;
- Nie wystąpi również negatywne oddziaływanie na środowisko ze strony przedmiotowej inwestycji w zakresie emisji hałasu. Chwilowe niekorzystne oddziaływanie hałasu na środowisko może wystąpić jedynie w fazie realizacji. Będzie to jednak oddziaływanie krótkotrwałe, odwracalne i ustąpi po zakończeniu robót budowlanych. Wszelkie prace wykonawcze, w tym praca maszyn budowlanych ograniczone zostaną wyłącznie do pory dziennej. Z uwagi na rodzaj oraz charakter planowanej inwestycji (uzbrojenia podziemne) na etapie jej eksploatacji nie będzie następowała emisja hałasu do środowiska;
- Uwzględniając zapisy art. 63 ust. 1 pkt 1 lit. b oraz pkt 2 lit. f ustawy ooś stwierdzono, iż w związku z charakterem i lokalizacją przedsięwzięcia w fazie jej eksploatacji nie przewiduje się istotnych powiązań z innymi przedsięwzięciami ani kumulowania się oddziaływań planowanego przedsięwzięcia i innych przedsięwzięć;
- Z uwagi na rodzaj i skalę planowanego przedsięwzięcia, odnosząc się do zapisów art. 63 ust. 1 pkt 1 lit. e należy stwierdzić, że eksploatacja przedsięwzięcia nie będzie związana z ryzykiem wystąpienia poważnych awarii;
- Biorąc pod uwagę zastosowanie wysokiej jakości materiałów budowlanych, które zapewnią dostateczne zabezpieczenie przez ewentualnymi awariami, realizację i eksploatację przedsięwzięcia zgodnie z obowiązującymi normami i przepisami, a także lokalizację planowanego przedsięwzięcia, ryzyko wystąpienia katastrof naturalnych i budowalnych jest niewielkie;
- W ramach rozwiązań chroniących środowisko przewidziano zastosowanie materiałów gwarantujących szczelność, co będzie stanowiło zabezpieczenie zarówno przed możliwością wystąpienia eksfiltracji ścieków do gruntu, jak również infiltracji wody gruntowej do kanałów;
- Ponadto przedsięwzięcie, ze względu na swój charakter nie wpłynie znacząco na zmiany klimatu na etapie realizacji, eksploatacji i likwidacji. Przyjęte rozwiązania techniczne i technologiczne, w tym uzbrojenia podziemne oraz zastosowane materiały ograniczą wrażliwość przedsięwzięcia na zmiany klimatu;

2. usytuowaniu przedsięwzięcia, z uwzględnieniem możliwego zagrożenia dla środowiska, w szczególności przy istniejącym i planowanym użytkowaniu terenu, zdolności samooczyszczenia się środowiska i odnawiania się zasobów naturalnych, walorów przyrodniczych i krajobrazowych oraz uwarunkowań miejscowych planów zagospodarowania przestrzennego:

- Uwzględniając skalę i rodzaj przedsięwzięcia stwierdzono, iż przy zastosowaniu rozwiązań chroniących środowiskowo gruntowo-wodne przedstawionych przez Inwestora w przedłożonych dokumentach, w trakcie normalnego eksploatowania analizowanego przedsięwzięcia, nie powinno ono znacząco negatywne oddziaływać na środowisko;
- Mając na uwadze lokalizację przedsięwzięcia, w odniesieniu do art. 63 ust. 1 pkt 2 lit. a, c, d oraz i ustawy ooś stwierdzono, że jego eksploatacja nie spowoduje negatywnego wpływu na środowisko gruntowo-wodne, w tym na obszary wodno-błotne oraz inne obszary o płytkim zaleganiu wód podziemnych, obszary leśne oraz obszary objęte ochroną, a także wody powierzchniowe;
- Według charakterystyki Jednolitych Części Wód Podziemnych (JCWPd) planowana inwestycja znajduje się w granicach JCWPd o kodzie GW600060, której stan ilościowy oceniono jako dobry, chemiczny oceniono jako dobry, a ocena zagrożenia nieosiągnięcia dobrego stanu ilościowego została wyznaczona jako niezagrożona;
- Ponadto przedsięwzięcie realizowane będzie na terenie obszaru Jednolitej Części Wód Powierzchniowych o kodzie: PLRW600016185747 - Kopel do Głuszynki, o statusie naturalna część wód, o złym stanie i ocenie ryzyka określonej jako zagrożona nieosiągnięciem celów środowiskowych;
- Odnosząc się do art. 63 ust. 1 pkt 2 lit. k, uwzględniając rodzaj i zakres prac związanych z realizacją przedsięwzięcia oraz rozwiązania chroniące środowiskowo gruntowo-wodne, w tym w szczególności w zakresie gospodarki odpadami i gospodarki wodno-ściekowej, nie przewiduje się jego negatywnego oddziaływania na Jednolite Części Wód Powierzchniowych i Jednolite Części Wód Podziemnych. W związku z powyższym należy uznać, że realizacja inwestycji nie będzie miała negatywnego wpływu na osiągnięcie celów środowiskowych określonych w Planie gospodarowania wodami na obszarze dorzecza Odry. Ponadto inwestycja pozwoli na poprawę stanu sanitarnego na przedmiotowym terenie ze względu na likwidację nieszczelnych zbiorników bezodpływowych na przyległych posesjach i wpłynie pozytywnie na poprawę jakości wód powierzchniowych i podziemnych;
- Uwzględniając kryteria, o których mowa w art. 63 ust.1 pkt 1 lit. c oraz pkt 2 lit. e ustawy ooś należy stwierdzić, iż eksploatacja przedsięwzięcia nie będzie wiązała się z nadmiernym wykorzystaniem zasobów naturalnych oraz znaczącym negatywnym wpływem na bioróżnorodność;
- Na podstawie przedstawionych materiałów stwierdzono, że teren przeznaczony pod przedsięwzięcie zlokalizowany jest poza obszarami chronionymi na podstawie ustawy z 16 kwietnia 2004 r. o ochronie przyrody (Dz. U. z 2016 r. poz. 2134 ze zmianami), a najbliżej położonymi obszarami Natura 2000 są: obszar mający znaczenie dla Wspólnoty Dolina Średzkiej Strugi PLH300057 oddalony o ok. 4 km oraz obszar mający znaczenie dla Wspólnoty Dolina Cybiny PLH300038, oddalony o ok. 9 km od przedsięwzięcia;
- W przypadku kolizji przedsięwzięcia z drzewami planowany rurociąg, w miarę możliwości, układany będzie metodą bezwykopową. Maksymalna liczba drzew kolidująca z przebiegiem planowanej sieci kanalizacji sanitarnej i ewentualnie przeznaczonych do wycinki to: 16 jabłoni pospolitych o średnicach do 40 cm, 3 olsze czarne o średnicach do 35 cm, 1 jesion wyniosły o średnicy 20 cm, 5 jaworów o średnicach do 50 cm, 12 klonów pospolitych o średnicach do 25 cm, 9 świerków zwyczajnych o średnicach do 15 cm, 8 robinii akacjowych o średnicach do 15 cm. Ponadto, wycinka może również

obejmować 210 m^2 krzewów. Podczas wizji terenowej przeprowadzonej 18 stycznia 2017r. na drzewach i krzewach przeznaczonych do wycinki nie stwierdzono obecności porostów ani dziupli i gniazd ptaków. W przypadku konieczności przeprowadzenia wycinki drzew Inwestor zobowiązał się do jej wykonania poza okresem lęgowym ptaków, który w Wielkopolsce przypada średnio od 1 marca do 31 lipca. Przewidziane są nasadzenia rekompensacyjne;

- Mając na względzie lokalizację przedsięwzięcia poza obszarami chronionymi, głównie w pasach drogowych, ewentualną wycinkę drzew o przeciętnych walorach przyrodniczych i planowane nasadzenia rekompensacyjne, nie przewiduje się znaczącego negatywnego oddziaływania przedsięwzięcia na środowisko przyrodnicze, w tym na różnorodność biologiczną, rozumianą jako liczebność i kondycję populacji występujących gatunków, w szczególności gatunków chronionych, rzadkich lub ginących oraz ich siedliska;
- Realizacja przedsięwzięcia nie wpłynie także na obszary chronione, a w szczególności na siedliska przyrodnicze, gatunki roślin i zwierząt oraz ich siedlisk, dla których ochrony zostały wyznaczone obszary Natura 2000, ani pogorszenia integralności obszarów Natura 2000 lub powiązania z innymi obszarami;
- Ponadto, przedsięwzięcie nie spowoduje utraty i fragmentacji siedlisk oraz nie wpłynie na krajobraz i funkcję ekosystemu;
- Inwestycja zlokalizowana jest na terenie gm. Kleszczewo (objętym ustaleniami miejscowego planu zagospodarowania przestrzennego gm. Kleszczewo – uchwała nr XXXVII/181/2005 Rady Gminy w Kleszczewie z dnia 30 września 2005r. (Dz. Urz. Woj. Wielk. Nr 158 poz. 4295 z dnia 18 listopada 2005 ze zamianami), na podstawie wypisu nr 339/2016 z dnia 16.12.2016r. oraz nr 35/2017 z dnia 15.02.2017r.);

3. rodzaju, cechach i skali możliwego oddziaływania rozważanego w odniesieniu do kryteriów wymienionych w pkt 1 i 2 oraz w art. 62 ust. 1:

- Zgodnie z art. 63 ust. 1 pkt 3 ustawy z dnia 3 października 2008r. o udostępnianiu informacji o środowisku i jego ochronie, udziale społeczeństwa w ochronie środowiska oraz o ocenach oddziaływania na środowisko (tekst jednolity z 2016r. Dz. U. poz. 353 ze zmianami) przeanalizowano zasięg, wielkość i złożoność oddziaływania, możliwości ograniczenia oddziaływania, a także możliwość powiązań z innymi przedsięwzięciami ustalono, że realizacja planowanego przedsięwzięcia nie pociągnie za sobą zagrożeń dla środowiska i przedmiotowe przedsięwzięcie nie będzie transgranicznie oddziaływać na środowisko;

Wójt Gminy Kleszczewo wydał postanowienie OR.6220.18.2016 z dnia 09.03.2017r., w którym stwierdził brak potrzeby przeprowadzenia oceny oddziaływania na środowisko dla planowanego przedsięwzięcia.

Zgodnie z art. 10 § 1 ustawy z dnia 14 czerwca 1960 r. – Kodeks postępowania administracyjnego (tekst jednolity z 2016r. Dz.U. poz. 23 ze zmianami) Wójt Gminy Kleszczewo pismem OR.6220.18.2016 z dnia 09.03.2016 r. zawiadomił strony postępowania o możliwości zapoznania się i wypowiedzenia się co do zgromadzonych materiałów w przedmiotowym postępowaniu przed wydaniem decyzji. W wyznaczonym terminie żadna ze stron biorących udział w postępowaniu nie wniosła uwag ani wniosków.

Z uwagi na odstąpienie od obowiązku przeprowadzenia oceny oddziaływania przedsięwzięcia na środowisko, postępowanie w przedmiotowej sprawie nie wymagało zapewnienia możliwości udziału społeczeństwa.

Biorąc pod uwagę informacje zawarte w karcie informacyjnej przedsięwzięcia oraz opiniach przesłanych przez Regionalnego Dyrektora Ochrony Środowiska w Poznaniu i Państwowego Powiatowego Inspektora Sanitarnego w Poznaniu, organ uznał, że planowane

przedsięwzięcie nie wpłynie w znaczący negatywny sposób na środowisko. Stwierdzono także, że po zrealizowaniu przez inwestora warunków zawartych w przedłożonych dokumentach, realizacja przedmiotowej inwestycji będzie zgodna z wymaganiami ochrony środowiska.

Zgodnie z art. 84 ust. 1 ustawy z dnia 3 października 2008 r. o udostępnianiu informacji o środowisku i jego ochronie, udziale społeczeństwa w ochronie środowiska oraz ocenach oddziaływania na środowisko (tekst jednolity z 2016r. Dz. U. poz. 353 ze zmianami), w niniejszej decyzji stwierdzono brak potrzeby przeprowadzenia oceny oddziaływania przedsięwzięcia na środowisko.

Nadanie decyzji rygoru natychmiastowej wykonalności umożliwi Inwestorowi aplikowanie o dofinansowanie ze środków w ramach Programu Rozwoju Obszarów Wiejskich na lata 2014-2020.

Wobec powyższego orzeczono jak w sentencji.

Pouczenie

Od niniejszej decyzji służy stronom prawo wniesienia odwołania do Samorządowego Kolegium Odwoławczego w Poznaniu za pośrednictwem Wójta Gminy Kleszczewo, w terminie 14 dni od daty jej doręczenia.

Decyzja o środowiskowych uwarunkowaniach nie rodzi praw do terenu oraz nie narusza prawa własności i uprawnień osób trzecich.

Prawomocność decyzji musi zostać potwierdzona przez organ wydający decyzję, poprzez zamieszczenie w niej klauzuli stwierdzającej prawomocność.

Zgodnie z art. 72 ust. 3 ustawy z dnia 3 października 2008 r. o udostępnianiu informacji o środowisku i jego ochronie, udziale społeczeństwa w ochronie środowiska oraz o ocenach oddziaływania na środowisko (tekst jednolity z 2016r. Dz. U. poz. 353 ze zmianami) decyzję o środowiskowych uwarunkowaniach dołącza się do wniosku o wydanie decyzji, o których mowa w art. 72 ust. 1 oraz zgłoszenia, o którym mowa w ust. 1a w/w ustawy. Wniosek ten lub zgłoszenie powinny być złożone nie później niż przed upływem sześciu lat od dnia, w którym decyzja o środowiskowych uwarunkowaniach stała się ostateczna, z zastrzeżeniem art. 72 ust. 4 i 4b.

WÓJT GMINY KLESZCZEWO

Z up. Wójta
mgr inż. Monika Nowicka
inspektor ds. ochrony środowiska i rolnictwa

Otrzymują:

1. Zakład Komunalny w Kleszczewie, ul. Sportowa 3, 63-005 Kleszczewo (Pełnomocnik: STUDIO DK Sp. z o.o. Sp. K, ul. Sielska 17d, 60-129 Poznań)
2. Pozostałe strony na podstawie art. 74 ust. 3 ustawy z dnia 3 października 2008r. o udostępnianiu informacji o środowisku i jego ochronie, udziale społeczeństwa w ochronie środowiska oraz o ocenach oddziaływania na środowisko (tekst jednolity z 2016 r. Dz. U. poz. 353 ze zmianami) w związku z art. 49 ustawy z dnia 14 czerwca 1960r. – Kodeks postępowania administracyjnego (tekst jednolity z 2016r. Dz. U. poz. 23 ze zmianami)
3. a/a MN

Do wiadomości:

1. Regionalna Dyrekcja Ochrony Środowiska, ul. Jana Henryka Dąbrowskiego 79, 60-529 Poznań
2. Państwowy Powiatowy Inspektor Sanitarny, ul. Gronowa 22, 61-655 Poznań
3. Starosta Poznański, ul. Jackowskiego 18, 60-509 Poznań (na podstawie art. 86a ustawy z dnia 3 października 2008 r. o udostępnianiu informacji o środowisku i jego ochronie, udziale społeczeństwa w ochronie środowiska oraz o ocenach oddziaływania na środowisko (tekst jednolity z 2016r. Dz. U. poz. 353 ze zmianami)

URZĄD GMINY KLESZCZEWO ul. Poznańska 63-005 Kleszczewo woj. wielkopolskie

Zwolniono z opłaty skarbowej – art. 7 ustawy z dnia 16 listopada 2006r. o opłacie skarbowej (tekst jednolity z 2016r. Dz. U. poz. 1827)

Decyzja niniejsza jest ostateczna
Kleszczewo dn. 05.05.2017r.

WÓJT
mgr inż. Bogdan Kemnitz

OR.6220.18.2016

Kleszczewo, 05.04.2017r.

Załącznik nr 1 do decyzji nr 3/2017 Wójta Gminy Kleszczewo z dnia 05.04.2017r. nr OR.6220.18.2016

Charakterystyka planowanego przedsięwzięcia zgodnie z art. 82 ust. 3 ustawy o udostępnianiu informacji o środowisku i jego ochronie, udziale społeczeństwa w ochronie środowiska oraz o ocenach oddziaływania na środowisko (tekst jednolity z 2016r. Dz. U. poz. 353 ze zmianami)

Planowana inwestycja polegać będzie na budowie kanalizacji sanitarnej wraz z przykanalikami oraz sieci wodociągowej wraz z przyłączami w miejscowościach Komorniki i Nagradowice, gmina Kleszczewo.

W uzupełnieniu k.i.p. wskazano, że planowana sieć wodociągowa nie jest siecią magistralną. Sieć kanalizacji sanitarnej będzie wykonana głównie w pasach drogowych oraz gruntach przyległych. Łączna długość planowanej kanalizacji wyniesie około 7,105 km. W ramach realizacji planowanej inwestycji wykonane zostaną:

- rurociągi grawitacyjne z rur PCV o średnicy od Ø 200 mm do Ø 400 mm i łącznej długości ok. 4 660 m,
- rurociągi tłoczne z rur PE o średnicy Ø 250 mm i łącznej długości ok. 2 688 m,
- rurociągi tłoczne z rur PE o średnicy Ø 90 mm i łącznej długości ok. 17 m,
- rurociągi wodociągowe z rur PE o średnicy Ø 150 mm i łącznej długości ok. 5 200 m,
- rurociągi wodociągowe z rur PE o średnicy Ø 100 mm i łącznej długości ok. 1 020 m,
- studzienki na rurociągu tłocznym w liczbie ok. 13 szt.,
- studzienki kanalizacyjne w liczbie ok. 70 szt.,
- przepompownie ścieków Ø 2,5 m - 2 szt.,
- modernizacje stacji uzdatniania wody w zakresie przebudowy rurociągów oraz wymiany szafek elektrycznych.

Projektowana kanalizacja sanitarna ma charakter inwestycji liniowej. Rurociągi będą układane w wykopach otwartych, ze ścianami szalowanymi na głębokości do 5 m p.p.t. Przewidywana szerokość wykopu wyniesie maksymalnie 2,1 m. W przypadku braku możliwości wykonania kanalizacji i wodociągu wykopem otwartym, kanalizacja oraz wodociąg zostaną wykonane metodą bezwykopową.

Rurociągi kanalizacji sanitarnej oraz przepompownie będą szczelne. Przepompownie zostaną zagłębione w ziemi. Ścieki sanitarne z miejscowości Komorniki i Nagradowice będą odprowadzane do oczyszczalni ścieków w Nagradowicach, która posiada wystarczającą przepustowość do przyjęcia ścieków. Rurociągi kanalizacji sanitarnej będą szczelne. Woda na etapie budowy przewidziana jest głównie do celów technologicznych i obejmować będzie głównie próby szczelności planowanych sieci.

Woda na próby szczelności pobierana będzie z istniejącej sieci wodociągowej. Sieć wodociągowa zostanie poddana płukaniu wstępnemu oraz wtórnemu po wykonaniu dezynfekcji i dechloracji. Wykorzystywana woda do płukania będzie pochodzić z istniejącej sieci wodociągowej. Wody z płukania wstępnego będą odprowadzone do rowu melioracyjnego lub do istniejącej sieci kanalizacji. Zużyte wody po płukaniu wtórnym będą odprowadzane do istniejącej sieci kanalizacji sanitarnej lub zostanie wywieziona wozami asenizacyjnymi, na oczyszczalnię ścieków.

Odwodnienia wykopów będą wiązały się z lokalnym obniżeniem zwierciadła wód gruntowych, na okres prowadzenia prac ziemnych i układania kanalizacji. W uzupełnieniu k.i.p. wskazano, że w przypadku występowania gruntów niespoistych (piaski i żwiry) odwodnienie wykopów będzie prowadzone z wykorzystaniem igłofiltrów, natomiast w przypadku gruntów spoistych odwodnienie będzie prowadzone za pomocą drenażu. Wody pochodzące z odwodnienia wykopów odprowadzane będą do istniejących rowów melioracyjnych lub rowów przydrożnych.

W celu wyeliminowania zagrożeń dla środowiska gruntowo-wodnego na etapie realizacji przedsięwzięcia Inwestor przewiduje użytkowanie maszyn sprawnych technicznie oraz magazynowanie materiałów budowlanych w sposób nie stwarzający ryzyka zanieczyszczenia środowiska. W k.i.p. wskazano, że w czasie realizacji inwestycji ścieki bytowe gromadzone będą w zbiorniku bezodpływowym, a następnie będą odbierane i wywożone przez koncesjonowane przedsiębiorstwo.

Odnosząc się do art. 63 ust 1 pkt 1 lit. f w k.i.p wskazano, że w trakcie budowy będą powstawały odpady o kodach: 17 03 01*, 17 09 04, 17 01 81, 17 05 06 i 17 02 03. Na etapie eksploatacji będą powstawały odpady o kodach: 20 03 06 oraz 19 08 09. Inwestor wskazał, że na etapie realizacji przedsięwzięcia powstające odpady będą przykrywane folią lub siatką i gromadzone na terenie zaplecza lub placu budowy, w wyznaczonym miejscu.

Na etapie eksploatacji odpady ze studzienek kanalizacyjnych będą usuwane 1 raz na pół roku i będą zbierane za pomocą specjalistycznych urządzeń. Odbiór tych odpadów będzie odbywał się w sposób szczelny. Wszystkie odpady będą przekazywane uprawnionemu podmiotowi w celu ich dalszego zagospodarowania. Biorąc pod uwagę powyższe, w tym planowane rozwiązania organizacyjne i techniczne oraz planowany sposób postępowania z odpadami, nie przewiduje się negatywnego wpływu przedmiotowego przedsięwzięcia na środowisko gruntowo-wodne w rejonie zainwestowania.

Odnosząc się do zapisów art. 63 ust. 1 pkt 1 lit. d ustawy ooś stwierdzono, że na etapie realizacji przedsięwzięcia może nastąpić niewielka emisja substancji do powietrza (faza prowadzenia prac budowlanych). Będzie ona związana z powstawaniem pyłów, w związku z prowadzeniem robót ziemnych. Ponadto, źródłem emisji substancji do powietrza będą procesy spalania paliw w silnikach maszyn i urządzeń pracujących na budowie. Z uwagi jednak na fakt, że emisje te będą miały charakter miejscowy i okresowy oraz ustaną po zakończeniu prac budowlanych, należy je uznać za pomijalne. Ze względu na skalę i charakter inwestycji oraz stosowaną technologię (szczelne kanały układane w wykopie, zagłębione w ziemi przepompownie) nie przewiduje się jej wpływu na stan jakości powietrza w rejonie zainwestowania.

Nie wystąpi również negatywne oddziaływanie na środowisko ze strony przedmiotowej inwestycji w zakresie emisji hałasu. Chwilowe niekorzystne oddziaływanie hałasu na środowisko może wystąpić jedynie w fazie realizacji. Będzie to jednak oddziaływanie krótkotrwałe, odwracalne i ustąpi po zakończeniu robót budowlanych. Wszelkie prace wykonawcze, w tym praca maszyn budowlanych ograniczone zostaną wyłącznie do pory dziennej. Z uwagi na rodzaj oraz charakter planowanej inwestycji (uzbrojenia podziemne) na etapie jej eksploatacji nie będzie następowała emisja hałasu do środowiska.

Uwzględniając zapisy art. 63 ust. 1 pkt 1 lit. b oraz pkt 2 lit. f ustawy ooś stwierdzono, iż w związku z charakterem i lokalizacją przedsięwzięcia w fazie jej eksploatacji nie przewiduje się istotnych powiązań z innymi przedsięwzięciami ani kumulowania się oddziaływań planowanego przedsięwzięcia i innych przedsięwzięć.

Z uwagi na rodzaj i skalę planowanego przedsięwzięcia, odnosząc się do zapisów art. 63 ust. 1 pkt 1 lit. e należy stwierdzić, że eksploatacja przedsięwzięcia nie będzie związana z ryzykiem wystąpienia poważnych awarii.

Biorąc pod uwagę zastosowanie wysokiej jakości materiałów budowlanych, które zapewnią dostateczne zabezpieczenie przez ewentualnymi awariami, realizację i eksploatację przedsięwzięcia zgodnie z obowiązującymi normami i przepisami, a także lokalizację planowanego przedsięwzięcia, ryzyko wystąpienia katastrof naturalnych i budowalnych jest niewielkie.

W ramach rozwiązań chroniących środowisko przewidziano zastosowanie materiałów gwarantujących szczelność, co będzie stanowiło zabezpieczenie zarówno przed możliwością wystąpienia eksfiltracji ścieków do gruntu, jak również infiltracji wody gruntowej do kanałów.

Ponadto przedsięwzięcie, ze względu na swój charakter nie wpłynie znacząco na zmiany klimatu na etapie realizacji, eksploatacji i likwidacji. Przyjęte rozwiązania techniczne i technologiczne, w tym uzbrojenia podziemne oraz zastosowane materiały ograniczą wrażliwość przedsięwzięcia na zmiany klimatu.

Uwzględniając skalę i rodzaj przedsięwzięcia stwierdzono, iż przy zastosowaniu rozwiązań chroniących środowiskowo gruntowo-wodne przedstawionych przez Inwestora w przedłożonych dokumentach, w trakcie normalnego eksploatowania analizowanego przedsięwzięcia, nie powinno ono znacząco negatywne oddziaływać na środowisko.

Mając na uwadze lokalizację przedsięwzięcia, w odniesieniu do art. 63 ust. 1 pkt 2 lit. a, c, d oraz i ustawy ooś stwierdzono, że jego eksploatacja nie spowoduje negatywnego wpływu na środowisko gruntowo-wodne, w tym na obszary wodno-błotne oraz inne obszary o płytkim zaleganiu wód podziemnych, obszary leśne oraz obszary objęte ochroną, a także wody powierzchniowe.

Według charakterystyki Jednolitych Części Wód Podziemnych (JCWPd) planowana inwestycja znajduje się w granicach JCWPd o kodzie GW600060, której stan ilościowy oceniono jako dobry, chemiczny oceniono jako dobry, a ocena zagrożenia nieosiągnięcia dobrego stanu ilościowego została wyznaczona jako niezagrożona. Ponadto przedsięwzięcie realizowane będzie na terenie obszaru Jednolitej Części Wód Powierzchniowych o kodzie: PLRW600016185747 - Kopel do Głuszynki, o statusie naturalna część wód, o złym stanie i ocenie ryzyka określonej jako zagrożona nieosiągnięciem celów środowiskowych. Odnosząc się do art. 63 ust. 1 pkt 2 lit. k, uwzględniając rodzaj i zakres prac związanych z realizacją przedsięwzięcia oraz rozwiązania chroniące środowiskowo gruntowo-wodne, w tym w szczególności w zakresie gospodarki odpadami i gospodarki wodno-ściekowej, nie przewiduje się jego negatywnego oddziaływania na Jednolite Części Wód Powierzchniowych i Jednolite Części Wód Podziemnych. W związku z powyższym należy uznać, że realizacja inwestycji nie będzie miała negatywnego wpływu na osiągnięcie celów środowiskowych określonych w Planie gospodarowania wodami na obszarze dorzecza Odry. Ponadto inwestycja pozwoli na poprawę stanu sanitarnego na przedmiotowym terenie ze względu na likwidację nieszczelnych zbiorników bezodpływowych na przyległych posesjach i wpłynie pozytywnie na poprawę jakości wód powierzchniowych i podziemnych.

Uwzględniając kryteria, o których mowa w art. 63 ust.1 pkt 1 lit. c oraz pkt 2 lit. e ustawy ooś należy stwierdzić, iż eksploatacja przedsięwzięcia nie będzie wiązała się z nadmiernym wykorzystaniem zasobów naturalnych oraz znaczącym negatywnym wpływem na bioróżnorodność.

Na podstawie przedstawionych materiałów stwierdzono, że teren przeznaczony pod przedsięwzięcie zlokalizowany jest poza obszarami chronionymi na podstawie ustawy z 16 kwietnia 2004 r. o ochronie przyrody (Dz. U. z 2016 r. poz. 2134 ze zmianami), a najbliżej położonymi obszarami Natura 2000 są: obszar mający znaczenie dla Wspólnoty Dolina Średzkiej Strugi PLH300057 oddalony o ok. 4 km oraz obszar mający znaczenie dla Wspólnoty Dolina Cybiny PLH300038, oddalony o ok. 9 km od przedsięwzięcia.

W przypadku kolizji przedsięwzięcia z drzewami planowany rurociąg, w miarę możliwości, układany będzie metodą bezwykopową. Maksymalna liczba drzew kolidująca z przebiegiem planowanej sieci kanalizacji sanitarnej i ewentualnie przeznaczonych do wycinki to: 16 jabłoni pospolitych o średnicach do 40 cm, 3 olsze czarne o średnicach do 35 cm, 1 jesion wyniosły o średnicy 20 cm, 5 jaworów o średnicach do 50 cm, 12 klonów pospolitych o średnicach do 25 cm, 9 świerków zwyczajnych o średnicach do 15 cm, 8 robinii akacjowych o średnicach do 15 cm. Ponadto, wycinka może również obejmować 210 m^2 krzewów. Podczas wizji terenowej przeprowadzonej 18 stycznia 2017r. na drzewach i krzewach przeznaczonych do wycinki nie stwierdzono obecności porostów ani dziupli i gniazd ptaków. W przypadku konieczności przeprowadzenia wycinki drzew Inwestor zobowiązał się do jej wykonania poza okresem lęgowym ptaków, który w Wielkopolsce przypada średnio od 1 marca do 31 lipca. Przewidziane są nasadzenia rekompensacyjne.

Mając na względzie lokalizację przedsięwzięcia poza obszarami chronionymi, głównie w pasach drogowych, ewentualną wycinkę drzew o przeciętnych walorach przyrodniczych i planowane nasadzenia rekompensacyjne, nie przewiduje się znaczącego negatywnego oddziaływania przedsięwzięcia na środowisko przyrodnicze, w tym na różnorodność biologiczną, rozumianą jako liczebność i kondycję populacji występujących gatunków, w szczególności gatunków chronionych, rzadkich lub ginących oraz ich siedliska.

Realizacja przedsięwzięcia nie wpłynie także na obszary chronione, a w szczególności na siedliska przyrodnicze, gatunki roślin i zwierząt oraz ich siedlisk, dla których ochrony zostały wyznaczone obszary Natura 2000, ani pogorszenia integralności obszarów Natura 2000 lub powiązania z innymi obszarami. Ponadto, przedsięwzięcie nie spowoduje utraty i fragmentacji siedlisk oraz nie wpłynie na krajobraz i funkcję ekosystemu.

Inwestycja zlokalizowana jest na terenie gm. Kleszczewo (objętym ustaleniami miejscowego planu zagospodarowania przestrzennego gm. Kleszczewo – uchwała nr XXXVII/181/2005 Rady Gminy w Kleszczewie z dnia 30 września 2005r. (Dz. Urz. Woj. Wielk. Nr 158 poz. 4295 z dnia 18 listopada 2005 ze zamianami), na podstawie wypisu nr 339/2016 z dnia 16.12.2016r. oraz nr 35/2017 z dnia 15.02.2017r.).

Zgodnie z art. 63 ust. 1 pkt 3 ustawy z dnia 3 października 2008r. o udostępnianiu informacji o środowisku i jego ochronie, udziale społeczeństwa w ochronie środowiska oraz o ocenach oddziaływania na środowisko (tekst jednolity z 2016r. Dz. U. poz. 353 ze zmianami) przeanalizowano zasięg, wielkość i złożoność oddziaływania, możliwości ograniczenia oddziaływania, a także możliwość powiązań z innymi przedsięwzięciami ustalono, że realizacja planowanego przedsięwzięcia nie pociągnie za sobą zagrożeń dla środowiska i przedmiotowe przedsięwzięcie nie będzie transgranicznie oddziaływać na środowisko.

Wg zapisów karty informacyjnej przedsięwzięcia realizacja w/w wariantu jest najkorzystniejsza dla środowiska, gdyż budowa kanalizacji sanitarnej grawitacyjno-ciśnieniowej uporządkuje odprowadzanie ścieków z przyległych posesji.

WÓJT GMINY KLESZCZEWO

Z up. Wójta
mgr inż. Monika Nowicka
inspektor ds. ochrony
środowiska i rolnictwa

POWIAT
POZNAŃSKI

Powiatowy Konserwator Zabytków
Ul. Słowackiego 8
60-823 Poznań

Studio DK Sp. z o.o. Sp. k.
Ul. Sielska 17d
60-129 Poznań

Wasze pismo z dnia	Znak	Nasz znak	Data
23.04.20182018 r.	36/VI/16-AK-10	KZ.4123.9.00017.2018.III	24.05.2018 r.

Sprawa: Kleszczewo i Nagradowice, gm. Kleszczewo – budowa sieci kanalizacji sanitarnej wraz z przepompowniami i rurociągami tłoczonymi oraz sieci wodociągowej

W odpowiedzi na pismo z dnia 23.04.018 r. przekazane według właściwości do rozpatrzenia przez Wojewódzki Urząd Ochrony Zabytków w Poznaniu pismem z dnia 27.04.2018 r. /data wpływu 27.04.2018 r./ dotyczące budowy sieci kanalizacji sanitarnej wraz z przepompowniami i rurociągami tłoczonymi oraz sieci wodociągowej w miejscowości Kleszczewo i Nagradowice, gm. Kleszczewo, na podstawie przesłanych map poglądowych i mapy zasadniczej w skali 1:500, Powiatowy Konserwator Zabytków w Poznaniu informuje, że na terenie inwestycji położne są następujące budynki oraz zespoły budowlane ujęte w gminnej ewidencji zabytków i podlegające ochronie konserwatorskiej:

Kleszczewo:

- zespół dworsko- parkowy wpisany do rejestru zabytków pod numerem 879/Wlkp/A z dnia 20.07.1949 i z dnia 16.01.2013 (dz. nr 14/1 i 13/7);
- zespół folwarczny z zabytkową zabudową (dz. nr 16, 14/1)

Nagradowice:

- zespół dworsko-parkowy wpisany do rejestru zabytków pod numerem 2072/A z dnia 27.02.1986 i pod nr 2069/A z dnia 20.02.1086 (dz. nr 84/6)
- zespół folwarczny wraz z zabudowaniami (dz. nr 84/6)
- budynki mieszkalne w zespole folwarcznym dz. nr 69/23,69/24, 69/25, 69/27,69/28, 69/28, 80/3;

Ww. obszar i obiekty podlegają ochronie konserwatorskiej na podstawie artykułu 4 pkt. 2, 3, art. 7 pkt. 1 i 4 ustawa z dnia 23 lipca 2003 r. o ochronie zabytków i opiece nad zabytkami (Dz.U. z 2017, poz. 2187 ze zm.).

Ze stanowiska konserwatorskiego nie wnosi się zastrzeżeń do planowanej inwestycji, zastrzegając następujące warunki prowadzenia inwestycji:

- w przypadku prowadzenia jakichkolwiek prac na terenie wpisanym do rejestru zabytków oraz ingerencji w ww. zabytkową zabudowę, która została zaznaczona w załączniku graficznym, konieczne jest uzyskanie pozwolenia konserwatorskiego na podstawie art. 36 ust. 1 ustawa z dnia 23 lipca 2003 r. o ochronie zabytków i opiece nad zabytkami (Dz.U. z 2017, poz. 2187 ze zm.).
- prowadzenie prac budowlanych przy obiektach ujętych w gminnej ewidencji zabytków wymaga uzgodnienia z Powiatowym Konserwatorem Zabytków;

- w przypadku ewentualnej konieczności jakiejkolwiek wycinki na terenie zespołu dworsko-parkowo-folwarcznym wpisanym do rejestru zabytków konieczne jest uzyskanie pozwolenia Powiatowego Konserwatora Zabytków.
- wszelkie kolizje z systemem korzeniowym nie mogą zostać rozwiązane przez wycinkę korzeni podczas wykonywania prac ziemnych, ponieważ w skrajnej sytuacji może to doprowadzić do pozbawienia drzewa niemal połowy systemu korzeniowego, co praktycznie skazuje drzewo na powolne usychanie i niebezpiecznie narusza statykę drzewa.
- nie może być mowy o prowadzeniu brutalnych prac ziemnych sprzętem mechanicznym w obrysie koron drzew: praktycznie każde drzewo powinno podlegać indywidualnej ocenie pod kątem możliwej ingerencji w system korzeniowy – niedopuszczalne jest usuwanie korzeni przekraczających 10 cm średnicy. Zachowany system korzeniowy należy poddać odpowiednio dobranym do poszczególnego przypadku zabezpieczeniom. Wszelkie ingerencje w strukturę drzew (korzenie, pnie, korona) powinny otrzymać akceptację nadzoru konserwatorskiego.

z up. STAROSTY
Wiesław Biegański
Powiatowy Konserwator Zabytków
w Poznaniu

Załączniki:
- 2 egz. mapy poglądowej z zaznaczonymi obiektami i obszarami podlegającymi ochronie konserwatorskiej

Otrzymują (za zwrotnym dowodem doręczenia):

1. adresat
2. Aa EG

Sprawę prowadzi:
inspektor Ewa Grzegorczyk
☎ 61 841 8844
24.05.2023

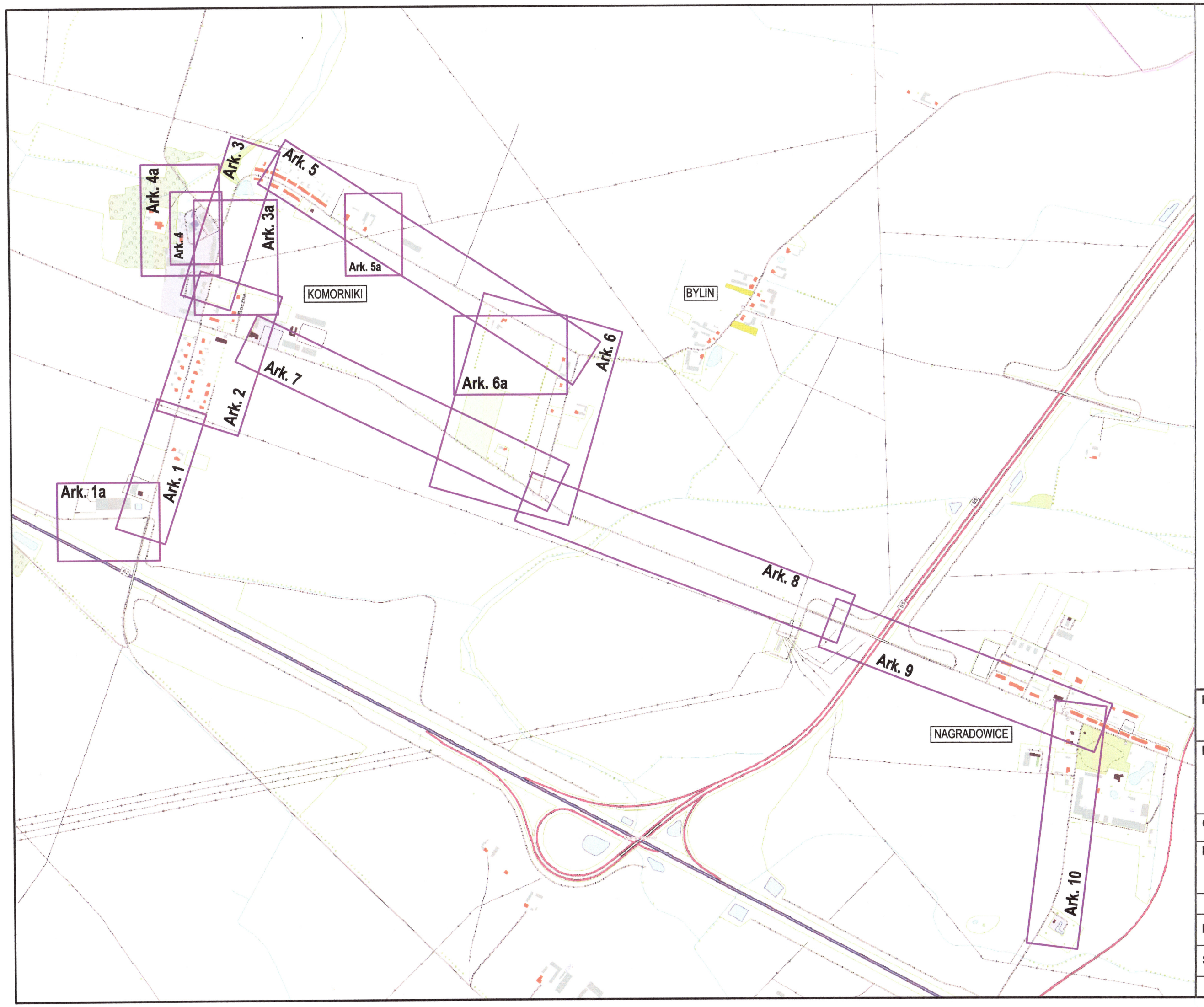

MAPA POGLĄDOWA

SKALA 1:1000

STAROSTWO POWIATOWE
w Poznaniu
Powiatowy Konserwator Zabytków
ul. Jackowskiego 18
60-509Poznań

Załącznik do pisma nr KZ.4123.1.0017.2018/III

z dnia 24.05.2018

Inwestor:	**ZAKŁAD KOMUNALNY W KLESZCZEWIE** **ul. Sportowa 3, 63-005 Kleszczewo**
Przedsięwzięcie:	BUDOWA KANALIZACJI SANITARNEJ WRAZ Z PRZYKANALIKAMI ORAZ SIECI WODOCIĄGOWEJ WRAZ Z PRZYŁĄCZAMI W MIEJSCOWOŚCI KOMORNIKI I NAGRADOWICE GMINA KLESZCZEWO
Opracowanie:	PROJEKT BUDOWLANO-WYKONAWVCZY
Nazwa rysunku:	**MAPA POGLĄDOWA**

STUDIO DK
Studio DK
ul. Sielska 17D
60-129 Poznań
tel. 61 66 14 878
info@studiodk.pl
www.studiodk.pl

Autorzy	Nazwisko	Nr uprawnień	Podpis	Skala	Nr rys.
Projektant:	mgr inż. Krzysztof Kokoszka	WKP/0154/POOS/03		1:1000	0
Sprawdzający:	mgr inż. Aleksandra Krysztofiak	WKP/0247/POOS/05			

AutoCAD LT 2007 - licencja nr B3C95000

Data opracowania: 04.2018 r.

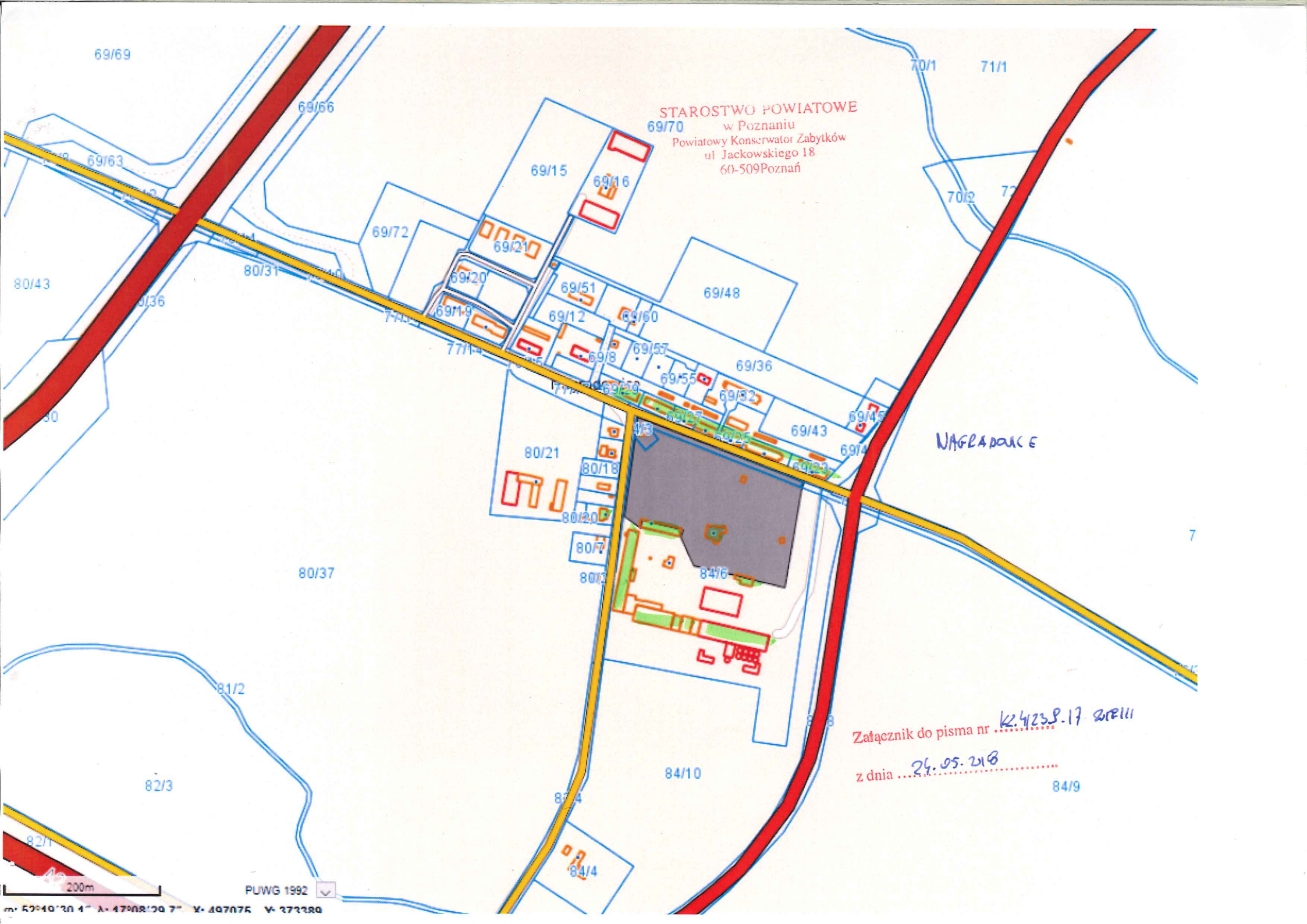
STAROSTWO POWIATOWE
w Poznaniu
Powiatowy Konserwator Zabytków
ul. Jackowskiego 18
60-509Poznań
69/69
69/66
69/63
69/70
69/15
69/16
69/72
69/21
69/20
69/19
69/51
69/12
69/60
69/48
69/57
69/8
69/55
69/36
69/32
69/43
80/43
80/31
80/21
80/18
80/20
80/7
80/37
84/6
70/1
71/1
70/2
NAGRADOWICE
81/2
82/3
82/1
84/10
84/4
84/9
Załącznik do pisma nr KZ.4233.17.2018
z dnia 24.05.2018
200m
PUWG 1992

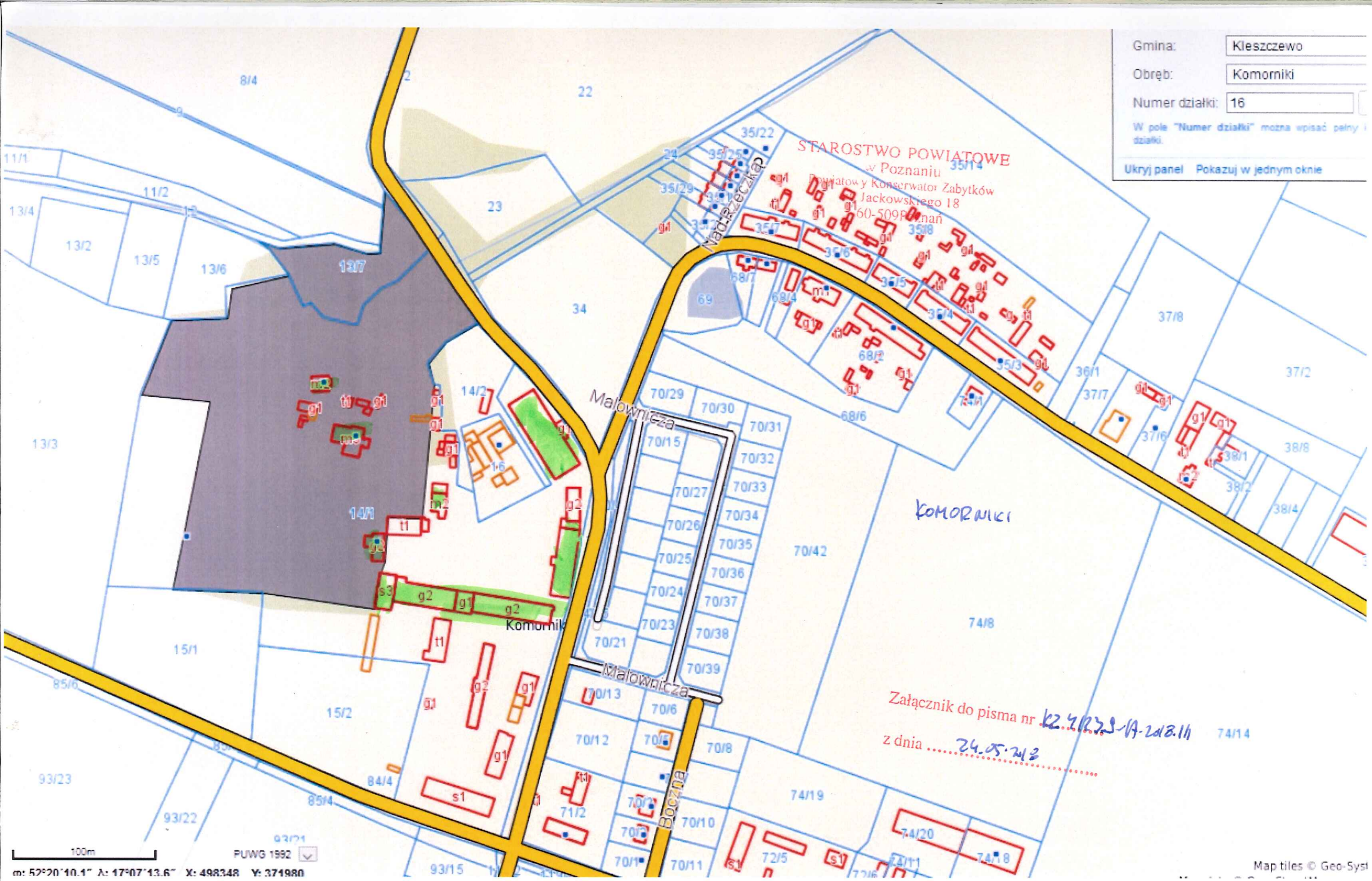
Gmina: Kleszczewo
Obręb: Komorniki
Numer działki: 16
W pole "Numer działki" można wpisać pełny
działki.
Ukryj panel Pokazuj w jednym oknie
STAROSTWO POWIATOWE
w Poznaniu
Powiatowy Konserwator Zabytków
Jackowskiego 18
60-509 Poznań
Nadarzecka
Malownicza
Malownicza
Boczna
Komorniki
KOMORNIKI
Załącznik do pisma nr KZ.4123-1A-2012.11
z dnia 24.05.2012
100m
PUWG 1992
Map tiles © Geo-Syst

Wielkopolski Zarząd Melioracji i Urządzeń Wodnych w Poznaniu
ul. Piekary 17, 61-823 Poznań,
tel. centrala: 61 64 75 400, sekretariat: 61 64 75 401, fax. 61 85 25 561
REGON: 000658640 NIP: 777-00-06-120
Inspektorat Przeźmierowo
Siedziba
Baranowo, ul. Budowlanych 8, 62-081 Przeźmierowo, tel. fax. 61 81 42 369
http://www.wzmiuw.pl

I.P.- 4600 / 77 / 2017

Baranowo, dnia 24.06.2017 r.

STUDIO DK
Data Wpł. 29. 06. 2017
L. dz. ..... zał. .....

Studio DK
ul. Sielska 17D
60-129 Poznań

Dotyczy: wydania warunków dla budowy kanalizacji sanitarnej i sieci wodociągowej w m. Komorniki i Nagradowice, gm. Kleszczewo.

Wielkopolski Zarząd Melioracji i Urządzeń Wodnych w Poznaniu, Inspektorat Przeźmierowo, w odpowiedzi na pismo nr 36/VI/16-AAK-04, z dnia 12.06.2017r, uprzejmie informuje, że w obrębie tras projektowanej kanalizacji sanitarnej i sieci wodociągowej w m. Komorniki i Krzyżowniki, na przedstawionych mapach naniesiono urządzenia melioracji szczegółowej rów „Węgierka"- (ozn. W) arkusz nr 8.1, rys. 13a i rurociąg grawitacyjny r-I arkusz nr 3, rys. 5 i arkusz nr 5, rys. 8, które kolidują z projektowanymi w/w urządzeniami.
Przejście projektowaną siecią wodociągową przez przepust drogowy (działka nr 92/7) **nastąpi w km 5+350** biegu rowu szczegółowego „Węgierka", natomiast **przejście projektowaną siecią kanalizacji sanitarnej, grawitacyjnej w km 5+348 biegu w/w rowu.**
Oba przejścia należy posadowić pod dnem rur przepustowych, zachowując od nich odległość w pionie, zgodnie z normami. Nie możemy określić rzędnych posadowienia dna projektowanych mediów, gdyż nie posiadamy profili podłużnych rowów szczegółowych. Natomiast przy kolizji z istniejącym rurociągiem grawitacyjnym, drenarskim r-I obu w/w mediów, należy w każdym z miejsc rozpatrzyć indywidualnie i w zależności od głębokości posadowienia rurociągu, zaprojektować przejście przez niego, stosując normą polską.
Ponadto, należy zwrócić uwagę na występowanie na gruntach rolnych, na przedmiotowym terenie – sieci drenarskiej, tj. zbieraczy i sączków. W przypadku ich uszkodzenia należy fakt ten zgłosić do GSW w Kleszczewie, w celu fachowej naprawy.

p.o. Kierownik Inspektoratu
Radomir Sieradzki

Załącznik

- mapa zasadnicza w skali 1:500 – 1 kpl.

PROJEKT ZAGOSPODAROWANIA TERENU
ARKUSZ NR 3
SKALA 1:500

Tytuł:	Mapa do celów projektowych
Oznaczenie kancelaryjne zgłoszenia pracy geodezyjnej:	GKG.4141.11660.2016
Skala redakcyjna mapy:	1:500
Nazwa jednostki ewidencyjnej:	KLESZCZEWO
Identyfikator jednostki ewidencyjnej:	302106_2
Nazwa obrębu ewidencyjnego:	KOMORNIKI, KRZYŻOWNIKI
Identyfikator obrębu ewidencyjnego:	0004, 0006
Nazwa miejscowości:	KOMORNIKI, KRZYŻOWNIKI
Imię i nazwisko lub nazwa podmiotu, który wykonał mapę:	Biuro Usług Geodezyjnych Geodezyjnych Krzysztof Wolny 62-007 Biskupice ul. Śliwkowa 14
Imię i nazwisko, numer świadectwa nadania uprawnień geodety, który sporządził mapę:	Krzysztof Wolny upr.13726
Układ współrzędnych prostokątnych płaskich:	2000
Układ wysokości:	Kronsztadt
Stan aktualny na:	25.10.2016
Służebności:	Nie ustalono
Numer płyty:	22K5400511218A17

Poświadcza się, że niniejszy dokument został opracowany w wyniku prac geodezyjnych i kartograficznych, których rezultaty zawiera operat techniczny wpisany do ewidencji materiałów państwowego zasobu geodezyjnego i kartograficznego

STAROSTA POZNAŃSKI

P.3021.2016.

(data nadania numeru operatu technicznego)

09-11-2016

(pieczęć urzędowa)

STAROSTA POZNAŃSKI

Ryszard Pluta

(podpis osoby upoważnionej do wydania kopii mapy)

STAROSTA POZNAŃSKI

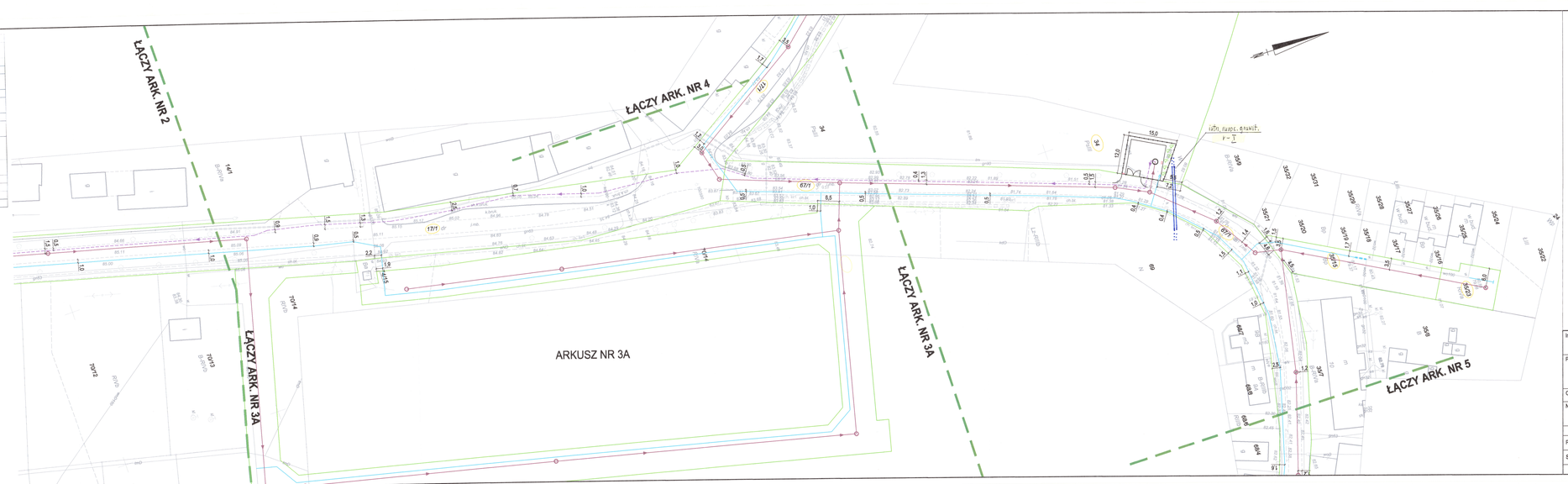

Inwestor:	ZAKŁAD KOMUNALNY W KLESZCZEWIE ul. Sportowa 3, 63-005 Kleszczewo				
Przedsięwzięcie:	BUDOWA KANALIZACJI SANITARNEJ WRAZ Z PRZYKANALIKAMI ORAZ SIECI WODOCIĄGOWEJ WRAZ Z PRZYŁĄCZAMI W MIEJSCOWOŚCI KOMORNIKI I NAGRADOWICE GMINA KLESZCZEWO				
Opracowanie:	Uzgodnienie z Wielkopolskim Zarządem Melioracji i Urządzeń Wodnych				
Nazwa rysunku:	PROJEKT ZAGOSPODAROWANIA TERENU ARKUSZ NR 3				
Autorzy	Nazwisko	Nr uprawnień	Podpis	Skala	Nr rys.
Projektant:	mgr inż. Krzysztof Kołoszka	WKP/0154/POOS/03		1:500	5
Sprawdzający:	mgr inż. Aleksandra Krysztofiak	WKP/0247/POOS/05			
AutoCAD LT 2007 - licencja nr B3CB5000			Data opracowania: 06.2017 r.		

Studio DK
ul. Sielska 17D
60-129 Poznań
tel. 61 66 14 676
info@studiodk.pl
www.studiodk.pl

GMINNA SPÓŁKA WODNA
KLESZCZEWO
ul. Poznańska 4
63-005 Kleszczewo
woj. wielkopolskie
NIP 777-23-59-029

Kleszczewo, dnia 25.07.2017 r.

STUDIO DK
Data Wpł. 27. 07. 2017
L. dz. ..... zał. .....

Studio DK
ul. Sielska 17D
60-129 POZNAŃ

Dotyczy: Uzgodnienia i wydania warunków dla projektowanego uzbrojenia terenu

dla tematu: Budowa kanalizacji sanitarnej wraz z przykanalikami oraz sieci wodociągowej wraz z przyłączami w miejscowości Komorniki i Nagradowice, gm. Kleszczewo

W odpowiedzi na pismo 36/VI/16-AAK-08 z dnia 19.06.2017 roku, Gminna Spółka Wodna w Kleszczewie informuję, że nie posiada inwentaryzacji istniejących sieci drenarskich. W przypadku napotkania takich obiektów w trakcie prowadzenia robót przerwane sieci Wykonawca zobowiązany jest do ich bezwzględnej naprawy, a informacje o ich lokalizacji należy zgłosić do Gminnej Spółki Wodnej w Kleszczewie – tel. 669-351-872.

Przechodzenie rowów (cieków) należy wykonać w rurze osłonowej z zachowaniem odległości nie mniejszej niż 1,00 m od góry rury osłonowej do dna rowu (cieku). Innymi słowy - przejście należy dokonać pod dnem rowu na głębokości bezpiecznej dla konserwacji rowu (cieku).

Przewodniczący
Gminnej Spółki Wodnej
Kleszczewo
Jerzy Koszyczarek

Inwestor:	**ZAKŁAD KOMUNALNY W KLESZCZEWIE** **ul. Sportowa 3, 63-005 Kleszczewo**
Przedsięwzięcie:	BUDOWA KANALIZACJI SANITARNEJ WRAZ Z PRZYKANALIKAMI ORAZ SIECI WODOCIĄGOWEJ WRAZ Z PRZYŁĄCZAMI W MIEJSCOWOŚCI KOMORNIKI I NAGRADOWICE GMINA KLESZCZEWO
Opracowanie:	Uzgodnienie: Spółka Wodna Kleszczewo
Nazwa rysunku:	**MAPA POGLĄDOWA**

STUDIO DK
Studio DK
ul. Sielska 17D
60-129 Poznań
tel. 61 66 14 878
info@studiodk.pl
www.studiodk.pl

Autorzy	Nazwisko	Nr uprawnień	Podpis	Skala	Nr rys.
Projektant:	mgr inż. Krzysztof Kokoszka	WKP/0154/POOS/03		1:1000	1
Sprawdzający:	mgr inż. Aleksandra Krysztofiak	WKP/0247/POOS/05			
AutoCAD LT 2007 - licencja nr B3C95000			Data opracowania: 06.2017 r.		

MAPA POGLĄDOWA

SKALA 1:1000

GMINNA SPÓŁKA WODNA
KLESZCZEWO
ul. Poznańska 4
63-005 Kleszczewo
woj. wielkopolskie
NIP 777-23-59-029

Przewodniczący
Gminnej Spółki Wodnej
Kleszczewo
Jerzy Koszyczarek

25.07.2017

Męcina

KOMORNIKI

BYLIN

NAGRADOWICE

Ark. 1a Rys. 2

Ark. 1 Rys. 1

Rys. 3

Ark. 2 Rys. 4

Ark. 3 Rys. 5

Ark. 4a Rys. 7a

Ark. 4 Rys. 7

Ark. 3a Rys. 6

Ark. 5 Rys. 8

Ark. 5a Rys. 9

Ark. 7 Rys. 12

Ark. 6a Rys. 10

Ark. 6 Rys. 11

Skrzyżowanie z ciekiem naturalnym dz. nr 97/2, obręb Nagradowice

Rys. 13a

Ark. 8.1.

Dopływ spod Czerlejna

Ark. 8.2. Rys. 13b

Ark. 9 Rys. 14

Rys. 15

Ark. 10

Starosta Poznański
ul. Jackowskiego 18
60-509 Poznań
AB.644.419.2017.IV
Za dowodem doręczenia.
Przy odpowiedzi proszę
o powołanie nr sprawy.

Poznań, dnia **01.08.2018r.**

STUDIO DK
Data Wpł. 06. 08. 2018
L. dz. ..... zał. .....

POSTANOWIENIE

Na podstawie art.9 ust.2 ustawy z dnia 7 lipca 1994r. Prawo budowlane (tekst jednolity Dz.U. z 2018r. poz. 1202 z późn. zm.) oraz art.123 z dnia 14 czerwca 1960r. Kodeks postępowania administracyjnego (tekst jednolity Dz.U. z 2017r. poz. 1257 z późn. zm.) działając z urzędu

u d z i e l a m
Zakładowi Komunalnemu w Kleszczewie - ul. Sportowa 3, 63-005 Kleszczewo

zgody na odstępstwo
od warunków technicznych określonych w **§ 140 ust. 7 i ust. 8** rozporządzenia Ministra Transportu i Gospodarki Morskiej z dnia 2 marca 1999r. w sprawie warunków technicznych, jakim powinny odpowiadać drogi publiczne i ich usytuowanie (tekst jednolity Dz.U. 2016r., poz. 124) w zakresie wymagań dotyczących projektowania infrastruktury technicznej niezwiązanej z drogą,
polegające na usytuowaniu odcinków:

1) **sieci wodociągowej:**
   a) **w pasach drogowych (poza jezdniami, poza terenami zabudowy) drogi powiatowej nr 2440P klasy Z i drogi gminnej nr 329002P klasy L;**
   b) **pod jezdnią (na terenie zabudowy) drogi powiatowej nr 2440P klasy Z;**
2) **sieci kanalizacji sanitarnej:**
   a) **w pasie drogowym (poza jezdnią, poza terenem zabudowy) drogi powiatowej nr 2440P klasy Z,**
   b) **pod jezdniami (na terenach zabudowy): drogi powiatowej nr 2440P klasy Z, drogi gminnej nr 329001P klasy L, drogi gminnej nr 329002P klasy L, drogi gminnej nr 329010P Klasy L oraz drogi gminnej (bez numeru) klasy G;**

w miejscowości Komorniki, Nagradowice, Kleszczewo, gmina Kleszczewo

i zobowiązuję Inwestora do:

1) **lokalizacji zwieńczeń studzienek kanalizacyjnych – w miarę możliwości – w osi pasa ruchu,**
2) **spełnienia wymagań formalno – prawnych i technicznych, określonych przez zarządców dróg.**

Jednocześnie informuję, iż przedmiotowe odstępstwo nie może powodować zagrożenia życia ludzi lub bezpieczeństwa mienia a w stosunku do obiektów, o których mowa w art. 5 ust. 1 pkt 4 ustawy prawo budowlane ograniczenia dostępności dla osób niepełnosprawnych oraz nie powinno powodować pogorszenia warunków zdrowotno – sanitarnych i użytkowych, a także stanu środowiska, po spełnieniu określonych warunków zamiennych.

UZASADNIENIE

Uznając za uzasadniony wniosek złożony dnia 27 listopada 2017r., przez Zakład Komunalny w Kleszczewie, ul. Sportowa 3, 63-005 Kleszczewo, dotyczący odstępstwa od przepisów techniczno – budowlanych określonych w § 140 ust. 7 i ust. 8 rozporządzenia Ministra Transportu i Gospodarki Morskiej z dnia 2 marca 1999r. w sprawie warunków technicznych, jakim powinny odpowiadać drogi publiczne i ich usytuowanie (tekst jednolity Dz.U.2016.124), umożliwiającego usytuowanie sieci wodociągowej i sieci kanalizacji sanitarnej w pasie drogowym drogi powiatowej nr 2440P i dróg gminnych nr 329001P, 329002P i 329010P, w miejscowości Komorniki, Nagradowice Kleszczewo, Starosta Poznański wystąpił do Ministra Infrastruktury o upoważnienie do udzielenia zgody na odstępstwo od w/w przepisów, w związku z zamiarem wykonania sieci kanalizacji sanitarnej i sieci wodociągowej w miejscowości Komorniki, Nagradowice i Kleszczewo, gmina Kleszczewo, w pasach drogowych ww. dróg.

Pismem z dnia 23 lipca 2018r. Minister Infrastruktury wyraził zgodę na przedmiotowe odstępstwo, **pod warunkiem zobowiązania Inwestora do lokalizacji zwieńczeń studzienek kanalizacyjnych – w miarę**

możliwości – w osi pasa ruchu oraz do spełnienia wymagań formalno – prawnych i technicznych, określonych przez zarządcę drogi.

Mając powyższe na uwadze orzeczono jak w sentencji.
Na niniejsze postanowienie nie przysługuje prawo wniesienia zażalenia.

z up. STAROSTY

Jan Kędziora
Z-ca Dyrektora Wydziału
Administracji Architektoniczno-Budowlanej

.....

W załączeniu:
- kopia odpowiedzi Ministra Infrastruktury **DDP.4.454.169.2018.MA/GK.2** z dnia 23.07.2018r.

Otrzymują:
1. Zakład Komunalny w Kleszczewie
   Pełnomocnik: Pan Krzysztof Kokoszka STUDIO DK sp. z o.o. sp. k.
   ul. Sielska 17 d, 60-129 Poznań;
   - z załącznikiem;
2. AB – a/a.

Do wiadomości:
1. PINB – Poznań, ul. Zielona 8.

Sprawę prowadzi:
inspektor Hanna Grzempowska
tel. (61) 84 10 526, pok. 005

ZARZĄD
DRÓG POWIATOWYCH
W POZNANIU

STUDIO DK
Data Wpł 18. 09. 2018
L. dz. ..... zał. .....

Poznań, dnia 11.09.2018 r.

Nasz znak: ZDP.WI.4620.460/18.MW
Dotyczy: Sieci kanalizacji sanitarnej i wodociągowej – 2440P
Wasz znak: 36/VI/16-AK-11

DECYZJA

Na podstawie art. 104 Ustawy z dnia 14 czerwca 1960 r. Kodeks postępowania administracyjnego (t.j. Dz. U. z 2017 r. poz. 1257 z późn. zm.) oraz art. 39 Ustawy z dnia 21 marca 1985 r. o drogach publicznych (t.j. Dz. U. z 2017 r. poz. 2222 z późn. zm.) po rozpatrzeniu wniosku Inwestora:
Zakład Komunalny w Kleszczewie Sp. z o.o.
Ul. Sportowa 3
63-005 Kleszczewo
w imieniu którego występuje Pełnomocnik:
Krzysztof Kokoszka reprezentujący:
STUDIO DK Sp. z o.o. Sp. k.
Ul. Sielska 17 d
60-129 Poznań

Dyrektor Zarządu Dróg Powiatowych w Poznaniu działając z upoważnienia Zarządu Powiatu Poznańskiego

uzgadnia

lokalizację projektowanej sieci kanalizacji sanitarnej wraz z przykanalikami oraz sieci wodociągowej wraz z przyłączami w pasie drogi powiatowej nr 2440P w obrębie Komorniki - Nagradowice, gmina Kleszczewo, w miejscu przedstawionym na dołączonych do niniejszej decyzji mapach zasadniczych **na następujących warunkach:**

1. **Dopuszcza się zlokalizowanie przedmiotowej infrastruktury technicznej pod istniejącą jezdnią drogi powiatowej oraz poza terenem zabudowanym na podstawie postanowienia Starosty Poznańskiego znak: AB.644.419.2017.IV z dnia 01.08.2018r., udzielającego zgody na odstępstwo od § 140 ust. 7 i ust. 8 Rozporządzenia Ministra Transportu i Gospodarki Morskiej z dnia 02 marca 1999r. w sprawie warunków technicznych, jakim powinny odpowiadać drogi publiczne oraz ich usytuowanie z dnia 29.01.2016r. (tekst jednolity Dz.U.2016.124).**
2. Warunkiem zlokalizowania w jezdni drogi powiatowej projektowanej infrastruktury będzie wykonanie na całej długości projektowanej sieci kanalizacji sanitarnej nakładki bitumicznej poszerzając uprzednio jezdnię do 6,5 m na całej szerokości jezdni o grubości co najmniej 5 cm.
3. Należy wykonać schodkowe odtworzenie konstrukcji jezdni. Warstwy bitumiczne w rejonie spoin po odtworzeniu konstrukcji drogi należy zabezpieczyć przed przenoszeniem spękań z warstw niższych poprzez zastosowanie siatki wzmacniającej o wytrzymałości na rozciąganie w obu kierunkach 100 kN/m.
   Konstrukcja odtworzenia jezdni powinna być dostosowana do kategorii ruchu nie mniejszej niż KR3 dla drogi zgodnie z Rozporządzeniem Ministra Transportu i Gospodarki Morskiej z dnia 2 marca 1999 r. w sprawie warunków technicznych, jakim powinny odpowiadać drogi publiczne i ich usytuowanie. (t.j. Dz. U. z 2016r. poz. 124).
4. Należy dążyć do tego, aby niweleta nawierzchni była dostosowana wysokościowo do istniejących chodników, zjazdów i infrastruktury technicznej znajdującej się w pasie drogowym. W przeciwnym wypadku, należy regulować wysokościowo inne elementy drogi zapewniając tym samym właściwe odwodnienie.
5. Należy odtworzyć oznakowanie poziome.
6. Przejścia pod jezdnią drogi powiatowej należy wykonać metodą przecisku lub przewiertu w rurze ochronnej na głębokości minimum 1,5 m poniżej niwelety drogi powiatowej (od górnej powierzchni rury osłonowej) oraz zgodnie z polskimi normami. Rurę ochronną należy ułożyć na całej szerokości pasa drogowego.
   Dopuszcza się wykonanie przejść poprzecznych metodą wykopów otwartych na odcinku drogi gdzie odtworzenie warstwy ścieralnej jest na całej szerokości jezdni.
7. Przejście pod ciekiem wodnym należy uzgodnić z jego zarządcą.
8. Przedmiotową infrastrukturę należy ułożyć na głębokości (wynikającej z przepisów branżowych) pozwalającej na budowę i przebudowę drogi powiatowej m. in. przebudowę jezdni, budowę i przebudowę chodników, pogłębienie rowów przydrożnych.
9. Nie wyraża się zgody na wbudowanie w pasie drogowym urządzeń wyniesionych ponad teren oraz montowanych równo z terenem lub jezdnią, oprócz zaprojektowanych studni montowanych równo z powierzchnia terenu.
10. Studnie kanalizacyjne w jezdni, należy tak sytuować, aby był zachowany warunek lokalizacji studni w połowie pasa jezdnego, pomiędzy kołami przejeżdżających samochodów.

11. Włazy do studni powinny być typu ciężkiego, nieklawiszujące, wykonane na pierścieniu odciążającym z wkładką gumową i zabezpieczeniem antywłamaniowym. Dodatkowo studnie w jezdni powinny być wykonane w prefabrykowanej kwadratowej obudowie betonowej.
12. Warunkiem naruszenia chodników jest odtworzenie nawierzchni (zgodnie z istniejącą konstrukcją) poprzez przełożenie kostki betonowej na całej szerokości (w celu wyrównania profilu poprzecznego i podłużnego) po wykonaniu projektowanych prac oraz wymianie uszkodzonych elementów z zachowaniem tego samego kształtu i koloru co elementy istniejące.
13. Warunkiem naruszenia nawierzchni zjazdów jest odtworzenie ich na całej powierzchniach zgodnie z istniejącą konstrukcją wymieniając uszkodzone elementy z zachowaniem tego samego kształtu i koloru co elementy istniejące.
14. Zachować normatywne odległości w pionie i poziomie od urządzeń podziemnych. W miejscu kolizji prace prowadzić ręcznie.
15. Sieć kanalizacji sanitarnej pod jezdnią należy wykonać razem z przyłączami. W przypadku budowy przedmiotowej infrastruktury bez przyłączy do posesji należy wyprowadzić je min. 1,0 m poza obręb jezdni drogi powiatowej – także w miejscach planowanej zabudowy.
    ZDP informuje, że nie będzie wydawać zgód na nowe włączenia do sieci zlokalizowanej w jezdni przynajmniej w czasie obowiązywania gwarancji dla wykonanej nawierzchni.
16. Wykopy na czas wykonywania prac w oraz przy jezdni drogi powiatowej powinny być wąskoprzestrzenne. Należy zabezpieczyć krawędzie wykopu i krawędź jezdni drogi powiatowej przed osuwaniem się. Warstwy podłoża usunięte w celu ułożenia w/w infrastruktury technicznej należy odtworzyć przy użyciu materiału piaszczysto-żwirowego i odpowiednio zagęścić.
17. Grunt w wykopie w jezdni oraz w jej bezpośrednim sąsiedztwie – do 1,0 m – należy wymienić. Zagęszczać grunt w wykopie warstwami 20-30 cm do maksymalnego wskaźnika zagęszczenia – w jezdni, do min. 0,98 – w poboczu. Po zasypaniu wykopów należy sprawdzić wskaźnik zagęszczenia gruntu. W ramach odtworzenia konstrukcji nawierzchni należy wzmocnić podłoże warstwą gruntu stabilizowanego cementem w betoniarce $C_{3/4}$ o grubości 15cm.
18. Warunkiem odbioru pasa drogowego przez ZDP będą w szczególności wyniki nośności podbudowy i wskaźnika zagęszczenia wszystkich układanych warstw gruntu w wykopie.
19. Należy unikać prowadzenia robót w okresie zimowym. W przypadku wykonywania robót w pasie drogowym w czasie zimy, roboty związane z odtworzeniem jezdni będą traktowane jako tymczasowe zabezpieczenie, które po zgłoszeniu odbioru tymczasowego zostanie odebrane. Do 30 kwietnia, po uprzednim sfrezowaniu nawierzchni tymczasowej i wykonaniu nawierzchni docelowej należy zgłosić roboty do odbioru końcowego. Termin gwarancji liczy się od daty odbioru końcowego.
20. Po wykonaniu robót zajmowany pas drogowy należy doprowadzić do właściwego stanu (uporządkować) wymieniając uszkodzone elementy. Elementy zniszczone powinny być wymienione na nowe.
21. Rowy przydrożne należy odtworzyć i pogłębić.
22. Informacje dotyczące obowiązku wykonania nakładki, wyrównania krawędzi jezdni i profilu drogi oraz dostosowania wysokościowego nawierzchni poboczy, zjazdów i infrastruktury technicznej znajdującej się w pasie drogowym do niwelety jezdni powinny znaleźć się w kosztorysie inwestycji i materiałach przetargowych.
23. Należy uzgodnić w ZDP projekt odtworzenia jezdni i pasa drogi powiatowej przed uzyskaniem pozwolenia na budowę infrastruktury obcej.
24. Inwestor zobowiązany jest do zapewnienia nad częścią drogowa robót nadzoru w osobie inspektora posiadającego właściwe uprawnienia budowlane branży drogowej.
25. Należy podczas robót w zakresie budowy sieci kanalizacji sanitarnej zachować przejezdność drogi i ciągłość ruchu oraz zachować odpowiednie warunki bezpieczeństwa w stosunku do uczestników ruchu zgodnie z zatwierdzonym projektem tymczasowej organizacji ruchu.
26. Dopuszcza się zamknięcie drogi z jednoczesnym wyznaczeniem objazdów zgodnie z zatwierdzonym projektem tymczasowej organizacji ruchu na czas wykonania nakładki bitumicznej.
27. Podczas robót należy nie dopuścić do zanieczyszczenia pasa drogowego, który nie znajduje się w obrębie placu budowy na podstawie decyzji na zajęcie pasa drogowego. W przypadku zanieczyszczenia jezdni należy bezzwłocznie teren drogi powiatowej posprzątać. Nadmieniamy, że za wszelkie szkody spowodowane poprzez zabrudzenia jezdni powstałe w związku z budową kanalizacji (w tym transportem i dowozem materiałów) odpowiadać będzie Inwestor.
28. Prace należy wykonać zgodnie z polskimi normami i przepisami szczegółowymi oraz przy zapewnieniu odpowiednich warunków bezpieczeństwa w stosunku do uczestników ruchu.
29. W przypadku wystąpienia kolizji podczas budowy, przebudowy i remontu drogi powiatowej ww. projektowana infrastruktura techniczna zostanie przełożona na koszt jej właściciela na warunkach wynikających z art. 39 ust 5 ustawy z dnia 21 marca 1985 r. o drogach publicznych (t.j. Dz. U. z 2017 r. poz. 2222 z późn. zm.).
30. W przypadku konieczności wycinki drzew przydrożnych kolidujących z projektowaną infrastrukturą należy zwrócić się do tutejszego zarządu z odrębnym wnioskiem.
31. Zgodnie z art. 39 ww. ustawy o drogach publicznych poucza się Inwestora o obowiązku:
    - uzyskania wymaganych prawem uzgodnień i pozwoleń w szczególności dokumentu zezwalającego na rozpoczęcie robót;
    - uzyskania na etapie wykonawstwa w ZDP decyzji na prowadzenie robót i zajęcie pasa drogowego oraz umieszczenie urządzenia obcego w pasie drogowym (wraz z wnioskiem na zajęcie pasa drogowego należy przedstawić zatwierdzony projekt zabezpieczenia robót i organizacji ruchu).

UZASADNIENIE

W myśl art. 39, ust. 1, pkt. 1 Ustawy z dnia 21 marca 1985 r. o drogach publicznych (t.j. Dz. U. z 2017 r. poz. 2222 z późn. zm.) zabrania się lokalizacji w pasach drogowych obiektów budowlanych, umieszczania urządzeń, przedmiotów i materiałów niezwiązanych z potrzebami zarządzania drogami lub potrzebami ruchu drogowego.
Przepis ten nie znajduje zastosowania do umieszczania przedmiotowej infrastruktury technicznej, o ile warunki techniczne i wymogi bezpieczeństwa na to pozwalają oraz w wyniku lokalizacji przedmiotowej infrastruktury nie zostaną naruszone warunki gwarancji lub rękojmi.
Jak wynika z dokonanej przez organ oceny złożonego przez stronę projektu lokalizacja infrastruktury technicznej spełnia wymogi bezpieczeństwa oraz wymagane warunki techniczne.
Niemniej lokalizacja urządzenia technicznego wymaga wydania zezwolenia, a w myśl art. 39, ust 3 ww. ustawy, zgoda na lokalizację urządzenia obcego następuje w drodze wydania decyzji administracyjnej.

Jednocześnie Zarząd Dróg Powiatowych w Poznaniu informuje, iż w myśl art. 39, ust 4 ww. ustawy utrzymanie obiektów i urządzeń, należy do ich posiadaczy, oraz w myśl art. 39, ust 5 ww. ustawy jeżeli budowa przebudowa lub remont drogi wymaga przełożenia urządzenia lub obiektu, o którym mowa w ust. 3, koszt tego przełożenia ponosi jego właściciel.

Ponadto infrastruktura techniczna w rejonie pasa drogowego powinna być zaprojektowana zgodnie z warunkami wynikającymi Rozporządzeniem Ministra Transportu i Gospodarki Morskiej z dnia 2 marca 1999 r. w sprawie warunków technicznych, jakim powinny odpowiadać drogi publiczne i ich usytuowanie. (t.j. Dz. U. z 2016r. poz. 124). W § 140, ust. 7 wprowadza zakaz lokalizowania infrastruktury technicznej w pasie drogowym, wzdłuż drogi poza terenem zabudowanym natomiast ust. 8 tego rozporządzenia wprowadza zakaz lokalizowania infrastruktury liniowej pod jezdnią istniejącą i docelową. Przedstawiona do uzgodnienia trasa sieci kanalizacji sanitarnej i wodociągowej nie spełnia ww. warunku. Zatem Zarząd Dróg Powiatowych w Poznaniu uzależnił podjęcie ostatecznej decyzji w sprawie uzgodnienia lokalizacji przedmiotowej infrastruktury od uzyskania odstępstwa od ww. warunków technicznych zgodnie z art. 9 Ustawa z dnia 7 lipca 1994 r. Prawo budowlane (t.j. Dz. U. z 2018 r. poz. 1202 z późn. zm.).
Starosta Poznański udzielił zgody na odstępstwo od ww. warunków technicznych pismem znak: AB.644.419.2017.IV z dnia 1.08.2018r.
Zatem należy orzec jak w sentencji.
Decyzja została wydana zgodnie z oczekiwaniami Inwestora.

POUCZENIE

Po uzyskaniu pozwolenia na budowę lub zgłoszenia budowy albo wykonywania robót budowlanych należy się zwrócić do Zarządu Dróg Powiatowych w Poznaniu przed przewidywanym terminem rozpoczęcia robót o wydanie decyzji zezwalającej na zajęcie pasa drogowego na czas robót związanych z wyrażoną w niniejszej decyzji zgodą oraz ustalającej opłaty za zajęcie pasa drogowego i umieszczenie w nim urządzenia obcego.
Od niniejszej decyzji służy stronom odwołanie do Samorządowego Kolegium Odwoławczego w Poznaniu za pośrednictwem Zarządu Dróg Powiatowych w Poznaniu w terminie 14 dni od jej doręczenia.
Niniejsza decyzja ważna jest dwa lata od dnia wydania.

POBRANO OPŁATĘ SKARBOWA W WYSOKOŚCI 17zł
Podstawa prawna Ustawa z dnia 16 listopada 2006 r. o opłacie skarbowej.
(t.j. Dz. U. z 2018 r. poz. 1044 z późn. zm. załącznik - część IV)
Data wpłaty: 7.08.2018r.
Numer rachunku bankowego:
PKO Bank Polski S.A. 94 1020 4027 0000 1602 1262 0763

Starszy specjalista
ds. infrastruktury liniowej
/podpis/
Maciej Walentowski

DYREKTOR
Zarządu Dróg Powiatowych
w Poznaniu
Marek Borowczak

Załączniki:
1. Mapy zasadnicze

Otrzymują:
1. Pełnomocnik
2. ZDP-a/a

Sprawę prowadzi:

Maciej Walentowski
Tel. 61 8-593-445

ZARZĄD
DRÓG POWIATOWYCH
W POZNANIU

Poznań, dnia 09.10.2018 r.

Nasz znak: ZDP.WI.4620.460/18.MW
Dotyczy: Sieci kanalizacji sanitarnej i wodociągowej – 2440P
Wasz znak: 36/VI/16-AK-11

DECYZJA

Na podstawie art. 104 i art. 155 Ustawy z dnia 14 czerwca 1960 r. Kodeks postępowania administracyjnego (t.j. Dz. U. z 2017 r. poz. 1257 z późn. zm.) oraz art. 39 Ustawy z dnia 21 marca 1985 r. o drogach publicznych (t.j. Dz. U. z 2017 r. poz. 2222 z późn. zm.) po rozpatrzeniu wniosku Inwestora:
Zakład Komunalny w Kleszczewie Sp. z o.o.
Ul. Sportowa 3
63-005 Kleszczewo
w imieniu którego występuje Pełnomocnik:
Krzysztof Kokoszka reprezentujący:
STUDIO DK Sp. z o.o. Sp. k.
Ul. Sielska 17 d
60-129 Poznań

Dyrektor Zarządu Dróg Powiatowych w Poznaniu działając z upoważnienia Zarządu Powiatu Poznańskiego

zmienia

swoją decyzję nr ZDP.WI.4620.460/18.MW z dnia 11.09.2018 r. w sprawie lokalizacji projektowanej sieci kanalizacji sanitarnej wraz z przykanalikami oraz sieci wodociągowej wraz z przyłączami w pasie drogi powiatowej nr 2440P w obrębie Komorniki - Nagradowice, gmina Kleszczewo w następujący sposób:

1. ***Zostaje zmieniony punkt 2.***

   Było:
   Warunkiem zlokalizowania w jezdni drogi powiatowej projektowanej infrastruktury będzie wykonanie na całej długości projektowanej sieci kanalizacji sanitarnej nakładki bitumicznej poszerzając uprzednio jezdnię do 6,5 m na całej szerokości jezdni o grubości co najmniej 5 cm.

   Zostaje zmienione na:
   Warunkiem zlokalizowania w jezdni drogi powiatowej projektowanej infrastruktury będzie wykonanie na całej długości projektowanej sieci kanalizacji sanitarnej nakładki bitumicznej poszerzając uprzednio jezdnię do 6,0 m na całej szerokości jezdni o grubości co najmniej 5 cm.

2. ***Zostaje zmieniony punkt 23.***

   Było:
   Należy uzgodnić w ZDP projekt odtworzenia jezdni i pasa drogi powiatowej przed uzyskaniem pozwolenia na budowę infrastruktury obcej.

   Zostaje zmieniony na:
   Należy uzgodnić w ZDP projekt odtworzenia jezdni i pasa drogi powiatowej przed ogłoszeniem przetargu na roboty budowlane przedmiotowej inwestycji.

Pozostałe warunki ww. decyzji pozostają bez zmian.

UZASADNIENIE

Na podstawie art. 107 Ustawy z dnia 14 czerwca 1960 r. Kodeks postępowania administracyjnego (t.j. Dz. U. z 2017 r. poz. 1257 z późn. zm.) odstępuje się od uzasadniania decyzji, bowiem w całości uwzględnia ona żądanie strony.

POUCZENIE

Od niniejszej decyzji służy odwołanie do Samorządowego Kolegium Odwoławczego w Poznaniu al. Niepodległości 16/18 za pośrednictwem Zarządu Dróg Powiatowych w Poznaniu w terminie 14 dni od dnia jej doręczenia. W trakcie biegu terminu do wniesienia odwołania strona może zrzec się prawa do wniesienia odwołania. Zrzec się prawa do odwołania można poprzez skierowanie oświadczenia do organu, który wydał decyzję. Z dniem doręczenia organowi ww. oświadczenia (w przypadku wielości stron: z dniem doręczenia oświadczenia przez ostatnią ze stron postępowania) decyzja stanie się ostateczna i prawomocna. Po tym terminie nie będzie można złożyć skutecznego odwołania ani wnieść skargi do sądu administracyjnego.

Z up. ZARZĄDU POWIATU POZNAŃSKIEGO
Marek Berczecki
Z-ca Dyrektora ds. inwestycyjnych
ZARZĄDU DRÓG POWIATOWYCH
W POZNANIU

Otrzymują:
1. Pełnomocnik
2. ZDP-a/a

Sprawę prowadzi:

Maciej Walentowski
Tel. 61 8-593-445

Tytuł:	Mapa do celów projektowych
Oznaczenie kancelaryjne zgłoszenia pracy geodezyjnej:	GKG.4141.11660.2016
Skala redakcyjna mapy:	1:500
Nazwa jednostki ewidencyjnej:	KLESZCZEWO
Identyfikator jednostki ewidencyjnej:	302106_2
Nazwa obrębu ewidencyjnego:	KOMORNIKI, KRZYŻOWNIKI
Identyfikator obrębu ewidencyjnego:	0004, 0006
Nazwa miejscowości:	KOMORNIKI, KRZYŻOWNIKI
Imię i nazwisko lub nazwa podmiotu, który wykonał mapę:	Biuro Usług Geodezyjnych Geodezyjnych Krzysztof Wolny 62-007 Biskupice ul. Śliwkowa 14
Imię i nazwisko, numer świadectwa nadania uprawnień geodety, który sporządził mapę:	Krzysztof Wolny upr.13726
Układ współrzędnych prostokątnych płaskich:	2000
Układ wysokości:	Kronsztadt
Stan aktualny na:	25.10.2016
Służebności:	Nie ustalano
Numer płyty:	ZGK.5100.5112.8.2017

Poświadcza się, że niniejszy dokument został opracowany w wyniku prac geodezyjnych i kartograficznych, których rezultaty zawiera operat techniczny wpisany do ewidencji materiałów państwowego zasobu geodezyjnego i kartograficznego

STAROSTA POZNAŃSKI

P.3021.2016. 13752

(identyfikator ewidencyjny materiałów zasobu – operatu technicznego)

09-11-2016

Z up. STAROSTY POZNAŃSKIEGO

Ryszard Pluta

PROJEKT ZAGOSPODAROWANIA TERENU

ARKUSZ NR 2

SKALA 1:500

DECYZJA
Zarządu Dróg Powiatowych w Poznaniu
nr ZDP.I/1.4620.460/18.MJ
z dnia 11.09.2018r.

Inwestor:	ZAKŁAD KOMUNALNY W KLESZCZEWIE ul. Sportowa 3, 63-005 Kleszczewo				STUDIO DK Studio DK ul. Sielska 17D 60-129 Poznań tel. 61 66 14 878 info@studiodk.pl www.studiodk.pl
Przedsięwzięcie:	BUDOWA KANALIZACJI SANITARNEJ WRAZ Z PRZYKANALIKAMI ORAZ SIECI WODOCIĄGOWEJ WRAZ Z PRZYŁĄCZAMI W MIEJSCOWOŚCI KOMORNIKI I NAGRADOWICE GMINA KLESZCZEWO				
Opracowanie:	ZAŁĄCZNIK DO WNIOSKU O DECYZJĘ NA LOKALIZACJĘ PROJEKTOWANEGO UZBROJENIA W DROGACH POWIATOWYCH				
Nazwa rysunku:	PROJEKT ZAGOSPODAROWANIA TERENU ARKUSZ NR 2				
Autorzy	Nazwisko	Nr uprawnień	Podpis	Skala	Nr rys.
Projektant:	mgr inż. Krzysztof Kokoszka	WKP/0154/POOS/03	[signature]	1:500	3
Sprawdzający:	mgr inż. Aleksandra Krysztofiak	WKP/0247/POOS/05	[signature]		
AutoCAD LT 2007 - licencja nr B3C95000			Data opracowania:	SIERPIEŃ 2018 r.	

Tytuł:	Mapa do celów projektowych
Oznaczenie kancelaryjne zgłoszenia pracy geodezyjnej:	GKG.4141.11660.2016
Skala redakcyjna mapy:	1:500
Nazwa jednostki ewidencyjnej:	KLESZCZEWO
Identyfikator jednostki ewidencyjnej:	302106_2
Nazwa obrębu ewidencyjnego:	KOMORNIKI, KRZYŻOWNIKI
Identyfikator obrębu ewidencyjnego:	0004, 0006
Nazwa miejscowości:	KOMORNIKI, KRZYŻOWNIKI
Imię i nazwisko lub nazwa podmiotu, który wykonał mapę:	Biuro Usług Geodezyjnych Geodezyjnych Krzysztof Wolny 62-007 Biskupice ul. Śliwkowa 14
Imię i nazwisko, numer świadectwa nadania uprawnień geodety, który sporządził mapę:	Krzysztof Wolny upr.13726
Układ współrzędnych prostokątnych płaskich:	2000
Układ wysokości:	Kronsztadt
Stan aktualny na:	25.10.2016
Służebności:	Nie ustalano
Numer płyty:	ZGX510051128LB17

Poświadcza się, że niniejszy dokument został opracowany w wyniku prac geodezyjnych i kartograficznych, których rezultaty zawiera operat techniczny wpisany do ewidencji materiałów państwowego zasobu geodezyjnego i kartograficznego

STAROSTA POZNAŃSKI

P.3021.2016. 15197

(Identyfikator ewidencyjny materiału zasobu – operatu technicznego)

09-11-2016

(Data wpisania operatu technicznego do ewidencji materiałów zasobu)

Z up. STAROSTY POZNAŃSKIEGO
Ryszard Flitta

(Imię i nazwisko osoby reprezentującej organ)

PROJEKT ZAGOSPODAROWANIA TERENU
ARKUSZ NR 7
SKALA 1:500

LEGENDA

- proj. sieć kanalizacji sanitarnej grawitacyjnej z przyłączami
- proj. rurociągi tłoczne kanalizacji sanitarnej
- proj. sieć wodociągowa z przyłączami
- proj. kolektor sanitarny po istn. trasie
- proj. sieć wodociągowa po istn. trasie
- proj. hydranty nadziemne DN 80mm
- proj. przepompownia ścieków sanitarnych
- proj. rejon przepompowni ścieków sanitarnych
- GRANICE DZIAŁEK
- oznaczenie numeru działki ewidencyjnej, na której lokalizowana jest proj. sieć wodociągowa

DECYZJA Zarządu Dróg Powiatowych w Poznaniu na warunkach podanych w piśmie nr ZDP.LJI.4620.460/18.MW z dnia 11.09.2018 r.

Inwestor:	ZAKŁAD KOMUNALNY W KLESZCZEWIE ul. Sportowa 3, 63-005 Kleszczewo				STUDIO DK Studio DK ul. Sielska 17D 60-129 Poznań tel. 61 66 14 878 info@studiodk.pl www.studiodk.pl
Przedsięwzięcie:	BUDOWA KANALIZACJI SANITARNEJ WRAZ Z PRZYKANALIKAMI ORAZ SIECI WODOCIĄGOWEJ WRAZ Z PRZYŁĄCZAMI W MIEJSCOWOŚCI KOMORNIKI I NAGRADOWICE GMINA KLESZCZEWO				
Opracowanie:	ZAŁĄCZNIK DO WNIOSKU O DECYZJĘ NA LOKALIZACJĘ PROJEKTOWANEGO UZBROJENIA W DROGACH POWIATOWYCH				
Nazwa rysunku:	PROJEKT ZAGOSPODAROWANIA TERENU ARKUSZ NR 7				
Autorzy	Nazwisko	Nr uprawnień	Podpis	Skala	Nr rys.
Projektant:	mgr inż. Krzysztof Kokoszka	WKP/0154/POOS/03		1:500	4
Sprawdzający:	mgr inż. Aleksandra Krysztofiak	WKP/0247/POOS/05			
AutoCAD LT 2007 - licencja nr B3C95000			Data opracowania:	SIERPIEŃ 2018 r.	

Tytuł:	Mapa do celów projektowych
Oznaczenie kancelaryjne zgłoszenia pracy geodezyjnej:	GKG.4141.11660.2016
Skala redakcyjna mapy:	1:500
Nazwa jednostki ewidencyjnej:	KLESZCZEWO
Identyfikator jednostki ewidencyjnej:	302106_2
Nazwa obrębu ewidencyjnego:	KOMORNIKI, KRZYŻOWNIKI
Identyfikator obrębu ewidencyjnego:	0004, 0006
Nazwa miejscowości:	KOMORNIKI, KRZYŻOWNIKI
Imię i nazwisko lub nazwa podmiotu, który wykonał mapę:	Biuro Usług Geodezyjnych Geodezyjnych Krzysztof Wolny 62-007 Biskupice ul. Śliwkowa 14
Imię i nazwisko, numer świadectwa nadania uprawnień geodety, który sporządził mapę:	Krzysztof Wolny upr.13726
Układ współrzędnych prostokątnych płaskich:	2000
Układ wysokości:	Kronsztadt
Stan aktualny na:	25.10.2016
Służebności:	Nie ustalano
Numer płyty:	ZGX5100511 28LB17

Poświadcza się, że niniejszy dokument został opracowany w wyniku prac geodezyjnych i kartograficznych, których rezultaty zawiera operat techniczny wpisany do ewidencji materiałów państwowego zasobu geodezyjnego i kartograficznego

STAROSTA POZNAŃSKI

P.3021.2016. 15197

(Identyfikator ewidencyjny materiału zasobu – operatu technicznego)

09-11-2016

(Data wpisania operatu technicznego do ewidencji materiałów zasobu)

Z up. STAROSTY POZNAŃSKIEGO Ryszard Flitta

(Imię i nazwisko osoby reprezentującej organ)

PROJEKT ZAGOSPODAROWANIA TERENU

ARKUSZ NR 8

SKALA 1:500

LEGENDA

- proj. sieć kanalizacji sanitarnej grawitacyjnej z przyłączami
- proj. rurociągi tłoczne kanalizacji sanitarnej
- proj. sieć wodociągowa z przyłączami
- proj. kolektor sanitarny po istn. trasie
- proj. sieć wodociągowa po istn. trasie
- proj. hydranty nadziemne DN 80mm
- proj. przepompownia ścieków sanitarnych
- proj. rejon przepompowni ścieków sanitarnych
- GRANICE DZIAŁEK
- oznaczenie numeru działki ewidencyjnej, na której lokalizowana jest proj. sieć wodociągowa

DECYZJA Zarządu Dróg Powiatowych w Poznaniu na warunkach podanych w piśmie nr ZDP.Ll.4620.460/18.MW z dnia 11.09.2018r.

Inwestor:	ZAKŁAD KOMUNALNY W KLESZCZEWIE ul. Sportowa 3, 63-005 Kleszczewo
Przedsięwzięcie:	BUDOWA KANALIZACJI SANITARNEJ WRAZ Z PRZYKANALIKAMI ORAZ SIECI WODOCIĄGOWEJ WRAZ Z PRZYŁĄCZAMI W MIEJSCOWOŚCI KOMORNIKI I NAGRADOWICE GMINA KLESZCZEWO
Opracowanie:	ZAŁĄCZNIK DO WNIOSKU O DECYZJĘ NA LOKALIZACJĘ PROJEKTOWANEGO UZBROJENIA W DROGACH POWIATOWYCH
Nazwa rysunku:	PROJEKT ZAGOSPODAROWANIA TERENU ARKUSZ NR 8

Autorzy	Nazwisko	Nr uprawnień	Podpis	Skala	Nr rys.
Projektant:	mgr inż. Krzysztof Kokoszka	WKP/0154/POOS/03		1:500	5
Sprawdzający:	mgr inż. Aleksandra Krysztofiak	WKP/0247/POOS/05			
AutoCAD LT 2007 - licencja nr B3C95000			Data opracowania:	SIERPIEŃ 2018 r.	

STUDIO DK

Studio DK
ul. Sielska 17D
60-129 Poznań
tel. 61 66 14 878
info@studiodk.pl
www.studiodk.pl

ZARZĄD
DRÓG POWIATOWYCH
W POZNANIU

Poznań, dnia 29.10.2018 r.

Nasz znak: ZDP.WN.473.209/18
Dotyczy: Zgoda na dysponowanie nieruchomościami
Wasz znak: 36/VI/16-AK-24

Zakład Komunalny w Kleszczewie Sp. z o.o.
ul. Sportowa 3
63 – 005 Kleszczewo

Zarząd Dróg Powiatowych w Poznaniu wyraża zgodę na dysponowanie nieruchomościami położonymi w gminie Kleszczewo, oznaczonymi w ewidencji gruntów:

1. obręb Komorniki, działki nr 117/1, 117/2, 84/6, 84/5,
2. obręb Krzyżowniki, działki nr 76/9, 76/8, 76/10, 76/11, 76/15, 76/16,

znajdującymi się w pasie drogi powiatowej 2440P Tulce – Bugaj, na cele budowlane – „Budowa kanalizacji sanitarnej wraz z przykanalikami, sieci wodociągowej wraz z przyłączami oraz rurociągu tłocznego z przepompowniami ścieków w miejscowości Komorniki i Nagradowice, gmina Kleszczewo".

Nieruchomości znajdują się w gestii Zarządu Dróg Powiatowych w Poznaniu na podstawie przepisów ustawy z dnia 21.3.1985r. o drogach publicznych w brzmieniu ustalonym art.52 ustawy z dnia 24.07.1998r. o zmianie niektórych ustaw określających kompetencje organów administracji publicznej – w związku z reformą ustrojową państwa (Dz. U. Nr 106, poz.668), w wykonaniu art. 103 ustawy z dnia 13.10.1998r. przepisy wprowadzające ustawy reformujące administrację publiczną i rozporządzenia Min. Transportu i Gospodarki Morskiej z dnia 14.12.1998r. w sprawie dostosowania organizacji dyrekcji okręgowych dróg publicznych oraz będących ich częściami zarządów drogowych i drogowej służby liniowej do organizacji administracji publicznej określonej przepisami o reformie administracji publicznej (Dz. U. Nr 156, poz.1027).

Zgoda dotyczy decyzji ZDP.WI.4620.460/18.MW z dnia 11 września 2018 roku i jest ważna przez okres jej obowiązywania.

Zaświadczenie wydaje się na wniosek firmy Studio DK Sp. z o.o. Sp. k. – Pełnomocnika Inwestora, celem przedłożenia go jako załącznik do uzyskania stosownych dokumentów niezbędnych do zrealizowania tego zadania.

DYREKTOR
Zarządu Dróg Powiatowych
w Poznaniu
Marek Borowczak

Otrzymują:
1. Pełnomocnik – Studio DK Sp. z o.o. Sp. k., ul. Sielska 17d, 60 – 129 Poznań
2. a.a.

Sprawę prowadzi:
Marta Łuczak, pok.603
Tel. (61) 8593-441

WÓJT GMINY
Kleszczewo

GKII. 7230.144.2018.

Kleszczewo, dn.24.09.2018 r.

DECYZJA NR 144/2018

Na podstawie art. 39 ustawy z dnia 21 marca 1985 r. *o drogach publicznych* (tekst jednolity Dz. U. z 2017 r. poz. 2222 ze zm.) oraz art. 104 i art. 107 ustawy z dnia 14 czerwca 1960 r. Kodeks Postępowania Administracyjnego (Dz. U. z 2017 r. poz.1257 ze zm.), na wniosek:

Zakład Komunalny w Kleszczewie Sp. z o.o.
ul. Sportowa 3
63-005 Kleszczewo

Wójt Gminy Kleszczewo
z e z w a l a

na lokalizację kanalizacji sanitarnej wraz z przykanalikami oraz sieci wodociągowej wraz z przyłączeniami oraz rurociągu tłocznego w drogach gminnych - działki nr ewid. 138/13, 130/17, 119/7, 70/7, 17/1, 67/1,67/2,78 obręb Komorniki oraz działki nr ewid. 69/59, 69/8, 77/2, 83/5, 83/4, 84/4 obręb Krzyżowniki z uwzględnieniem uwag:

1. Należy zachować normatywne odległości w poziomie i pionie między sieciami.
2. Plac budowy i zaplecze należy zorganizować poza obrębem pasa drogowego.
3. Przed przystąpieniem do robót w ulicy należy sporządzić protokół (pożądane poparcie dokumentacją fotograficzną) stanu drogi.
4. W przypadku wykonywania wykopów na gminnych działkach drogowych należy zasypywać warstwami gr. 15-20 cm z mechanicznym zagęszczeniem gruntu i odtworzeniem nawierzchni pasa drogowego (przywróceniem do stanu pierwotnego i oczyszczeniem po robotach ziemnych).
5. W przypadku występowania w obrębie wykopu gruntów spoistych w stanie plastycznym lub organicznych, należy dokonać ich wymiany na grunty mineralne niespoiste.
6. Wymagany wskaźnik zagęszczenia gruntu w poboczach i pod chodnikiem:
- na głębokości od 20 do 50 cm od powierzchni robót ziemnych – 0,97;
- górna warstwa 20 cm – 1,00.
7. Zasypki wąskoprzestrzennych wykopów i przekopów przez jezdnie na drodze powinny uzyskać wskaźnik zagęszczenia Is co najmniej 1,00. Wymagany wskaźnik zagęszczenia należy sprawdzić laboratoryjnie.
8. W przypadku sieci przejścia poprzeczne pod drogą gminną, utwardzonych zjazdach należy wykonać metodą bezwykopową poniżej poziomu niwelety drogi z zastosowaniem rury ochronnej. Ewentualnie dopuszcza się wykonać przejścia poprzeczne w wykopie otwartym z odtworzeniem podbudowy i nawierzchni do stanu istniejącego. Zgoda na przejście poprzeczne sieci w wykopie otwartym nastąpi na etapie uzgodnienia dokumentacji technicznej, o której mowa w pkt. 18 lub na etapie wydania decyzji o zajęcie pasa drogowego.
9. Wykop należy wykonać na szerokość minimalną niezbędną do ułożenia kanalizacji sanitarnej oraz sieci wodociągowej.
10. Zaleca się wykonanie wykopu ze stopniowanym poszerzeniem w warstwach konstrukcyjnych nawierzchni. Szerokość poszerzeń powinna odpowiadać grubości warstw lub wynosić co najmniej 15-20 cm w zależności od ich grubości i ograniczeń szerokości wykopu.
11. Należy wykonać regulację pionową studzienek, kratek ściekowych ulicznych, włazów kanałowych oraz wszelkich urządzeń technicznych zlokalizowanych w drogach gminnych, w zakresie wynikającej z odbudowy i odtworzenia nawierzchni i konstrukcji tych dróg. Nie wyraża się zgody na wbudowanie w pasie drogowym urządzeń wyniesionych ponad teren.
12. Sieci należy wykonać razem z przyłączami. W przypadku budowy sieci bez przyłączy do posesji należy je wyprowadzić poza obręb pasa drogowego.
13. Inwestor jest zobowiązany zrealizować inwestycję zgodnie dokumentacją techniczną oraz doprowadzić pas drogowy do stanu pierwotnego. Stwierdzenie wykonania tych czynności nastąpi w formie protokolarnego odbioru pasa drogowego- po zakończeniu robót.

WÓJT GMINY
Kleszczewo

14.Wykonawca obowiązany jest do zapewnienia bezpieczeństwa ruchu, oczyszczania ulic, po których porusza się jego sprzęt, naprawy ewentualnych zniszczeń powstałych podczas realizacji robót i transportu związanego z budową.
15. W przypadku kolizji inwestycji z istniejącym drzewostanem należy zwrócić się do wydz. Ochrony Środowiska i Rolnictwa w tut. Urzędzie. Przedmiotowe zadanie inwestor zobowiązany jest zrealizować na własny koszt.
16. Wszelkie uszkodzenia sieci lub urządzeń wodociągowych i sanitarnych zostaną niezwłocznie naprawione i doprowadzone do stanu pierwotnego na koszt inwestora lub wykonawcy oraz protokolarnie odebrane przez Zakład Komunalny w Kleszczewie Sp. z o.o.
17. Uszkodzenia sieci melioracyjnej oraz miejsca kolizji z istniejącym drenażem należy zgłaszać Spółce Wodnej działającej na terenie Gminy Kleszczewo w celu skonsultowania sposobu likwidacji ww. kolizji.
18. W przypadku wystąpienia kolizji podczas budowy, przebudowy i remontu drogi gminnej w/w projektowana infrastruktura techniczna zostanie przełożona na koszt jej właściciela na warunkach wynikających z art. 39 ust. 5 ustawy z dnia 21 marca 1985 r. o drogach publicznych (tekst jednolity Dz. U. z 2017 r. poz. 2222 ze zm.).
19.Odtworzona konstrukcja nawierzchni jezdni, chodników, poboczy i rowów powinna odpowiadać warunkom zawartym w Rozporządzeniu Ministra Transportu i Gospodarki Morskiej z dnia 2 marca 1999 r. w sprawie warunków technicznych, jakim powinny odpowiadać drogi publiczne i ich usytuowanie (Dz. U. 2016 r. poz .124) oraz zasadom wiedzy technicznej.
20.Odbudowę nawierzchni jezdni dróg gminnych 329001P, 329002P,329010P należy wykonać na podstawie dokumentacji technicznej sporządzonej przez inwestora i uzgodnionej z zarządcą drogi. Dokumentacja techniczna powinna uwzględniać odtworzenie warstw podbudowy na szerokości wykopu oraz wykonanie nowej nawierzchni ścieralnej na całej szerokości pasa ruchu. Ze względu na brak możliwości właściwego odtworzenia nawierzchni brukowej z kamieni polnych, należy przewidzieć przebudowę odcinka drogi o takiej nawierzchni na drogę o nawierzchni z kostki betonowej. Dokumentacja powinna przewidywać i być sporządzona jak dla kategorii drogi KR-3.Ponadto w/w dokumentacja powinna szczegółowo przedstawiać lokalizację kanalizacji sanitarnej względem krawędzi jezdni.
21.Na konstrukcję nawierzchni tłuczniowej w miejscu odtworzeń musi się składać:
- podbudowa z gruzu betonowego lub kruszywa bazaltowego frakcji 16 - 63 - 10 cm;
- nawierzchnia z tłucznia granitowego frakcji od 8-31,5 - 10 cm.
Nawierzchnię należy odtworzyć zachowując łukowy przekrój poprzeczny drogi z zachowaniem 2% spadków umożliwiających spływ wody na przyległy teren.
22. Infrastrukturę w drogach gruntowych nieutwardzonych i tłuczniowych należy ułożyć na głębokości pozwalającej na budowę jezdni, chodnika i brakujących mediów.
23.Naprawa chodników ma polegać na odbudowaniu ich do stanu pozwalającego na prawidłowe i bezpieczne użytkowanie i doprowadzenie do stanu nie gorszego niż przed przystąpieniem do robót ziemnych. Krawężniki na ławie betonowej i obrzeża ustawione prawidłowo i zafugowane. Uszkodzone elementy chodnika należy wymienić na nowe.

Jednocześnie udziela się Inwestorowi zgody na dysponowanie na cele budowlane działkami ozn. w ewidencji gruntów nr ewid. 138/13, 130/17, 119/7, 70/7, 17/1, 67/1,67/2,78 obręb Komorniki oraz działki nr ewid. 69/59, 69/8, 77/2, 83/5, 83/4, 84/4 obręb Krzyżowniki w czasie i zakresie niezbędnym do wykonania robót budowlanych związanych z lokalizacją w.w. urządzeń.
Integralną część niniejszej decyzji stanowią plany sytuacyjne.

UZASADNIENIE

Na podstawie art. 39 , ust. 1 pkt.1 ustawy z dnia 21 marca 1985 roku o drogach publicznych (tekst jednolity Dz. U. z 2017 r. poz. 2222 ze zm.) zabrania się lokalizacji w pasach drogowych obiektów budowlanych, umieszczania urządzeń, przedmiotów i materiałów nie związanych z potrzebami zarządzania drogami lub potrzebami ruch drogowego. Jednocześnie w art.39 ust. 3 w/w ustawy w szczególnie uzasadnionych przypadkach dopuszczono lokalizowanie w pasie drogowym obiektów budowlanych lub urządzeń niezwiązanych z potrzebami zarządzania drogami lub potrzebami ruchu drogowego wyłącznie za zezwoleniem właściwego zarządcy drogi wydawanym w drodze decyzji

WÓJT GMINY
Kleszczewo

administracyjnej. Zgodnie z art. 3a w/w ustawy w tejże decyzji określa się w szczególności : rodzaj inwestycji, sposób, miejsce i warunki jej umieszczenia w pasie drogowym. Zatem należy orzec jak w sentencji.
Decyzja została wydana zgodnie z oczekiwaniami Inwestora.

POUCZENIE

Po uzyskaniu pozwolenia na budowę lub zgłoszenia budowy albo wykonywania robót budowlanych należy się zwrócić do Urzędu Gminy w Kleszczewie przed przewidywanym terminem rozpoczęcia robót o wydanie decyzji zezwalającej na zajęcie pasa drogowego na czas robót związanych z wyrażoną w niniejszej decyzji zgodą oraz ustalającej opłaty za zajęcie pasa drogowego i umieszczenie w nim urządzenia obcego. Wraz z wnioskiem należy przedłożyć do zatwierdzenia projekt zabezpieczenia robót i organizacji ruchu.
Niniejsza decyzja ważna jest dwa lata od dnia wydania.
Zarządca drogi zastrzega sobie możliwość zmiany warunków decyzji, a także jej wygaśnięcia w trybie art. 162 ustawy z dnia 14 czerwca 1994r. Kodeks postępowania administracyjnego (Dz. U. z 2017 r. poz.1257 ze zm.) ze szczególnie ważnych powodów, nie dających się przewidzieć w chwili wydania decyzji, bez prawa roszczenia odszkodowania.
Od niniejszej decyzji służy stronom odwołanie do Samorządowego Kolegium Odwoławczego w Poznaniu za pośrednictwem Wójta Gminy Kleszczewo w terminie 14 dni od jej doręczenia. W trakcie biegu terminu do wniesienia odwołania strona może zrzec się prawa do wniesienia odwołania wobec tut. organu. Z dniem doręczenia tut. organowi oświadczenia o zrzeczeniu się prawa do wniesienia odwołania przez ostatnią ze stron postępowania, decyzja staje się ostateczna i prawomocna.

Z up. WÓJTA
dr inż. arch. Agnieszka Pakulska-Schoen
Kierownik Referatu
Infrastruktury Komunalnej i Inwestycji

Załączniki:

Załącznik1÷9 –Mapa poglądowa oraz projekt zagospodarowania terenu

Otrzymują :
1. Pełnomocnik Inwestora: Pan Krzysztof Kokoszka
2. a/a

Sprawę prowadzi:
Magdalena Trublajewicz
tel. 61 8176-033 wew. 128

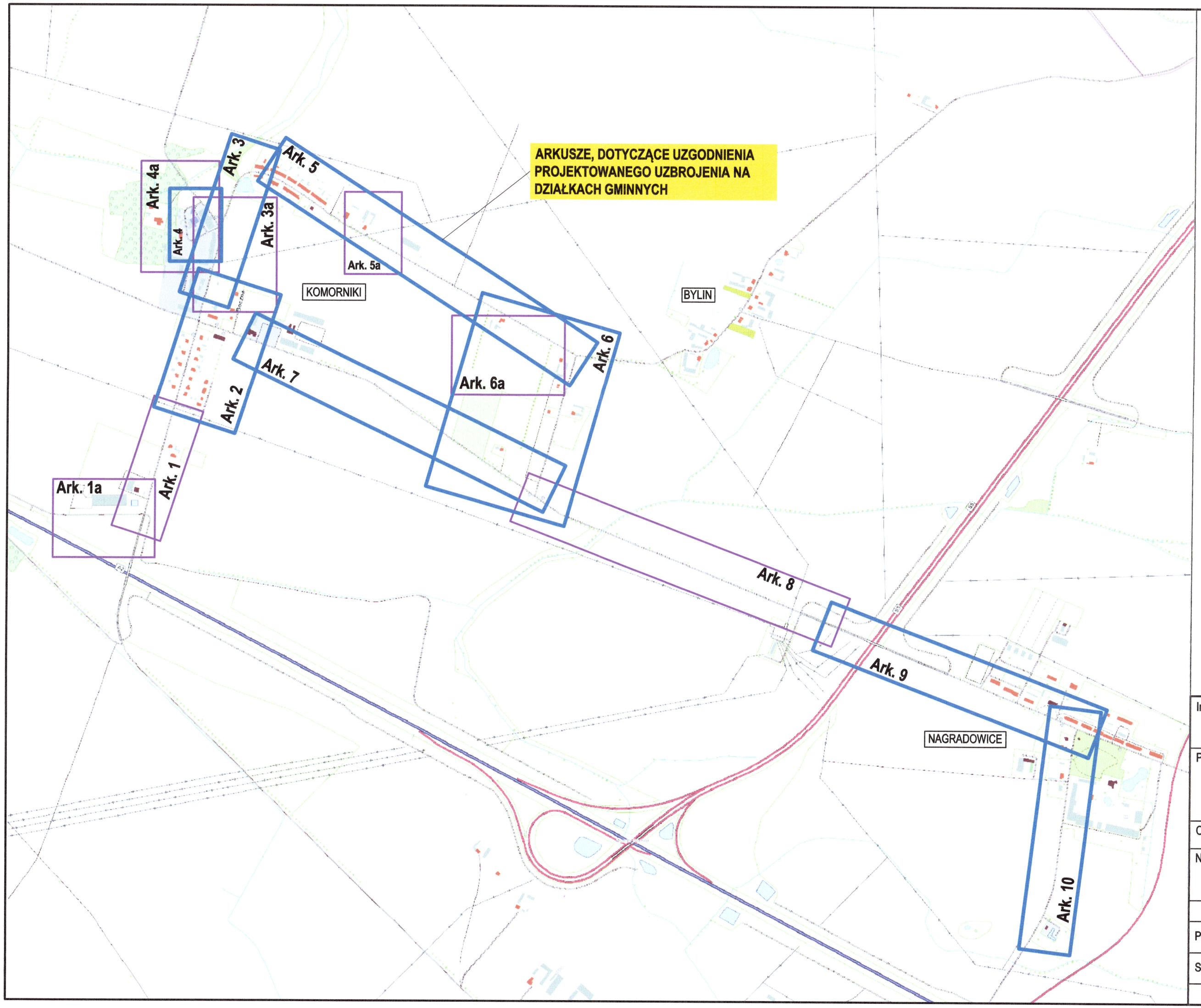

MAPA POGLĄDOWA

SKALA 1:1000

URZĄD GMINY
KLESZCZEWO
ul. Poznańska 4
63-005 Kleszczewo
woj. wielkopolskie

Załącznik	Do pisma
Nr 1	Nr GU.II.7230.144.2018

Inwestor:	**ZAKŁAD KOMUNALNY W KLESZCZEWIE** **ul. Sportowa 3, 63-005 Kleszczewo**
Przedsięwzięcie:	BUDOWA KANALIZACJI SANITARNEJ WRAZ Z PRZYKANALIKAMI ORAZ SIECI WODOCIĄGOWEJ WRAZ Z PRZYŁĄCZAMI W MIEJSCOWOŚCI KOMORNIKI I NAGRADOWICE GMINA KLESZCZEWO
Opracowanie:	ZAŁĄCZNIK DO WNIOSKU O DECYZJĘ NA LOKALIZACJĘ PROJEKTOWANEGO UZBROJENIA W DROGACH GMINNYCH
Nazwa rysunku:	**MAPA POGLĄDOWA**

STUDIO DK
Studio DK
ul. Sielska 17D
60-129 Poznań
tel. 61 66 14 878
info@studiodk.pl
www.studiodk.pl

Autorzy	Nazwisko	Nr uprawnień	Podpis	Skala	Nr rys.
Projektant:	mgr inż. Krzysztof Kokoszka	WKP/0154/POOS/03		1:1000	1
Sprawdzający:	mgr inż. Aleksandra Krysztofiak	WKP/0247/POOS/05			

AutoCAD LT 2007 - licencja nr B3C95000

Data opracowania: SIERPIEŃ 2018 r.

Tytuł:	Mapa do celów projektowych
Oznaczenie kancelaryjne zgłoszenia pracy geodezyjnej:	GKG.4141.11660.2016
Skala redakcyjna mapy:	1:500
Nazwa jednostki ewidencyjnej:	KLESZCZEWO
Identyfikator jednostki ewidencyjnej:	302106_2
Nazwa obrębu ewidencyjnego:	KOMORNIKI, KRZYŻOWNIKI
Identyfikator obrębu ewidencyjnego:	0004, 0006
Nazwa miejscowości:	KOMORNIKI, KRZYŻOWNIKI
Imię i nazwisko lub nazwa podmiotu, który wykonał mapę:	Biuro Usług Geodezyjnych Geodezyjnych Krzysztof Wolny 62-007 Biskupice ul. Śliwkowa 14
Imię i nazwisko, numer świadectwa nadania uprawnień geodety, który sporządził mapę:	Krzysztof Wolny upr.13726
Układ współrzędnych prostokątnych płaskich:	2000
Układ wysokości:	Kronsztadt
Stan aktualny na:	25.10.2016
Służebności:	Nie ustalano
Numer płyty:	ZGKS1000511281817

Poświadcza się, że niniejszy dokument został opracowany w wyniku prac geodezyjnych i kartograficznych, których rezultaty zawiera operat techniczny wpisany do ewidencji materiałów państwowego zasobu geodezyjnego i kartograficznego

STAROSTA POZNAŃSKI

P.3021.2016. 13752

(identyfikator ewidencyjny materiału zasobu – operatu technicznego)

09-11-2016

(data)

(podpis kierownika powiatowego (miejskiego) materiałów zasobu)

Ryszard Pluta
Główny Specjalista

(stanowisko służbowe kierownika powiatowego (miejskiego) organu)

STAROSTA POZNAŃSKI

PROJEKT ZAGOSPODAROWANIA TERENU ARKUSZ NR 2

SKALA 1:500

Załącznik do pisma Nr 2 GKG.7030.144.2016

URZĄD GMINY KLESZCZEWO

Inwestor:	ZAKŁAD KOMUNALNY W KLESZCZEWIE ul. Sportowa 3, 63-005 Kleszczewo
Przedsięwzięcie:	BUDOWA KANALIZACJI SANITARNEJ WRAZ Z PRZYKANALIKAMI ORAZ SIECI WODOCIĄGOWEJ WRAZ Z PRZYŁĄCZAMI W MIEJSCOWOŚCI KOMORNIKI I NAGRADOWICE GMINA KLESZCZEWO
Opracowanie:	ZAŁĄCZNIK DO WNIOSKU O DECYZJĘ NA LOKALIZACJĘ PROJEKTOWANEGO UZBROJENIA W DROGACH GMINNYCH
Nazwa rysunku:	PROJEKT ZAGOSPODAROWANIA TERENU ARKUSZ NR 2

Autorzy	Nazwisko	Nr uprawnień	Podpis	Skala	Nr rys.
Projektant:	mgr inż. Krzysztof Kokoszka	WKP/0154/POOS/03		1:500	2
Sprawdzający:	mgr inż. Aleksandra Krysztofiak	WKP/0247/POOS/05			

AutoCAD LT 2007 - licencja nr B3C95000

Data opracowania: SIERPIEŃ 2016 r.

Studio DK
ul. Śleska 17D
60-129 Poznań
tel. 61 66 14 878
info@studiodk.pl
www.studiodk.pl

Tytuł:	Mapa do celów projektowych
Oznaczenie kancelaryjne zgłoszenia pracy geodezyjnej:	GKG.4141.11660.2016
Skala redakcyjna mapy:	1:500
Nazwa jednostki ewidencyjnej:	KLESZCZEWO
Identyfikator jednostki ewidencyjnej:	302106_2
Nazwa obrębu ewidencyjnego:	KOMORNIKI, KRZYŻOWNIKI
Identyfikator obrębu ewidencyjnego:	0004, 0006
Nazwa miejscowości:	KOMORNIKI, KRZYŻOWNIKI
Imię i nazwisko lub nazwa podmiotu, który wykonał mapę:	**Biuro Usług Geodezyjnych Geodezyjnych Krzysztof Wolny 62-007 Biskupice ul. Śliwkowa 14**
Imię i nazwisko, numer świadectwa nadania uprawnień geodety, który sporządził mapę:	**Krzysztof Wolny upr.13726**
Układ współrzędnych prostokątnych płaskich:	2000
Układ wysokości:	**Kronsztadt**
Stan aktualny na:	**25.10.2016**
Służebności:	**Nie ustalano**
Numer płyty:	2GK5140011281847

STAROSTA POZNAŃSKI

Poświadcza się, że niniejszy dokument został opracowany w wyniku prac geodezyjnych i kartograficznych, których rezultaty zawiera operat techniczny wpisany do ewidencji materiałów państwowego zasobu geodezyjnego i kartograficznego

STAROSTA POZNAŃSKI

P.3021.2016. 43114

(identyfikator wpisu do ewidencji materiałów zasobu technicznego)

09 -11- 2016

(data)

STAROSTA POZNAŃSKI

(nazwa i podpis osoby upoważnionej do przyjęcia materiałów zasobu)

Ryszard Płoka

(imię, nazwisko i podpis osoby przyjmującej materiały do zasobu)

ŁĄCZY ARK. NR 2

ŁĄCZY ARK. NR 4

ŁĄCZY ARK. NR 3A

ŁĄCZY ARK. NR 3A

ŁĄCZY ARK. NR 5

ARKUSZ NR 3A

PROJEKT ZAGOSPODAROWANIA TERENU
ARKUSZ NR 3
SKALA 1:500

3 6411+230144.108

LEGENDA

- proj. sieć kanalizacji sanitarnej grawitacyjnej z przyłączami
- proj. rurociągi tłoczne kanalizacji sanitarnej
- proj. sieć wodociągowa z przyłączami
- proj. kolektor sanitarny po istn. trasie
- proj. sieć wodociągowa po istn. trasie
- proj. hydranty nadziemne DN 80mm
- proj. przepompownia ścieków sanitarnych
- proj. rejon przepompowni ścieków sanitarnych
- GRANICE DZIAŁEK
- oznaczenie numeru działki ewidencyjnej, na której lokalizowana jest proj. sieć wodociągowa

Inwestor:	**ZAKŁAD KOMUNALNY W KLESZCZEWIE ul. Sportowa 3, 63-005 Kleszczewo**
Przedsięwzięcie:	BUDOWA KANALIZACJI SANITARNEJ WRAZ Z PRZYKANALIKAMI ORAZ SIECI WODOCIĄGOWEJ WRAZ Z PRZYŁĄCZAMI W MIEJSCOWOŚCI KOMORNIKI I NAGRADOWICE GMINA KLESZCZEWO
Opracowanie:	ZAŁĄCZNIK DO WNIOSKU O DECYZJĘ NA LOKALIZACJĘ PROJEKTOWANEGO UZBROJENIA W DROGACH GMINNYCH
Nazwa rysunku:	**PROJEKT ZAGOSPODAROWANIA TERENU ARKUSZ NR 3**

Autorzy	Nazwisko	Nr uprawnień	Podpis	Skala	Nr rys.
Projektant:	mgr inż. Krzysztof Kokoszka	WKP/0154/POOS/03		1:500	3
Sprawdzający:	mgr inż. Aleksandra Krystofiak	WKP/0247/POOS/05			

AutoCAD LT 2007 - licencja nr B3C95000

Data opracowania: SIERPIEŃ 2016 r.

Studio DK
ul. Sielska 17D
60-129 Poznań
tel. 61 66 14 878
info@studiodk.pl
www.studiodk.pl

Tytuł:	Mapa do celów projektowych
Oznaczenie kancelaryjne zgłoszenia pracy geodezyjnej:	GKG.4141.11660.2016
Skala redakcyjna mapy:	1:500
Nazwa jednostki ewidencyjnej:	KLESZCZEWO
Identyfikator jednostki ewidencyjnej:	302106_2
Nazwa obrębu ewidencyjnego:	KOMORNIKI, KRZYŻOWNIKI
Identyfikator obrębu ewidencyjnego:	0004, 0006
Nazwa miejscowości:	KOMORNIKI, KRZYŻOWNIKI
Imię i nazwisko lub nazwa podmiotu, który wykonał mapę:	Biuro Usług Geodezyjnych Geodezyjnych Krzysztof Wolny 62-007 Biskupice ul. Śliwkowa 14
Imię i nazwisko, numer świadectwa nadania uprawnień geodety, który sporządził mapę:	Krzysztof Wolny upr.13726
Układ współrzędnych prostokątnych płaskich:	2000
Układ wysokości:	Kronsztadt
Stan aktualny na:	25.10.2016
Służebności:	Nie ustalano
Numer płyty:	ZGX51005112BLB17

Poświadcza się, że niniejszy dokument został opracowany w wyniku prac geodezyjnych i kartograficznych, których rezultaty zawiera operat techniczny wpisany do ewidencji materiałów państwowego zasobu geodezyjnego i kartograficznego

STAROSTA POZNAŃSKI

P.3021.2016. 13792

(identyfikator ewidencyjny materiału zasobu – operatu technicznego)

09 -11- 2016

(data wpisu do ewidencji materiałów zasobu)

Z up. STAROSTY POZNAŃSKIEGO

Ryszard Płuska

(imię i nazwisko kierownika jednostki dokumentującej organ)

Poświadcza się, że niniejszy dokument został opracowany w wyniku prac geodezyjnych i kartograficznych, których rezultaty zawiera operat techniczny wpisany do ewidencji materiałów państwowego zasobu geodezyjnego i kartograficznego

STAROSTA POZNAŃSKI

P.3021.2016. 13792

(identyfikator ewidencyjny materiału zasobu – operatu technicznego)

09 -11- 2016

(data wpisu do ewidencji materiałów zasobu)

Z up. STAROSTY POZNAŃSKIEGO

Ryszard Płuska

(imię i nazwisko kierownika jednostki dokumentującej organ)

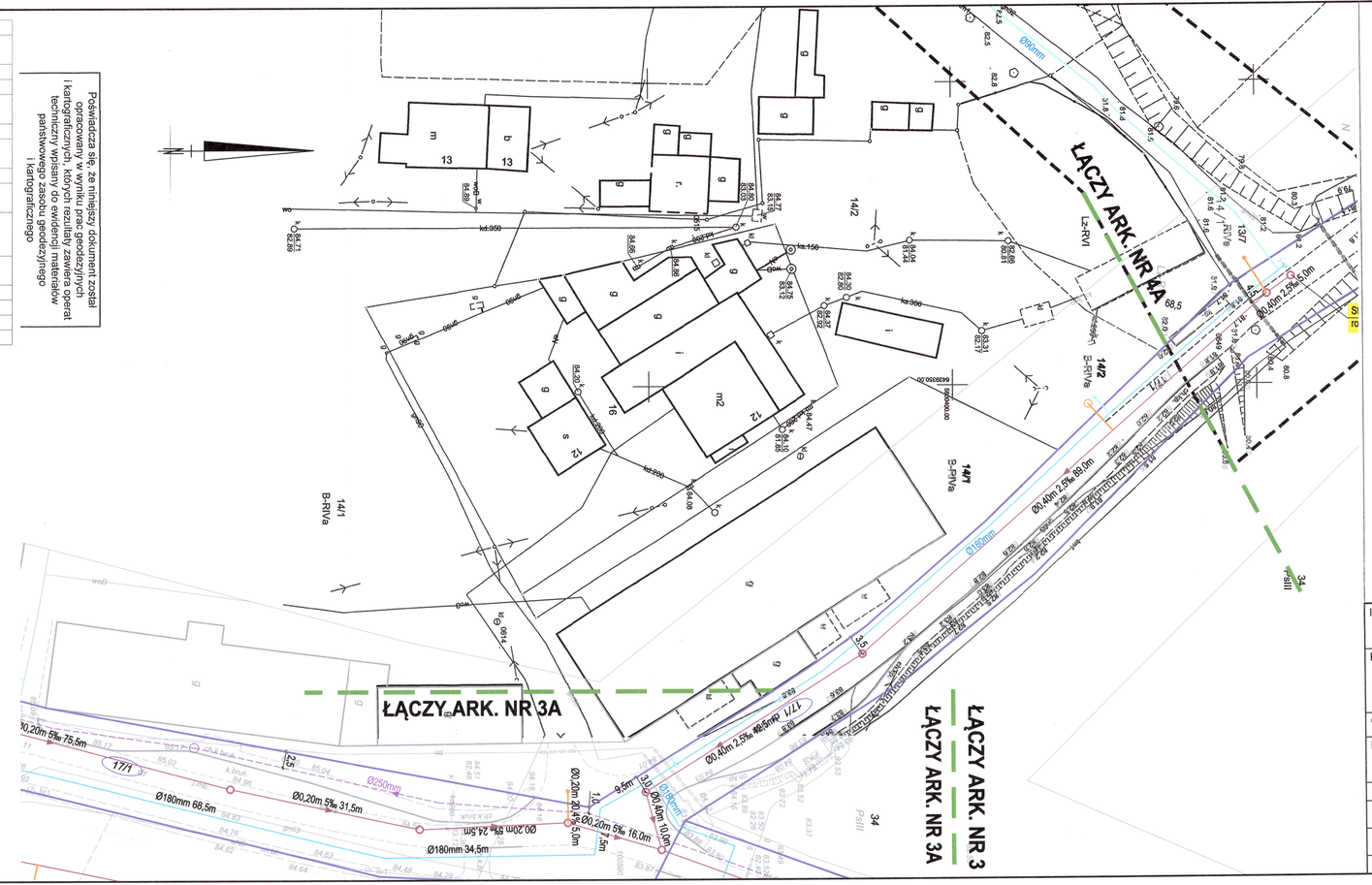

PROJEKT ZAGOSPODAROWANIA TERENU ARKUSZ NR 4

SKALA 1:500

Załącznik Nr 4 do pisma Nr OGII.7230.144.2018

URZĄD GMINY KLESZCZEWO ul. Poznańska 1 63-005 Kleszczewo woj. wielkopolskie

LEGENDA

- proj. sieć kanalizacji sanitarnej grawitacyjnej z przyłączami
- proj. rurociągi tłoczne kanalizacji sanitarnej
- proj. sieć wodociągowa z przyłączami
- proj. kolektor sanitarny po istn. trasie
- proj. sieć wodociągowa po istn. trasie
- proj. hydranty nadziemne DN 80mm
- proj. przepompownia ścieków sanitarnych
- proj. rejon przepompowni ścieków sanitarnych
- GRANICE DZIAŁEK
- oznaczenie numeru działki ewidencyjnej, na której lokalizowana jest proj. sieć wodociągowa

Inwestor:	ZAKŁAD KOMUNALNY W KLESZCZEWIE ul. Sportowa 3, 63-005 Kleszczewo
Przedsięwzięcie:	BUDOWA KANALIZACJI SANITARNEJ WRAZ Z PRZYKANALIKAMI ORAZ SIECI WODOCIĄGOWEJ WRAZ Z PRZYŁĄCZAMI W MIEJSCOWOŚCI KOMORNIKI I NAGRADOWICE GMINA KLESZCZEWO
Opracowanie:	ZAŁĄCZNIK DO WNIOSKU O DECYZJĘ NA LOKALIZACJĘ PROJEKTOWANEGO UZBROJENIA W DROGACH GMINNYCH
Nazwa rysunku:	PROJEKT ZAGOSPODAROWANIA TERENU ARKUSZ NR 4

Studio DK
ul. Sielska 17D
60-129 Poznań
tel. 61 66 14 878
info@studiodk.pl
www.studiodk.pl

Autorzy	Nazwisko	Nr uprawnień	Podpis	Skala	Nr rys.
Projektant:	mgr inż. Krzysztof Kokoszka	WKP/0154/POOS/03		1:500	4
Sprawdzający:	mgr inż. Aleksandra Krysztofiak	WKP/0247/POOS/05			

AutoCAD LT 2007 - licencja nr B3C95000

Data opracowania: SIERPIEŃ 2018 r.

Tytuł:	Mapa do celów projektowych
Oznaczenie kancelaryjne zgłoszenia pracy geodezyjnej:	GKG.4141.11660.2016
Skala redakcyjna mapy:	1:500
Nazwa jednostki ewidencyjnej:	KLESZCZEWO
Identyfikator jednostki ewidencyjnej:	302106_2
Nazwa obrębu ewidencyjnego:	KOMORNIKI, KRZYŻOWNIKI
Identyfikator obrębu ewidencyjnego:	0004, 0006
Nazwa miejscowości:	KOMORNIKI, KRZYŻOWNIKI
Imię i nazwisko lub nazwa podmiotu, który wykonał mapę:	Biuro Usług Geodezyjnych Geodezyjnych Krzysztof Wolny 62-007 Biskupice ul. Śliwkowa 14
Imię i nazwisko, numer świadectwa nadania uprawnień geodety, który sporządził mapę:	Krzysztof Wolny upr.13726
Układ współrzędnych prostokątnych płaskich:	2000
Układ wysokości:	Kronsztadt
Stan aktualny na:	25.10.2016
Służebności:	Nie ustalano
Numer płyty:	ZGX510051128LB17

Poświadcza się, że niniejszy dokument został opracowany w wyniku prac geodezyjnych i kartograficznych, których rezultaty zawiera operat techniczny wpisany do ewidencji materiałów państwowego zasobu geodezyjnego i kartograficznego

STAROSTA POZNAŃSKI

P.3021.2016. 15197

(Identyfikator ewidencyjny materiału zasobu – operatu technicznego)

09-11-2016

(Data wpisania operatu technicznego do ewidencji materiałów zasobu)

Z up. STAROSTY POZNAŃSKIEGO
Ryszard Flitta

(Imię i nazwisko osoby reprezentującej organ)

PROJEKT ZAGOSPODAROWANIA TERENU
ARKUSZ NR 5
SKALA 1:500

Załącznik Nr 5 Do pisma Nr OKII.7230.144.2018

URZĄD GMINY KLESZCZEWO ul. Poznańska 4 63-005 Kleszczewo woj. wielkopolskie

LEGENDA

- proj. sieć kanalizacji sanitarnej grawitacyjnej z przyłączami
- proj. rurociągi tłoczne kanalizacji sanitarnej
- proj. sieć wodociągowa z przyłączami
- proj. kolektor sanitarny po istn. trasie
- proj. sieć wodociągowa po istn. trasie
- proj. hydranty nadziemne DN 80mm
- proj. przepompownia ścieków sanitarnych
- proj. rejon przepompowni ścieków sanitarnych
- GRANICE DZIAŁEK
- oznaczenie numeru działki ewidencyjnej, na której lokalizowana jest proj. sieć wodociągowa

Inwestor:	ZAKŁAD KOMUNALNY W KLESZCZEWIE ul. Sportowa 3, 63-005 Kleszczewo				
Przedsięwzięcie:	BUDOWA KANALIZACJI SANITARNEJ WRAZ Z PRZYKANALIKAMI ORAZ SIECI WODOCIĄGOWEJ WRAZ Z PRZYŁĄCZAMI W MIEJSCOWOŚCI KOMORNIKI I NAGRADOWICE GMINA KLESZCZEWO				
Opracowanie:	ZAŁĄCZNIK DO WNIOSKU O DECYZJĘ NA LOKALIZACJĘ PROJEKTOWANEGO UZBROJENIA W DROGACH GMINNYCH				
Nazwa rysunku:	PROJEKT ZAGOSPODAROWANIA TERENU ARKUSZ NR 5				
Autorzy	Nazwisko	Nr uprawnień	Podpis	Skala	Nr rys.
Projektant:	mgr inż. Krzysztof Kokoszka	WKP/0154/POOS/03		1:500	5
Sprawdzający:	mgr inż. Aleksandra Krysztofiak	WKP/0247/POOS/05			
AutoCAD LT 2007 - licencja nr B3C95000			Data opracowania:	SIERPIEŃ 2018 r.	

STUDIO DK
Studio DK
ul. Sielska 17D
60-129 Poznań
tel. 61 66 14 878
info@studiodk.pl
www.studiodk.pl

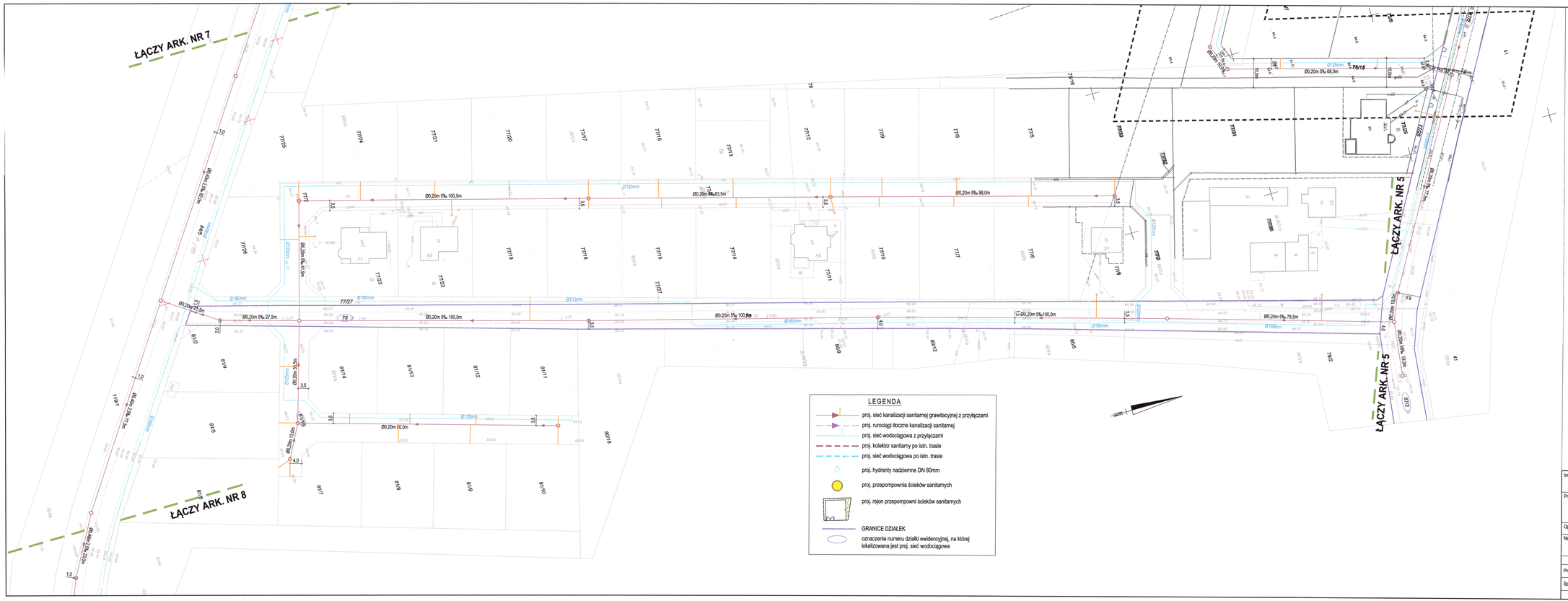

Tytuł:	Mapa do celów projektowych
Oznaczenie kancelaryjne zgłoszenia pracy geodezyjnej:	GKG.4141.11660.2016
Skala redakcyjna mapy:	1:500
Nazwa jednostki ewidencyjnej:	KLESZCZEWO
Identyfikator jednostki ewidencyjnej:	302106_2
Nazwa obrębu ewidencyjnego:	KOMORNIKI, KRZYŻOWNIKI
Identyfikator obrębu ewidencyjnego:	0004, 0006
Nazwa miejscowości:	KOMORNIKI, KRZYŻOWNIKI
Imię i nazwisko lub nazwa podmiotu, który wykonał mapę:	Biuro Usług Geodezyjnych Geodezyjnych Krzysztof Wolny 62-007 Biskupice ul. Śliwkowa 14
Imię i nazwisko, numer świadectwa nadania uprawnień geodety, który sporządził mapę:	Krzysztof Wolny upr.13726
Układ współrzędnych prostokątnych płaskich:	2000
Układ wysokości:	Kronsztadt
Stan aktualny na:	25.10.2016
Służebności:	Nie ustalano
Numer płyty:	2GK5140511281317

Poświadcza się, że niniejszy dokument został opracowany w wyniku prac geodezyjnych i kartograficznych, których rezultaty zawiera operat techniczny wpisany do ewidencji materiałów państwowego zasobu geodezyjnego i kartograficznego

STAROSTA POZNAŃSKI

P.3021.2016.

(identyfikator ewidencyjny materiału zasobu – operatu technicznego)

0 9 -11- 2016

(data)

z up. STAROSTY POZNAŃSKIEGO

(podpis osoby upoważnionej do wydania materiału zasobu)

PROJEKT ZAGOSPODAROWANIA TERENU ARKUSZ NR 6

SKALA 1:500

URZĄD GMINY

6 GW.II.7730.144.2016

Inwestor:	ZAKŁAD KOMUNALNY W KLESZCZEWIE ul. Sportowa 3, 63-005 Kleszczewo
Przedsięwzięcie:	BUDOWA KANALIZACJI SANITARNEJ WRAZ Z PRZYKANALIKAMI ORAZ SIECI WODOCIĄGOWEJ WRAZ Z PRZYŁĄCZAMI W MIEJSCOWOŚCI KOMORNIKI I NAGRADOWICE GMINA KLESZCZEWO
Opracowanie:	ZAŁĄCZNIK DO WNIOSKU O DECYZJE NA LOKALIZACJĘ PROJEKTOWANEGO UZBROJENIA W DROGACH GMINNYCH
Nazwa rysunku:	PROJEKT ZAGOSPODAROWANIA TERENU ARKUSZ NR 6

Autorzy	Nazwisko	Nr uprawnień	Podpis	Skala	Nr rys.
Projektant:	mgr inż. Krzysztof Kokoszka	WKP/0154/POOS/03		1:500	6
Sprawdzający:	mgr inż. Aleksandra Krysztofiak	WKP/0247/POOS/05			

AutoCAD LT 2007 - licencja nr B3C95000

Data opracowania: SIERPIEŃ 2016 r.

Studio DK
ul. Świtaka 17D
60-129 Poznań
tel. 61 66 14 878
info@studiodk.pl
www.studiodk.pl

PROJEKT ZAGOSPODAROWANIA TERENU
ARKUSZ NR 7
SKALA 1:500

LEGENDA

- [PL kat.kolizji] - granice działek ewidencyjnych z podziałem kat.kolizji
- [PL] - istniejąca linia napowietrzna średniego napięcia
- [PL] - istniejąca linia napowietrzna niskiego napięcia
- [PL] - istniejąca linia napowietrzna 15kV
- [PL] - istniejąca linia napowietrzna 0,4kV
- [PL] - istniejąca linia napowietrzna 20kV
- [PL] - istniejąca linia napowietrzna 220kV
- [PL] - istniejąca linia napowietrzna 400kV
- [PL] - istniejąca linia napowietrzna 110kV
- [PL] - istniejąca linia napowietrzna 750kV
- [PL] - istniejąca linia napowietrzna 30kV
- [PL] - istniejąca linia napowietrzna 6kV
- [PL] - istniejąca linia napowietrzna 10kV
- [PL] - istniejąca linia napowietrzna 35kV
- [PL] - istniejąca linia napowietrzna 3kV
- [PL] - istniejąca linia napowietrzna 1kV
- [PL] - istniejąca linia napowietrzna 2kV
- [PL] - istniejąca linia napowietrzna 4kV
- [PL] - istniejąca linia napowietrzna 5kV
- [PL] - istniejąca linia napowietrzna 7kV
- [PL] - istniejąca linia napowietrzna 8kV
- [PL] - istniejąca linia napowietrzna 9kV
- [PL] - istniejąca linia napowietrzna 11kV
- [PL] - istniejąca linia napowietrzna 12kV
- [PL] - istniejąca linia napowietrzna 13kV
- [PL] - istniejąca linia napowietrzna 14kV
- [PL] - istniejąca linia napowietrzna 16kV
- [PL] - istniejąca linia napowietrzna 17kV
- [PL] - istniejąca linia napowietrzna 18kV
- [PL] - istniejąca linia napowietrzna 19kV
- [PL] - istniejąca linia napowietrzna 21kV
- [PL] - istniejąca linia napowietrzna 22kV
- [PL] - istniejąca linia napowietrzna 23kV
- [PL] - istniejąca linia napowietrzna 24kV
- [PL] - istniejąca linia napowietrzna 25kV
- [PL] - istniejąca linia napowietrzna

Państwowe
Gospodarstwo Wodne
Wody Polskie

Zarząd Zlewni
w Poznaniu

PO.ZUZ.4.421.637.2018.MT

Poznań, dnia 2018 -09- 25 r.

POSTANOWIENIE

Dyrektor Zarządu Zlewni Wód Polskich w Poznaniu, na podstawie art. 61a. ustawy z dnia 14 czerwca 1960 r. Kodeks postępowania administracyjnego (tj. Dz.U. z 2017 r., poz. 1257 z późn. zm.), w związku z art. 389 ust. 9) ustawy z dnia 20 lipca 2017 r. Prawo wodne (Dz.U. z 2017 r., poz. 1566 z późn. zm.) w związku z art. 1 pkt 27) ustawy z dnia 20 lipca 2018 r. o zmianie ustawy – Prawo wodne oraz niektórych innych ustaw (Dz.U. z 2018 r., poz. 1722) po rozpoznaniu wniosku Zakładu Usług Komunalnych w Kleszczewie Sp. z o.o. (ul. Sportowa 3, 63-005 Kleszczewo) z dnia 16 lipca 2018 r., uzupełnionego pismem z dnia 20 września 2018 r.

postanawia odmówić

wszczęcia postępowania w sprawie wydania pozwolenia wodnoprawnego dla inwestycji polegającej na wykonaniu przejścia pod dnem Dopływu spod Czerlejna siecią wodociągową oraz kanalizacją sanitarną w miejscowości Komorniki i Nagradowice, gmina Kleszczewo, planowanej do wykonania w ramach zadania pn. Budowa kanalizacji sanitarnej wraz z przykanalikami oraz sieci wodociągowej wraz z przyłączami w miejscowości Komorniki i Nagradowice.

Uzasadnienie

Pan Krzysztof Kokoszka (STUDIO DK Sp. z o.o. Sp. k., ul. Sielska 17d, 60-129 Poznań) występującego w imieniu i na rzecz Zakładu Komunalnego w Kleszczewie Sp. z o.o. (ul. Sportowa 3, 63-005 Kleszczewo) wnioskiem z dnia 16 lipca 2018 r. wystąpił do Dyrektora Zarządu Zlewni Wód Polskich w Poznaniu o wydanie pozwolenia wodnoprawnego dla inwestycji polegającej na wykonaniu przejścia pod dnem Dopływu spod Czerlejna siecią wodociągową oraz kanalizacją sanitarną w miejscowości Komorniki i Nagradowice, gmina Kleszczewo.

Zgodnie z art. 389 ust. 9) ustawy z dnia 20 lipca 2017 r. Prawo wodne (Dz.U. z 2017 r., poz. 1566 z późn. zm.), zmienionym w art. 1 pkt 27) ustawy z dnia 20 lipca 2018 r. o zmianie ustawy – Prawo wodne oraz niektórych innych ustaw (Dz.U. z 2018 r., poz. 1722), jeżeli ustawa nie stanowi inaczej, pozwolenie wodnoprawne wymagane jest na prowadzenie przez wody powierzchniowe płynące oraz przez wały przeciwpowodziowe obiektów mostowych, rurociągów, przewodów w rurociągach osłonowych lub przepustów.

Ze szczegółowej analizy przedłożonej dokumentacji oraz materiałów zgromadzonych w tut. Urzędzie wynika, że Dopływ spod Czerlejna nie jest wodą powierzchniową płynącą, lecz rowem (rowem szczegółowym „Węgierka").

Mając na uwadze powyższe, Dyrektor Zarządu Zlewni Wód Polskich w Poznaniu uznał, że przedmiotowy wniosek jest bezprzedmiotowy, dlatego należało odmówić wszczęcia postępowania na podstawie art. 61 a Kodeksu postępowania administracyjnego.

Wobec powyższego orzeczono jak w sentencji.

Pouczenie:

Na niniejsze postanowienie przysługuje zażalenie do Dyrektora Regionalnego Zarządu Gospodarki Wodnej Wód Polskich w Poznaniu, które może być wniesione za pośrednictwem Dyrektora Zarządu Zlewni Wód Polskich w Poznaniu w terminie 7 dni od daty otrzymania postanowienia.

Zgodnie z art. 127a w związku z art. 144 ustawy z dnia 14 czerwca 1960 r. Kodeks postępowania administracyjnego, strony w trakcie biegu terminu do wniesienia zażalenia, mogą zrzec się prawa do wniesienia zażalenia. Z dniem doręczenia Dyrektorowi Zarządu Zlewni Wód Polskich w Poznaniu oświadczenia o zrzeczeniu się prawa do wniesienia zażalenia przez ostatnią ze stron postępowania, postanowienie staje się ostateczne i prawomocne.

Załączniki:

1. *„Operat wodnoprawny na wykonanie przejścia pod dnem cieku Dopływ spod Czerlejna siecią wodociągową oraz kanalizacją sanitarną w miejscowości Komorniki i Nagradowice, gmina Kleszczewo"* z lipca 2018 r. – 2 egzemplarz do zwrotu

PAŃSTWOWE GOSPODARSTWO WODNE WODY POLSKIE * 97 *

DYREKTOR
Jagoda Andrzejewska

Otrzymują:

1. Zakład Komunalny w Kleszczewie Sp. z o.o.
   ul. Sportowa 3
   63-005 Kleszczewo
   Adres do korespondencji:
   Pan Krzysztof Kokoszka (pełnomocnik) + załącznik
   STUDIO DK Sp. z o.o. Sp. k.
   ul. Sielska 17d
   60-129 Poznań
2. ZUZ aa

(36)

Tytuł Projektu: SIEĆ WODOCIĄGOWA I KANALIZACJA SANITARNA Z PRZYŁĄCZAMI W MIEJSCOWOŚCI KOMORNIKI GMINA KLESZCZEWO

Inwestor: Zakład Komunalny w Kleszczewie, ul. Sportowa 3, 63-005 Kleszczewo

Komorniki, dnia 21.06.2017

OŚWIADCZENIE

Ja (My)*, niżej podpisany/a (i)*

l.p.	Nazwa Firmy	Pieczątka firmowa	Adres siedziby/ Telefon
1.	ROLNICZA SPÓŁDZIELNIA PRODUKCYJNA	Rolnicza Spółdzielnia Produkcyjna „KOMORNIKI" w Komornikach Komorniki 13, 63-004 Tulce NIP 786-00-08-200 REG. 000478629	Komorniki 13, 63-004 Tulce

oświadczam(y)*, że posiadam(y)* prawo do dysponowania nieruchomością położoną w miejscowości **Komorniki** gmina **Kleszczewo,** adres: **Komorniki 13**

oznaczoną w ewidencji gruntów i budynków jako działka(i) nr **34** obręb Komorniki

dla której(ych) prowadzona jest księga wieczysta nr.....

wynikające z tytułu: własności (współwłasności), użytkowania wieczystego, trwałego zarządu* lub

wynikające z następujących dokumentów potwierdzających powyższe prawo do dysponowania nieruchomością na cele budowlane .....

W związku planowaną budową na terenie ww. działki **przepompowni ścieków wraz z zasilaniem elektrycznym pompowni i rejonem zagospodarowania, sieci kanalizacji sanitarnej grawitacyjnej, rurociągu tłocznego, przyłącza wodociągowego oraz drogi dojazdowej**, wyrażam(y) zgodę / ~~nie wyrażam(y) zgody~~* na:

- lokalizację ww. uzbrojenia przedstawioną przez projektanta na załączonej mapie/szkicu oraz budowę a w tym wykonanie robót ziemnych,
- umożliwienie dostępu do ww. uzbrojenia, celem wykonania czynności eksploatacyjnych oraz zachowania wzdłuż uzbrojenia strefy ochronnej o szerokości min. 2,5m w każdą stronę (licząc od skraju przewodu) wolnej od zabudowy stałej, tymczasowej i nasadzeń wysokich,
- prowadzenie badań archeologicznych i prowadzenie robót budowlanych na działce wpisanej do rejestru zabytku, jeśli taki wymóg wynika z § 3 ust. 4 pkt 2 rozporządzenia Ministra Kultury i Dziedzictwa Narodowego z dnia 27 lipca 2011 r. w sprawie prowadzenia prac konserwatorskich, prac restauratorskich, robót budowlanych, badań konserwatorskich, badań architektonicznych i innych działań przy zabytku wpisanym do rejestru zabytków oraz badań archeologicznych (Dz. U. 2011.165.987)."

Uwagi: .....

Osoba przyjmująca Oświadczenie:
(wypełnia Biuro Projektów)

21.06.2017 .....
data podpis

Czytelny podpis (imię i nazwisko):

Prezes Zarządu
Jerzy Zys

1. . .....

* niepotrzebne skreślić

LEGENDA

proj. sieć kanalizacji sanitarnej grawitacyjnej

proj. rurociągi tłoczne kanalizacji sanitarnej

proj. sieć wodociągowa

proj. hydranty nadziemne DN 80mm

proj. przepompownia ścieków sanitarnych

proj. rejon przepompowni ścieków sanitarnych

GRANICE DZIAŁEK

34 oznaczenie numeru działki ewidencyjnej

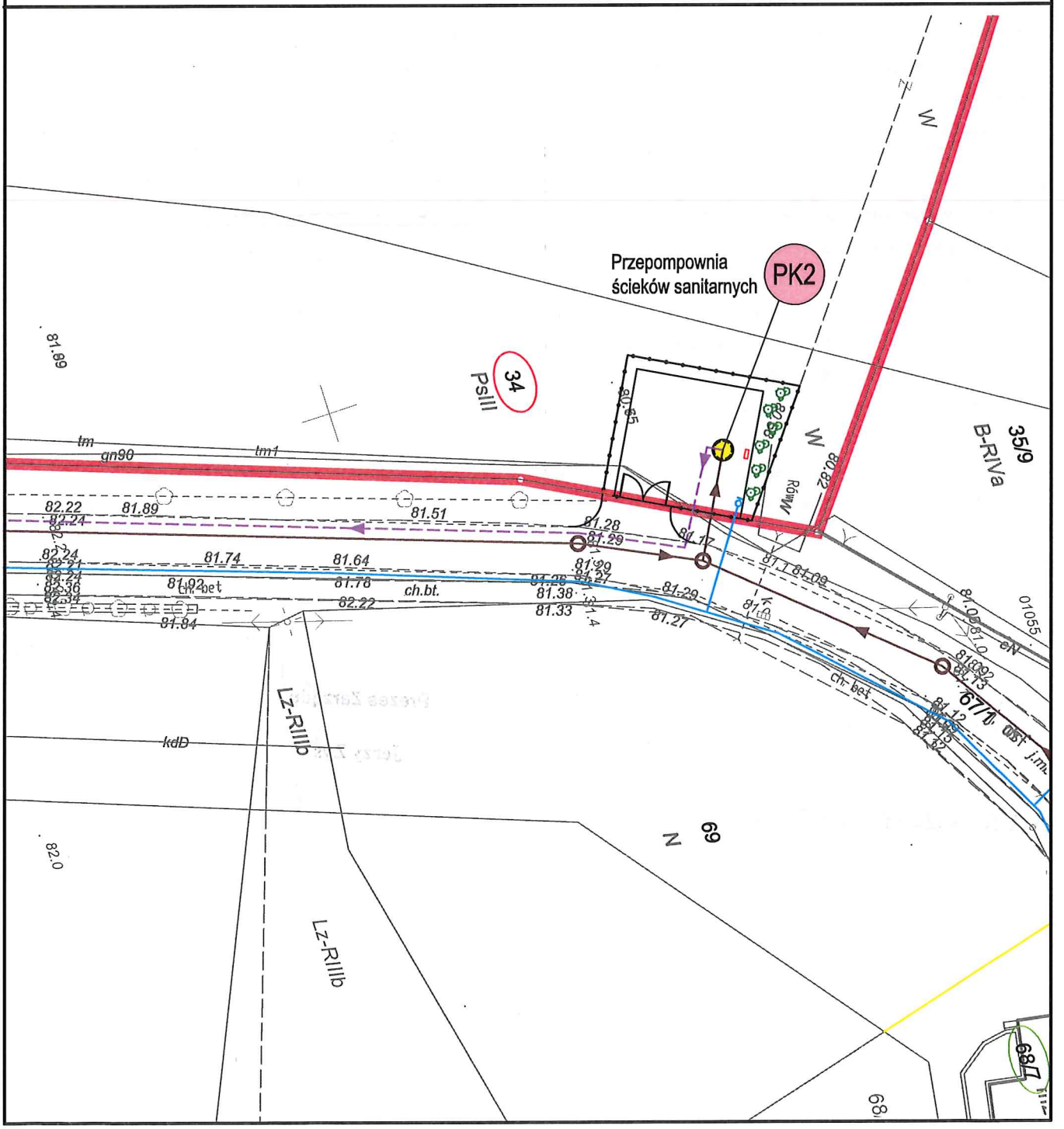

Poznań, dnia 26.06.2018 r.

STAROSTA POZNAŃSKI

PROTOKÓŁ NR GKG.GZ.4091.1728.2018 – odpis

z narady koordynacyjnej dotyczącej uzgodnienia usytuowania sieci uzbrojenia terenu przeprowadzonej na podstawie art. 2 pkt 11, art. 7d pkt 1 i 2, art. 28b, art. 40b.1.pkt 6 ustawy z dnia 17 maja 1989 r. - Prawo geodezyjne i kartograficzne (Dz. U. z 2017 r. poz. 2101 z późn. zm.).

Przedmiot uzgodnienia : **Kanalizacja sanitarna, rurociąg tłoczny, sieć wosociągowa, 149 przyłączy kanalizacji sanitarnej i 37 przyłączy wodociągowych**

wnioskodawca: **Studio DK Sp. z o. o. Sp. k.**
ul. Sielska 17d
60-129 Poznań

Data wpływu wniosku : **20.04.2018. r.**

Data i miejsce przeprowadzenia narady : **23.04-25.06.2018 r. - P.O.D.G.i K.**
Naradzie przewodniczyła: Katarzyna Kisiel – Kierownik Zespołu Koordynacji Usytuowania Projektowanych Sieci Uzbrojenia Terenu

Lokalizacja przedmiotu uzgodnienia:
obręb Komorniki, dz.93/13, 93/11, 93/9, 117/1, 117/2, 138/13, 130/17, 119/7, 84/6, 84/5, 70/7, 17/1, 70/40, 67/1, 34, 38/2, 35/15, 35/23, 67/2, 75/15, 77/2, 77/27, 78, 81/15, 93/28
obręb Krzyżowniki, miejscowość Nagradowice, dz. 83, 69/69, 76/9, 76/8, 69/62, 69/65, 69/64, 69/66, 76/10, 76/11, 69/59, 76/15, 69/8, 76/16, 77/2, 83/5, 84/6, 83/4, 84/4, gmina Kleszczewo
powiat poznański, woj. wielkopolskie 9217

Zespół Koordynacji Projektów
powiatu poznańskiego

Uczestnicy narady oraz ich uwagi i zalecenia:

OPERATOR GAZOCIĄGÓW PRZESYŁOWYCH „GAZ-SYSTEM" O/POZNAŃ – Janusz Wesołowski:
Bez uwag.

POLSKA SPÓŁKA GAZOWNICTWA Sp. z o. o. O.Z.G. W POZNANIU – Paweł Cieślik:
Studnie kanalizacyjne, wpusty uliczne należy zlokalizować w odległości min. 0,5m od sieci gazowej n/c i ś/c.
Szczegółową lokalizację (przebieg i głębokość) sieci gazowej należy ustalić w terenie na podstawie ręcznych przekopów próbnych,
- w miejscach zbliżeń/skrzyżowań do sieci gazowej zachować odległości zgodnie z Rozporządzeniem Ministra Gospodarki z dnia 26.04.2013 w sprawie warunków technicznych, jakim powinny odpowiadać sieci gazowej i ich usytuowanie (Dz. U. z 2013 poz. 640),
- w strefie kontrolowanej nie należy podejmować działań mogących spowodować uszkodzenie sieci gazowej, wykopy w strefie kontrolowanej wykonywać ręcznie,
- w terminie **14 dni** przed rozpoczęciem robót Wykonawca zobowiązany jest zgłosić się do odpowiedniej terytorialnie Gazowni PSG OZG w Poznaniu, Gazownia Poznań Południe, ul. Głogowska 429, **tel. 61 8390611, fax 61 8390623** w celu weryfikacji aktualnego przebiegu sieci gazowej.

NETIA S.A. – Filip Gruszczyński:
Bez uwag.

INEA S.A – Karolina Adamska:
Szczegółowy przebieg sieci telekomunikacyjnej należy ustalić na podstawie przekopów próbnych.
Prace ziemne w miejscach skrzyżowań i zbliżeń z siecią INEA S.A. wykonywać ręcznie zgodnie z obowiązującymi przepisami, z należytą ostrożnością, zachowując normatywne odległości.
Zabezpieczyć dwudzielnymi rurami grubościennymi na koszt Inwestora. Przed zasypaniem miejsca zabezpieczeń podlegają odbiorowi przez służby techniczne INEA S.A. Przy natrafieniu w trakcie prowadzenia robót ziemnych na urządzenia INEA S.A. nie naniesione na podkład mapowy, należy je zabezpieczyć i powiadomić INEA S.A. (tel. 61 222 11 00, fax 61 222 11 11) w celu ustalenia trybu dalszego postępowania. Zobowiązuje się Inwestora i Wykonawcę robót do prowadzenia prac w sposób wykluczający możliwość powstania awarii sieci lub urządzeń INEA S.A. W przypadku uszkodzenia w trakcie prowadzenia robót, infrastruktury INEA S.A. należy ją zabezpieczyć i bezwzględnie powiadomić INEA S.A. (tel. 61 222 11 00, fax 61 222 11 11). Inwestor ponosi odpowiedzialność materialną i karną wynikającą z Kodeksu Cywilnego za spowodowanie uszkodzeń infrastruktury INEA S.A. w czasie wykonywania robót oraz za szkody, które mogłyby powstać w przyszłości na skutek przeprowadzonych robót.
Przed rozpoczęciem robót należy powiadomić pisemnie z 7 dniowym wyprzedzeniem INEA S.A. (adres: Wysogotowo, ul. Wierzbowa 84, 62-081 Przeźmierowo, tel. 61 222 11 00, fax 61 222 11 11).
W przypadku konieczności przebudowy lub przemieszczenia urządzeń telekomunikacyjnych INEA S.A., Inwestor opracuje dokumentację projektowo-kosztorysową, która musi być uzgodniona i zaakceptowana przez przedstawiciela INEA S.A. oraz zleci wykonanie robót firmie specjalistycznej na własny koszt.

ENEA OPERATOR Sp. z o. o. – Ewa Rakuła-Stachowiak:
W miejscu skrzyżowania i zbliżenia z kablem energetycznym wykopy należy prowadzić ręcznie. Kabel w wykopie zabezpieczyć

zachować normatywne odległości. Przed przystąpieniem do prac należy zgłosić się w Pogotowiu Energetycznym w Kórniku. Szczegółowy przebieg linii kablowych należy ustalić na podstawie próbnych przekopów.

REJON WSPARCIA TELEINFORMATYCZNEGO POZNAŃ (WĘZEŁ TELEINFORMATYCZNY) – Sebastian Olejniczak:
Bez uwag.

AQUANET S.A. –Michał Całujek:
Nie dotyczy.

ZARZĄD DRÓG POWIATOWYCH– Maciej Walentowski:
Uzgodnić w ZDP w Poznaniu ul. Zielona 8.

POZNAŃSKIE CENTRUM SUPERKOMPUTEROWO-SIECIOWE – Grzegorz Kuberka:
Nie dotyczy.

HAWE TELEKOM Sp. z o. o. – Marcin Kowalski:
Nie dotyczy.

WIELKOPOLSKA SIEĆ SZEROKOPASMOWA S.A. – Karolina Adamska:
Bez uwag.

KIEROWNIK ZESPOŁU KOORDYNACJI USYTUOWANIA PROJEKTOWANYCH SIECI UZBROJENIA TERENU:

<u>DODATKOWE UWAGI I ZALECENIA :</u>

Uzgadnia się arkusze nr 1, 1a, 2, 3, 3a, 4, 4a, 5, 5a, 6, 6a, 7, 8, 9, 10 czyli piętnaście rysunków. Nowe mapy projektant dostarczył dnia 22.06.2018 r.

Ark. 1 a – dołączono 2 mapy A3 z projektowaną siecią energetyczną średniego napięcia n.k. 2648/2016 oraz z projektowaną siecią światłowodową z przyłączami n.k. 5083/2016.

Ark. 2 – dołączono 3 mapy A3 z projektowaną siecią światłowodową z przyłączami tk n.k. 5083/2016 oraz z projektowaną siecią energetyczną średniego napięcia n.k. 5208/2017 i z projektowanym przyłączem wodociągowym n.k. 4312/2017.

Ark. 1, 3, 5 – dołączono 6 map A3 z projektowaną siecią światłowodową z przyłączami n.k. 5083/2016.

1. Stosownie do art. ustawy z dnia 17 maja 1989 r. „Prawo geodezyjne i kartograficzne" (Dz. U. z 2016 r. poz. 1629 z późn. zm.) Inwestor jest zobowiązany, po uzyskaniu pozwolenia na budowę do wyznaczenia na gruncie oraz inwentaryzacji powykonawczej (przed zasypaniem) obiektów budowlanych przez uprawnione jednostki wykonawstwa geodezyjnego.
2. Zobowiązuje się wykonawcę prac inwestycyjnych do ochrony i zabezpieczenia znajdujących się na terenie realizowanej inwestycji punktów osnowy geodezyjnej i punktów granicznych (Dz. U. Nr 30 poz. 163 art. 15.1). W przypadku zniszczenia lub uszkodzenia w/w punktów, osoby odpowiedzialne za ochronę i zabezpieczenie punktów osnowy geodezyjnej i punktów granicznych podlegają karze grzywny. (Dz. U. Nr 30 poz. 163 art. 48.1 z późniejszymi zmianami).
3. Zmiany w stosunku do uzgodnionej dokumentacji wymagają dodatkowych uzgodnień.
4. Należy uwzględniać uwagi zawarte w uzgodnieniach branżowych.
5. Integralną częścią protokołu z narady koordynacyjnej jest mapa z naniesioną projektowaną inwestycją wraz z adnotacją zawierającą informacje, iż dokumentacja była przedmiotem narady koordynacyjnej.
6. Prace ziemne w miejscu zbliżeń i skrzyżowań z istniejącym uzbrojeniem bezwzględnie należy wykonywać ręcznie (bez użycia sprzętu mechanicznego). Odkryte przewody zabezpieczyć.
7. W wypadku kolizji z drzewami zgodę na ewentualną wycinkę drzew należy uzyskać w Urzędzie Gminy Kleszczewo.
8. Podmioty, które władają sieciami uzbrojenia terenu, rezygnując z obowiązku delegowania swoich przedstawicieli na narady koordynacyjne, pozbawiają się możliwości wpływania na uzgodnione przez Starostę trasy projektowanych sieci i przyłączy (Art. 28 e pkt. 2 ustawy Prawo geodezyjne i kartograficzne z dnia 5 czerwca 2014 r.).

W rezultacie przeprowadzonej narady koordynacyjnej przedłożony projekt został uzgodniony z zachowaniem w/w uwag oraz zaleceń, a trasa została wprowadzona do bazy geodezyjnej ewidencji sieci uzbrojenia terenu -zgodnie z § 10 Rozporządzenia Ministra Administracji i Cyfryzacji z dnia 21 października 2015 roku „w sprawie powiatowej bazy GESUT i krajowej bazy GESUT" -poz. 1938.

<u>Uwaga:</u> uzgodnienie niniejsze jest opinią techniczną i nie zastępuje pozwolenia na budowę wydawanego zgodnie z obowiązującymi przepisami prawa budowlanego.

Kopię protokołu wraz z załącznikiem mapowym i innymi załącznikami należy udostępnić wykonawcy terenowemu.

Z up. STAROSTY POZNAŃSKIEGO
Katarzyna Kisiel
Kierownik Zespołu Koordynacji
Usytuowania Projektowanych
Sieci Uzbrojenia Terenu

.....
(podpis przewodniczącego narady z imienną pieczątką
z upoważnienia starosty)

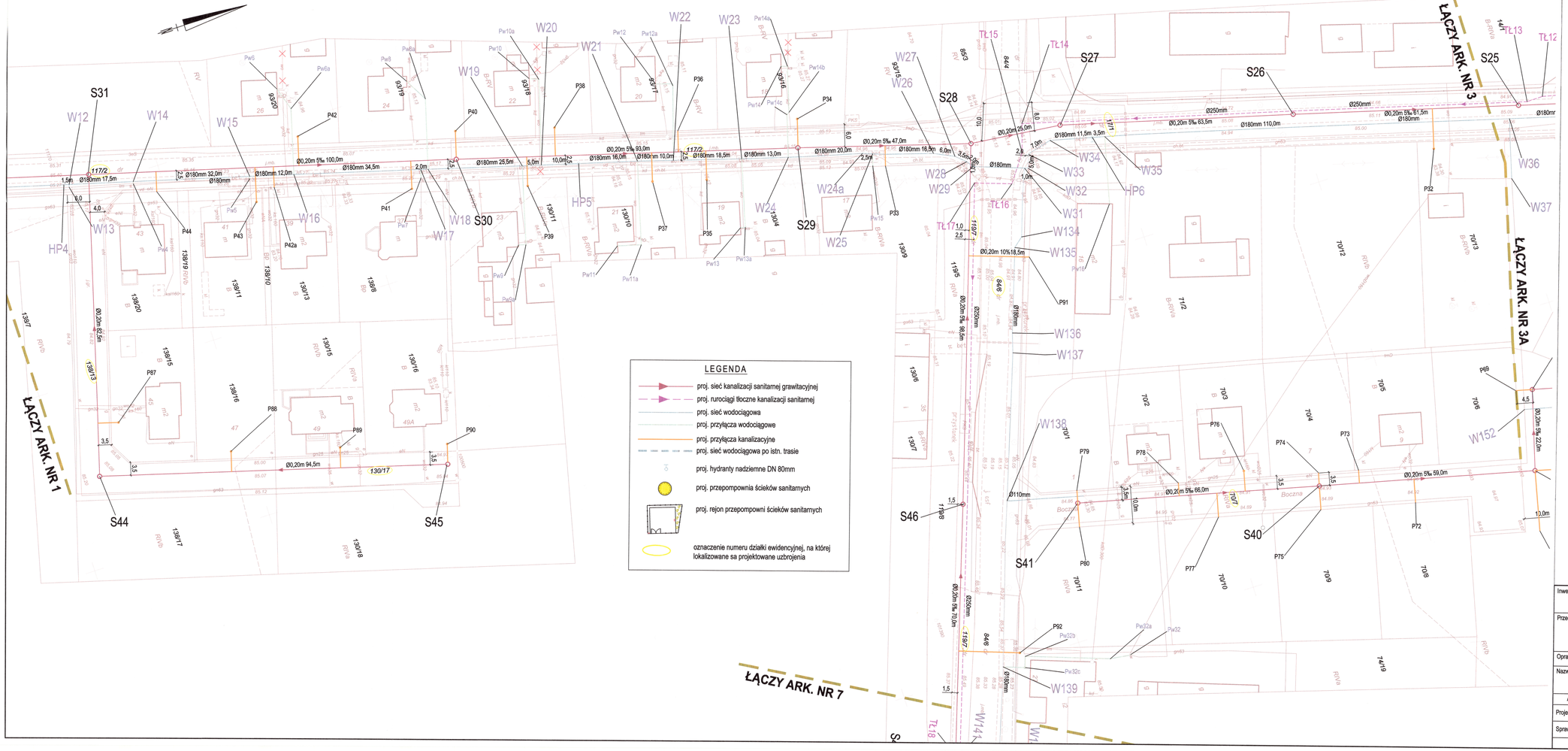

Tytuł:	Mapa do celów projektowych
Oznaczenie kancelaryjne zgłoszenia pracy geodezyjnej:	GKG.4141.11660.2016
Skala redakcyjna mapy:	1:500
Nazwa jednostki ewidencyjnej:	KLESZCZEWO
Identyfikator jednostki ewidencyjnej:	302106_2
Nazwa obrębu ewidencyjnego:	KOMORNIKI, KRZYŻOWNIKI
Identyfikator obrębu ewidencyjnego:	0004, 0006
Nazwa miejscowości:	KOMORNIKI, KRZYŻOWNIKI
Imię i nazwisko lub nazwa podmiotu, który wykonał mapę:	Biuro Usług Geodezyjnych Geodezyjnych Krzysztof Wolny 62-007 Biskupice ul. Śliwkowa 14
Imię i nazwisko, numer świadectwa nadania uprawnień geodety, który sporządził mapę:	Krzysztof Wolny upr.13726
Układ współrzędnych prostokątnych płaskich:	2000
Układ wysokości:	Kronsztadt
Stan aktualny na:	25.10.2016
Służebności:	Nie ustalano
Numer płyty:	ZGK510051128LB17

Poświadcza się, że niniejszy dokument został opracowany w wyniku prac geodezyjnych i kartograficznych, których rezultaty zawiera operat techniczny wpisany do ewidencji materiałów państwowego zasobu geodezyjnego i kartograficznego

STAROSTA POZNAŃSKI

P.3021.2016. 13792

(Identyfikator ewidencyjny materiału zasobu – operatu technicznego)

09-11-2016

(Podpis kierownika powiatowego zasobu materiałów zasobu)

Ryszard Płuska
Główny Specjalista

(Stanowisko służbowe kierownika powiatowego zasobu)

STAROSTA POZNAŃSKI

Potwierdzam zgodność mapy z oryginałem

Data 26.06.2018

Podpis

MAPA DO CELÓW PROJEKTOWYCH ARKUSZ NR 2

SKALA 1:500

STAROSTA POZNAŃSKI
(Nazwa organu przeprowadzającego narady koordynacyjne)

Zgodnie z art. 28c ustawy z dnia 17 maja 1989 r - Prawo geodezyjne i kartograficzne (Dz.U. z 2016 r., poz. 1629 ze zm.) poświadcza się, że niniejsza dokumentacja projektowa była przedmiotem narady koordynacyjnej przeprowadzonej w dniu 23.04.2018 r. protokół nr GKG.GZ.4091.17.28.2018

w Powiatowym Ośrodku Dokumentacji Geodezyjnej i Kartograficznej, ul. Jackowskiego 18
(Nazwa jednostki, adres przeprowadzenia narady koordynacyjnej)

Poznań 26.06.18r.
(Miejscowość i data)

Z up. STAROSTY POZNAŃSKIEGO
Katarzyna Kaliel
Kierownik Powiatowej Ośrodka Koordynacji Gospodarki Nieruchomościami Starostwa Powiatowego w Poznaniu
(Podpis przewodniczącego narady koordynacyjnej)

Inwestor:	ZAKŁAD KOMUNALNY W KLESZCZEWIE ul. Sportowa 3, 63-005 Kleszczewo				
Przedsięwzięcie:	BUDOWA KANALIZACJI SANITARNEJ WRAZ Z PRZYKANALIKAMI ORAZ SIECI WODOCIĄGOWEJ WRAZ Z PRZYŁĄCZAMI W MIEJSCOWOŚCI KOMORNIKI I NAGRADOWICE GMINA KLESZCZEWO				
Opracowanie:	PROJEKT BUDOWLANO - WYKONAWCZY				
Nazwa rysunku:	PROJEKT ZAGOSPODAROWANIA TERENU ARKUSZ NR 2				
Autorzy	Nazwisko	Nr uprawnień	Podpis	Skala	Nr rys.
Projektant:	mgr inż. Krzysztof Kokoszka	WKP/0154/POOS/03		1:500	3
Sprawdzający:	mgr inż. Aleksandra Krysztofiak	WKP/0247/POOS/05			
AutoCAD LT 2007 - licencja nr B3C95000			Data opracowania:	04.2018 r.	

Studio DK
ul. Sielska 17D
60-129 Poznań
tel. 61 66 14 878
info@studiodk.pl
www.studiodk.pl

Tytuł:	Mapa do celów projektowych
Oznaczenie kancelaryjne zgłoszenia pracy geodezyjnej:	GKG.4141.11660.2016
Skala redakcyjna mapy:	1:500
Nazwa jednostki ewidencyjnej:	KLESZCZEWO
Identyfikator jednostki ewidencyjnej:	302106_2
Nazwa obrębu ewidencyjnego:	KOMORNIKI, KRZYŻOWNIKI
Identyfikator obrębu ewidencyjnego:	0004, 0006
Nazwa miejscowości:	KOMORNIKI, KRZYŻOWNIKI
Imię i nazwisko lub nazwa podmiotu, który wykonał mapę:	Biuro Usług Geodezyjnych Geodezyjnych Krzysztof Wolny 62-007 Biskupice ul. Śliwkowa 14
Imię i nazwisko, numer świadectwa nadania uprawnień geodety, który sporządził mapę:	Krzysztof Wolny upr.13726
Układ współrzędnych prostokątnych płaskich:	2000
Układ wysokości:	Kronsztadt
Stan aktualny na:	25.10.2016
Służebności:	Nie ustalano
Numer płyty:	ZGX5100051128LB17

Poświadcza się, że niniejszy dokument został opracowany w wyniku prac geodezyjnych i kartograficznych, których rezultaty zawiera operat techniczny wpisany do ewidencji materiałów państwowego zasobu geodezyjnego i kartograficznego

STAROSTA POZNAŃSKI

P.3021.2016. 15197

(Identyfikator ewidencyjny materiału zasobu – operatu technicznego)

0 9 -11- 2016

(Data wpisania operatu technicznego do ewidencji materiałów zasobu)

Z up. STAROSTY POZNAŃSKIEGO
Ryszard Flitta
Starszy Specjalista

(Imię i nazwisko osoby reprezentującej organ)

STAROSTA POZNAŃSKI

Potwierdzam zgodność mapy z oryginałem
Data 26.06.2018
Podpis

STAROSTA POZNAŃSKI
(Nazwa organu przeprowadzającego naradę koordynacyjną)
Zgodnie z art. 28c ustawy z dnia 17 maja 1989 r - Prawo geodezyjne i kartograficzne (Dz.U z 2016 r, poz. 1629 ze zm.) poświadcza się, że niniejsza dokumentacja projektowa była przedmiotem narady koordynacyjnej przeprowadzonej w dniu 23.04-25.06.18 protokół nr GKG.GZ.4091 1728.2018
w Powiatowym Ośrodku Dokumentacji Geodezyjnej i Kartograficznej, ul. Jackowskiego 18
(Nazwa jednostki, adres przeprowadzenia narady koordynacyjnej)
Poznań 26.06.18 r.
(Miejscowość i data)
Z up. STAROSTY POZNAŃSKIEGO
Katarzyna Kisiel
Kierownik Zespołu Koordynacji Usytuowania Projektowanych Sieci Uzbrojenia Terenu
(Podpis przewodniczącego narady koordynacyjnej)

MAPA DO CELÓW PROJEKTOWYCH
ARKUSZ NR 3
SKALA 1:500

LEGENDA

- proj. sieć kanalizacji sanitarnej grawitacyjnej
- proj. rurociągi tłoczne kanalizacji sanitarnej
- proj. sieć wodociągowa
- proj. przyłącza wodociągowe
- proj. przyłącza kanalizacyjne
- proj. sieć wodociągowa po istn. trasie
- proj. hydranty nadziemne DN 80mm
- proj. przepompownia ścieków sanitarnych
- proj. rejon przepompowni ścieków sanitarnych
- oznaczenie numeru działki ewidencyjnej, na której lokalizowane są projektowane uzbrojenia

Inwestor:	ZAKŁAD KOMUNALNY W KLESZCZEWIE ul. Sportowa 3, 63-005 Kleszczewo				
Przedsięwzięcie:	BUDOWA KANALIZACJI SANITARNEJ WRAZ Z PRZYKANALIKAMI ORAZ SIECI WODOCIĄGOWEJ WRAZ Z PRZYŁĄCZAMI W MIEJSCOWOŚCI KOMORNIKI I NAGRADOWICE GMINA KLESZCZEWO				
Opracowanie:	PROJEKT BUDOWLANO - WYKONAWCZY				
Nazwa rysunku:	PROJEKT ZAGOSPODAROWANIA TERENU ARKUSZ NR 3				
Autorzy	Nazwisko	Nr uprawnień	Podpis	Skala	Nr rys.
Projektant:	mgr inż. Krzysztof Kokoszka	WKP/0154/POOS/03		1:500	4
Sprawdzający:	mgr inż. Aleksandra Krysztofiak	WKP/0247/POOS/05			
AutoCAD LT 2007 - licencja nr B3C95000			Data opracowania:	04.2018 r.	

STUDIO DK
Studio DK
ul. Sielska 17D
60-129 Poznań
tel. 61 66 14 878
info@studiodk.pl
www.studiodk.pl

Tytuł:	Mapa do celów projektowych
Oznaczenie kancelaryjne zgłoszenia pracy geodezyjnej:	GKG.4141.11660.2016
Skala redakcyjna mapy:	1:500
Nazwa jednostki ewidencyjnej:	KLESZCZEWO
Identyfikator jednostki ewidencyjnej:	302106_2
Nazwa obrębu ewidencyjnego:	KOMORNIKI, KRZYŻOWNIKI
Identyfikator obrębu ewidencyjnego:	0004, 0006
Nazwa miejscowości:	KOMORNIKI, KRZYŻOWNIKI
Imię i nazwisko lub nazwa podmiotu, który wykonał mapę:	Biuro Usług Geodezyjnych Krzysztof Wolny 62-007 Biskupice ul. Śliwkowa 14
Imię i nazwisko, numer świadectwa nadania uprawnień geodety, który sporządził mapę:	Krzysztof Wolny upr.13726
Układ współrzędnych prostokątnych płaskich:	2000
Układ wysokości:	Kronsztadt
Stan aktualny na:	25.10.2016
Służebności:	Nie ustalano
Numer płyty:	ZGK5100051128LB17

Poświadcza się, że niniejszy dokument został opracowany w wyniku prac geodezyjnych i kartograficznych, których rezultaty zawiera operat techniczny wpisany do ewidencji materiałów państwowego zasobu geodezyjnego i kartograficznego

STAROSTA POZNAŃSKI

P.3021.2016. 15782

(Identyfikator ewidencyjny materiału zasobu – operatu technicznego)

0 9 -11- 2016

(Data wpisania operatu technicznego do ewidencji materiałów zasobu)

Z up. STAROSTY POZNAŃSKIEGO Ryszard Flitta Główny Specjalista

(Imię, nazwisko i podpis osoby reprezentującej organ)

Potwierdzam zgodność mapy z oryginałem

Data 26.06.2018

Podpis

MAPA DO CELÓW PROJEKTOWYCH ARKUSZ NR 3a SKALA 1:500

STAROSTA POZNAŃSKI
(Nazwa organu przeprowadzającego naradę koordynacyjną)

Zgodnie z art. 28c ustawy z dnia 17 maja 1989 r. - Prawo geodezyjne i kartograficzne (Dz.U z 2016 r., poz. 1629 ze zm.) poświadcza się, że niniejsza dokumentacja projektowa była przedmiotem narady koordynacyjnej przeprowadzonej w dniu 23.04-25.06.18 protokół nr GKG.GZ.4091 1728.2018

w Powiatowym Ośrodku Dokumentacji Geodezyjnej i Kartograficznej, ul. Jackowskiego 18
(Nazwa jednostki, adres przeprowadzenia narady koordynacyjnej)

Z up. STAROSTY POZNAŃSKIEGO Katarzyna Fisiel Kierownik Zespołu Koordynacji Usytuowania Projektowanych Sieci Uzbrojenia Terenu

Poznań 26.06.18 r.
(Miejscowość i data)

(Podpis przewodniczącego narady koordynacyjnej)

Inwestor:	ZAKŁAD KOMUNALNY W KLESZCZEWIE ul. Sportowa 3, 63-005 Kleszczewo			
Przedsięwzięcie:	BUDOWA KANALIZACJI SANITARNEJ WRAZ Z PRZYKANALIKAMI ORAZ SIECI WODOCIĄGOWEJ WRAZ Z PRZYŁĄCZAMI W MIEJSCOWOŚCI KOMORNIKI I NAGRADOWICE GMINA KLESZCZEWO			
Opracowanie:	PROJEKT BUDOWLANO - WYKONAWCZY			
Nazwa rysunku:	PROJEKT ZAGOSPODAROWANIA TERENU ARKUSZ NR 3a			
Autorzy	Nazwisko	Nr uprawnień	Podpis	Skala
Projektant:	mgr inż. Krzysztof Kokoszka	WKP/0154/POOS/03		1:500
Sprawdzający:	mgr inż. Aleksandra Krysztofiak	WKP/0247/POOS/05		
AutoCAD LT 2007 - licencja nr B3C95000			Data opracowania:	04.2018 r.

Studio DK, ul. Sielska 17D, 60-129 Poznań, tel. 61 66 14 878, info@studiodk.pl, www.studiodk.pl

Nr rys. 5

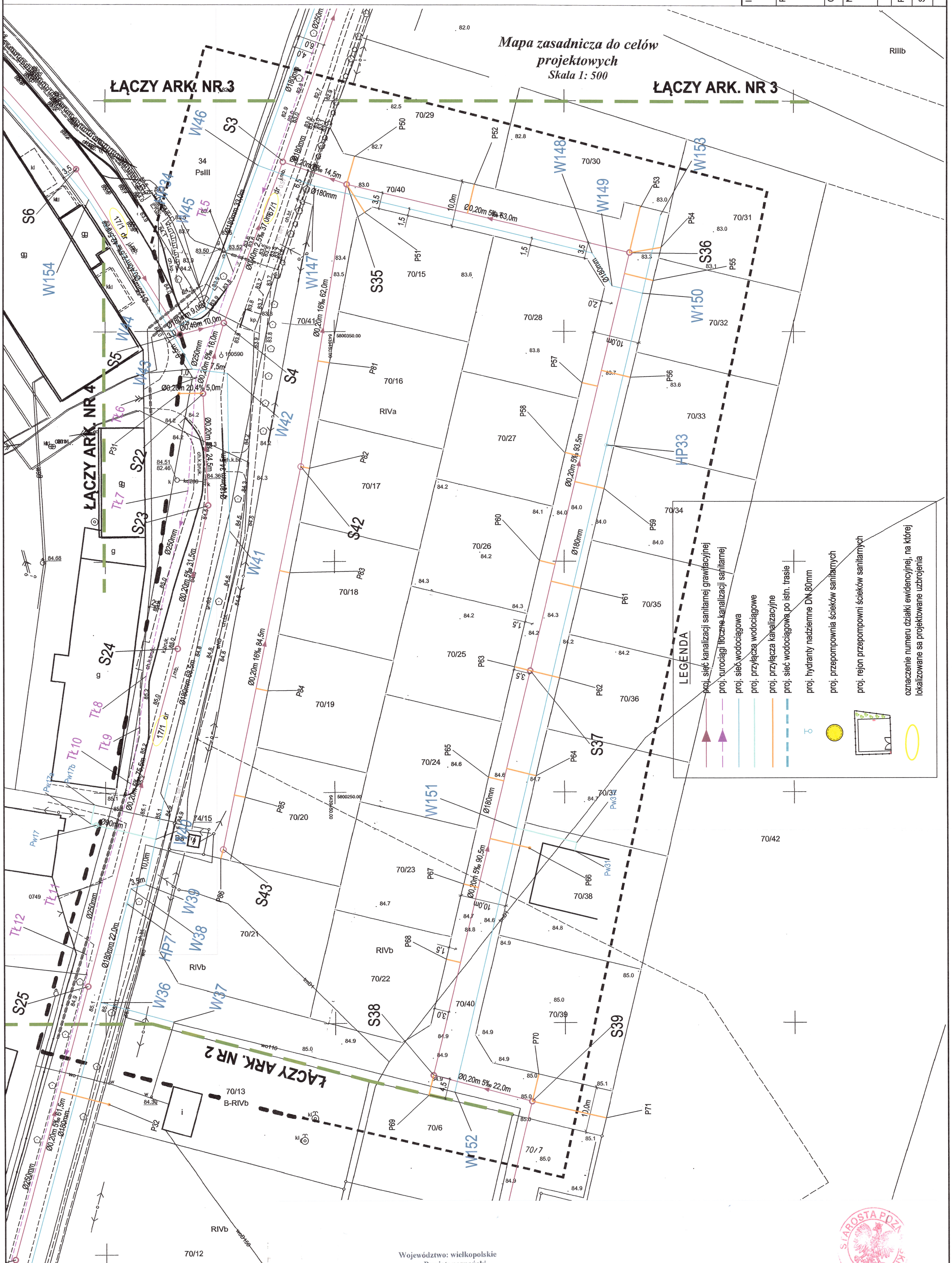

Województwo: wielkopolskie
Powiat: poznański
Nazwa jedn. ewid.: Kleszczewo
Identyfikator jedn. ewid.: 302106_2
Nazwa obr. ewid.: Komorniki
Identyfikator obr. ewid.: 302106_2.0004
Miejscowość: Komorniki
Arkusz: 2
Sekcja: 6.176.13.23.3.1; 3.3
GKG.GZ.4071.4516.2017

Zasięg aktualizacji:
Punkty podlegające ochronie O
Stan aktualny na dzień: 09.05.2017

BIURO USŁUG GEODEZYJNYCH Krzysztof Wolny GEODETA UPRAWNIONY Nr upr. 13726 62-007 Biskupice, ul. Śliwkowa 14 tel. 0602 32 54 58 REGON 639642590, NIP 779-116-03-23

Układ współrzędnych prostokątnych płaskich	2000/6
Układ wysokości	Kronsztadt

Służebność gruntowa: Nie badano

Poświadcza się, że niniejszy dokument został opracowany w wyniku prac geodezyjnych i kartograficznych, których rezultaty zawiera operat techniczny wpisany do ewidencji materiałów państwowego zasobu geodezyjnego i kartograficznego

STAROSTA POZNAŃSKI

P.3021.2017 7591

(Identyfikator ewidencyjny materiału zasobu – operatu technicznego)

0 8 -06- 2017

(Data wpisania operatu technicznego do ewidencji materiałów zasobu)

Z up. STAROSTY POZNAŃSKIEGO Ryszard Flitta Główny Specjalista

(Imię, nazwisko i podpis osoby reprezentującej organ)

Tytuł:	Mapa do celów projektowych
Oznaczenie kancelaryjne zgłoszenia pracy geodezyjnej:	GKG.4141.11660.2016
Skala redakcyjna mapy:	1:500
Nazwa jednostki ewidencyjnej:	KLESZCZEWO
Identyfikator jednostki ewidencyjnej:	302106_2
Nazwa obrębu ewidencyjnego:	KOMORNIKI, KRZYŻOWNIKI
Identyfikator obrębu ewidencyjnego:	0004, 0006
Nazwa miejscowości:	KOMORNIKI, KRZYŻOWNIKI
Imię i nazwisko lub nazwa podmiotu, który wykonał mapę:	Biuro Usług Geodezyjnych Geodezyjnych Krzysztof Wolny 62-007 Biskupice ul. Śliwkowa 14
Imię i nazwisko, numer świadectwa nadania uprawnień geodety, który sporządził mapę:	Krzysztof Wolny upr.13726
Układ współrzędnych prostokątnych płaskich:	2000
Układ wysokości:	Kronsztadt
Stan aktualny na:	25.10.2016
Służebności:	Nie ustalano
Numer płyty:	ZGX51005112BLB17

STAROSTA POZNAŃSKI

Poświadcza się, że niniejszy dokument został opracowany w wyniku prac geodezyjnych i kartograficznych, których rezultaty zawiera operat techniczny wpisany do ewidencji materiałów państwowego zasobu geodezyjnego i kartograficznego

STAROSTA POZNAŃSKI

P.3021.2016. 13192

(identyfikator ewidencyjny materiału zasobu – operatu technicznego)

09-11-2016

(data wpisu do ewidencji materiałów zasobu)

Z up. STAROSTY POZNAŃSKIEGO

Ryszard Płuska

(podpis pracownika prowadzącego ewidencję materiałów zasobu)

Potwierdzam zgodność mapy z oryginałem

Data 26.06.2018

Podpis

STAROSTA POZNAŃSKI

(Nazwa organu przeprowadzającego naradę koordynacyjną)

Zgodnie z art. 28c ustawy z dnia 17 maja 1989 r. Prawo geodezyjne i kartograficzne (Dz.U. z 2016 r., poz. 1034 ze zm.) poświadcza się, że niniejsza dokumentacja geodezyjna jest przedmiotem narady koordynacyjnej przeprowadzonej w dniach 23.04-25.06.18 protokół nr GKG.GZ.4081.1728.2017

Powiatowym Ośrodku Dokumentacji Geodezyjnej i Kartograficznej

(Nazwa jednostki, adres przeprowadzonej narady koordynacyjnej)

Z up. STAROSTY POZNAŃSKIEGO

Poznań 26.06.2018

(Miejscowość i data)

Katarzyna Kisiel

Kierownik Zespołu Koordynacji Uzbrojenia Projektowanych Sieci i Urządzeń Terenu

(Podpis przewodniczącego narady koordynacyjnej)

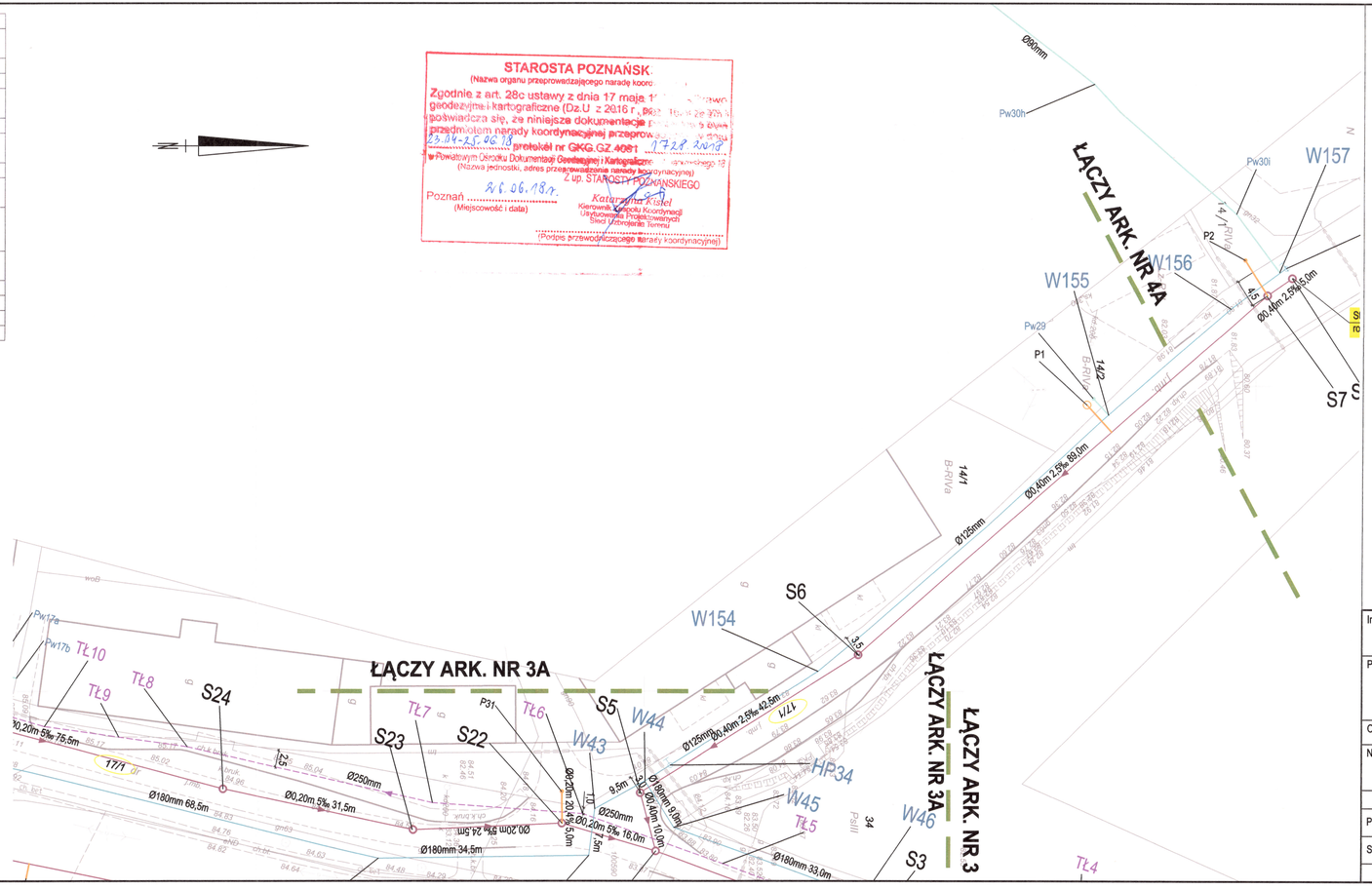

MAPA DO CELÓW PROJEKTOWYCH ARKUSZ NR 4

SKALA 1:500

LEGENDA

- proj. sieć kanalizacji sanitarnej grawitacyjnej
- proj. rurociągi tłoczne kanalizacji sanitarnej
- proj. sieć wodociągowa
- proj. przyłącza wodociągowe
- proj. przyłącza kanalizacyjne
- proj. sieć wodociągowa po istn. trasie
- proj. hydranty nadziemne DN 80mm
- proj. przepompownia ścieków sanitarnych
- proj. rejon przepompowni ścieków sanitarnych
- oznaczenie numeru działki ewidencyjnej, na której lokalizowane sa projektowane uzbrojenia

Inwestor:	**ZAKŁAD KOMUNALNY W KLESZCZEWIE ul. Sportowa 3, 63-005 Kleszczewo**
Przedsięwzięcie:	BUDOWA KANALIZACJI SANITARNEJ WRAZ Z PRZYKANALIKAMI ORAZ SIECI WODOCIĄGOWEJ WRAZ Z PRZYŁĄCZAMI W MIEJSCOWOŚCI KOMORNIKI I NAGRADOWICE GMINA KLESZCZEWO
Opracowanie:	PROJEKT BUDOWLANO - WYKONAWCZY
Nazwa rysunku:	**PROJEKT ZAGOSPODAROWANIA TERENU ARKUSZ NR 4**

STUDIO DK
Studio DK
ul. Sielska 17D
60-129 Poznań
tel. 61 66 14 878
info@studiodk.pl
www.studiodk.pl

Autorzy	Nazwisko	Nr uprawnień	Podpis	Skala	Nr rys.
Projektant:	mgr inż. Krzysztof Kokoszka	WKP/0154/POOS/03		1:500	6
Sprawdzający:	mgr inż. Aleksandra Krysztofiak	WKP/0247/POOS/05			

AutoCAD LT 2007 - licencja nr B3C95000

Data opracowania: 04.2018 r.

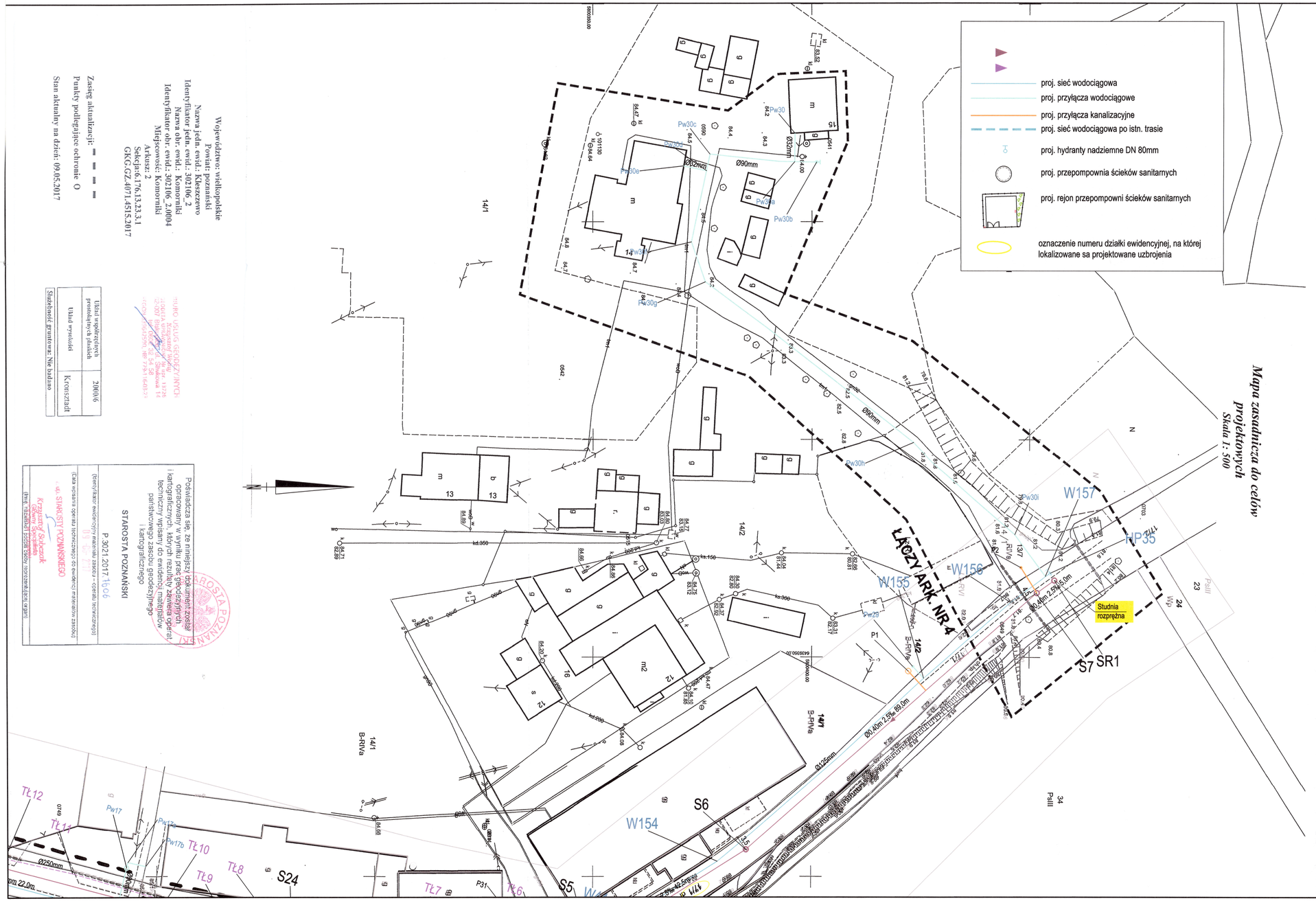

Województwo: wielkopolskie
Powiat: poznański
Nazwa jedn. ewid.: Kleszczewo
Identyfikator jedn. ewid.: 302106_2
Nazwa obr. ewid.: Komorniki
Identyfikator obr. ewid.: 302106_2.0004
Miejscowość: Komorniki
Arkusz: 2
Sekcja:6.176.13.23.3.1
GKG.GZ.4071.4515.2017

Zasięg aktualizacji: — — —

Punkty podlegające ochronie: O

Stan aktualny na dzień: 09.05.2017

Układ współrzędnych prostokątnych płaskich	2000/6
Układ wysokości	Kronsztadt

Służebność gruntowa: Nie badano

Poświadcza się, że niniejszy dokument został opracowany w wyniku prac geodezyjnych i kartograficznych, których rezultaty zawiera operat techniczny wpisany do ewidencji materiałów państwowego zasobu geodezyjnego i kartograficznego

STAROSTA POZNAŃSKI

P.3021.2017.1606

(Identyfikator ewidencyjny materiału zasobu – operatu technicznego)

(Data wpisania operatu technicznego do ewidencji materiałów zasobu)

z up. STAROSTY POZNAŃSKIEGO

Krzysztof Sobczak
Główny Specjalista
(Imię, nazwisko i podpis osoby przyjmującej do zasobu)

(Nazwa i siedziba ośrodka dokumentacji geodezyjnej i kartograficznej)

Tytuł:	Mapa do celów projektowych
Oznaczenie kancelaryjne zgłoszenia pracy geodezyjnej:	GKG.4141.11660.2016
Skala redakcyjna mapy:	1:500
Nazwa jednostki ewidencyjnej:	KLESZCZEWO
Identyfikator jednostki ewidencyjnej:	302106_2
Nazwa obrębu ewidencyjnego:	KOMORNIKI, KRZYŻOWNIKI
Identyfikator obrębu ewidencyjnego:	0004, 0006
Nazwa miejscowości:	KOMORNIKI, KRZYŻOWNIKI
Imię i nazwisko lub nazwa podmiotu, który wykonał mapę:	Biuro Usług Geodezyjnych Krzysztof Wolny 62-007 Biskupice ul. Śliwkowa 14
Imię i nazwisko, numer świadectwa nadania uprawnień geodety, który sporządził mapę:	Krzysztof Wolny upr.13726
Układ współrzędnych prostokątnych płaskich:	2000
Układ wysokości:	Kronsztadt
Stan aktualny na:	25.10.2016
Służebności:	Nie ustalano
Numer płyty:	ZGK5100511281B17

STAROSTA POZNAŃSKI

Poświadcza się, że niniejszy dokument został opracowany w wyniku prac geodezyjnych i kartograficznych, których rezultaty zawiera operat techniczny wpisany do ewidencji materiałów państwowego zasobu geodezyjnego i kartograficznego

STAROSTA POZNAŃSKI

P.3021.2016. 1379.2

(Identyfikator ewidencyjny materiału zasobu – operatu technicznego)

09-11-2016

(Data wpisania operatu technicznego do ewidencji materiałów zasobu)

z up. STAROSTY POZNAŃSKIEGO

Ryszard Płóciennik
Główny Specjalista

(Imię, nazwisko i podpis osoby przyjmującej do zasobu)

Potwierdzam zgodność mapy z oryginałem

Data 26.06.2018

Podpis

MAPA
DO CELÓW PROJEKTOWYCH
ARKUSZ NR 4a
SKALA 1:500

STAROSTA POZNAŃSKI
(Nazwa organu przeprowadzającego naradę koordynacyjną)

Zgodnie z art. 28c ustawy z dnia 17 maja 1989 r. - Prawo geodezyjne i kartograficzne (Dz.U. z 2016 r., poz. 1629 ze zm.) poświadcza się, że niniejsza dokumentacja projektowa była przedmiotem narady koordynacyjnej przeprowadzonej w dniu 23.05.-25.06.18 r. protokół nr GKG.GZ.4091.1928.2018

w Powiatowym Ośrodku Dokumentacji Geodezyjnej i Kartograficznej, ul. Jackowskiego 18
(Nazwa jednostki, adres przeprowadzającej narady koordynacyjnej)

Z up. STAROSTY POZNAŃSKIEGO

Poznań 26.06.18 r.
(Miejscowość i data)

Katarzyna Kasa
Kierownik Zespołu Koordynacji Uwarunowań Projektowych Sieci Uzbrojenia Terenu

(Podpis przewodniczącego narady koordynacyjnej)

Inwestor:	ZAKŁAD KOMUNALNY W KLESZCZEWIE ul. Sportowa 3, 63-005 Kleszczewo
Przedsięwzięcie:	BUDOWA KANALIZACJI SANITARNEJ WRAZ Z PRZYKANALIKAMI ORAZ SIECI WODOCIĄGOWEJ WRAZ Z PRZYŁĄCZAMI W MIEJSCOWOŚCI KOMORNIKI I NAGRADOWICE GMINA KLESZCZEWO
Opracowanie:	PROJEKT BUDOWLANO - WYKONAWCZY
Nazwa rysunku:	**PROJEKT ZAGOSPODAROWANIA TERENU ARKUSZ NR 4a**

Studio DK
ul. Sielska 17D
60-129 Poznań
tel. 61 66 14 878
info@studiodk.pl
www.studiodk.pl

Autorzy	Nazwisko	Nr uprawnień	Podpis	Skala	Nr rys.
Projektant:	mgr inż. Krzysztof Kokoszka	WKP/0154/POOS/03		1:500	7
Sprawdzający:	mgr inż. Aleksandra Krysztofiak	WKP/0247/POOS/05			

AutoCAD LT 2007 - licencja nr B3C95000 | Data opracowania: 04.2018 r.

Tytuł:	Mapa do celów projektowych
Oznaczenie kancelaryjne zgłoszenia pracy geodezyjnej:	GKG.4141.11660.2016
Skala redakcyjna mapy:	1:500
Nazwa jednostki ewidencyjnej:	KLESZCZEWO
Identyfikator jednostki ewidencyjnej:	302106_2
Nazwa obrębu ewidencyjnego:	KOMORNIKI, KRZYŻOWNIKI
Identyfikator obrębu ewidencyjnego:	0004, 0006
Nazwa miejscowości:	KOMORNIKI, KRZYŻOWNIKI
Imię i nazwisko lub nazwa podmiotu, który wykonał mapę:	Biuro Usług Geodezyjnych Geodezyjnych Krzysztof Wolny 62-007 Biskupice ul. Śliwkowa 14
Imię i nazwisko, numer świadectwa nadania uprawnień geodety, który sporządził mapę:	Krzysztof Wolny upr.13726
Układ współrzędnych prostokątnych płaskich:	2000
Układ wysokości:	Kronsztadt
Stan aktualny na:	25.10.2016
Służebności:	Nie ustalano
Numer płyty:	ZGX510051128LB17

Poświadcza się, że niniejszy dokument został opracowany w wyniku prac geodezyjnych i kartograficznych, których rezultaty zawiera operat techniczny wpisany do ewidencji materiałów państwowego zasobu geodezyjnego i kartograficznego

STAROSTA POZNAŃSKI

STAROSTA POZNAŃSKI
(Nazwa organu przeprowadzającego naradę koordynacyjną)
Zgodnie z art. 28c ustawy z dnia 17 maja 1989 r - Prawo geodezyjne i kartograficzne (Dz.U z 2016 r , poz. 1629 ze zm) poświadcza się, że niniejsza dokumentacja projektowa była przedmiotem narady koordynacyjnej przeprowadzonej w dniu 23.04-25.06.18 protokół nr GKG.GZ.4091 1728.2018
w Powiatowym Ośrodku Dokumentacji Geodezyjnej i Kartograficznej, ul. Jackowskiego 18
(Nazwa jednostki, adres przeprowadzenia narady koordynacyjnej)
Poznań 26.06.18r.
(Miejscowość i data)
Z up. STAROSTY POZNAŃSKIEGO
Katarzyna Kisiel
Kierownik Zespołu Koordynacji Usytuowania Projektowanych Sieci Uzbrojenia Terenu
(Podpis przewodniczącego narady koordynacyjnej)

MAPA
DO CELÓW PROJEKTOWYCH
ARKUSZ NR 5
SKALA 1:500

LEGENDA

- proj. sieć kanalizacji sanitarnej grawitacyjnej
- proj. rurociągi tłoczne kanalizacji sanitarnej
- proj. sieć wodociągowa
- proj. przyłącza wodociągowe
- proj. przyłącza kanalizacyjne
- proj. sieć wodociągowa po istn. trasie
- proj. hydranty nadziemne DN 80mm
- proj. przepompownia ścieków sanitarnych
- proj. rejon przepompowni ścieków sanitarnych
- oznaczenie numeru działki ewidencyjnej, na której lokalizowane sa projektowane uzbrojenia

Inwestor:	ZAKŁAD KOMUNALNY W KLESZCZEWIE ul. Sportowa 3, 63-005 Kleszczewo
Przedsięwzięcie:	BUDOWA KANALIZACJI SANITARNEJ WRAZ Z PRZYKANALIKAMI ORAZ SIECI WODOCIĄGOWEJ WRAZ Z PRZYŁĄCZAMI W MIEJSCOWOŚCI KOMORNIKI I NAGRADOWICE GMINA KLESZCZEWO
Opracowanie:	PROJEKT BUDOWLANO - WYKONAWCZY
Nazwa rysunku:	PROJEKT ZAGOSPODAROWANIA TERENU ARKUSZ NR 5

STUDIO DK
Studio DK
ul. Sielska 17D
60-129 Poznań
tel. 61 66 14 878
info@studiodk.pl
www.studiodk.pl

Autorzy	Nazwisko	Nr uprawnień	Podpis	Skala	Nr rys.
Projektant:	mgr inż. Krzysztof Kokoszka	WKP/0154/POOS/03		1:500	8
Sprawdzający:	mgr inż. Aleksandra Krysztofiak	WKP/0247/POOS/05			
AutoCAD LT 2007 - licencja nr B3C95000			Data opracowania:	04.2018 r.	

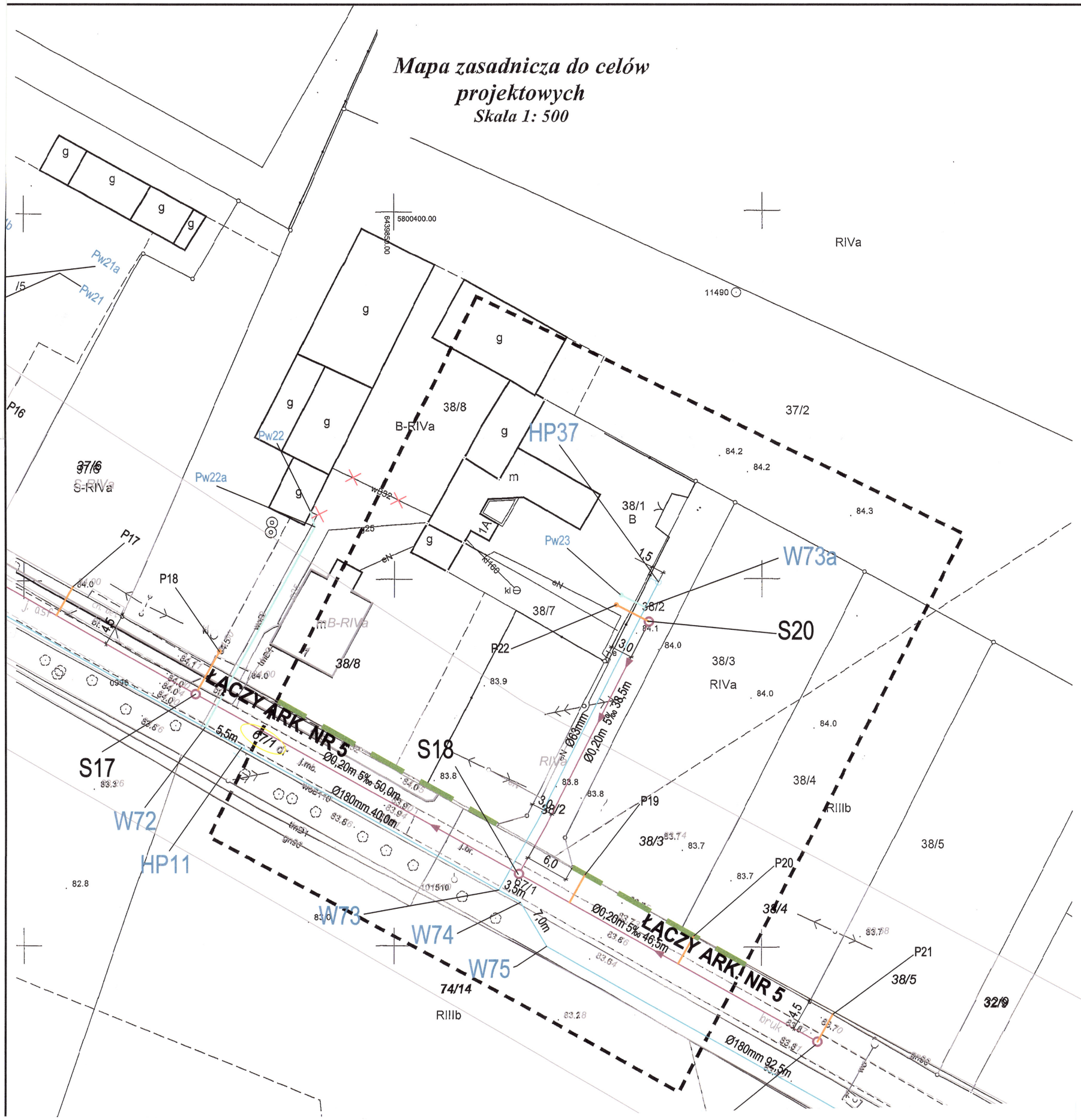

STAROSTA POZNAŃSKI
(Nazwa organu przeprowadzającego naradę koordynacyjną)
Zgodnie z art. 28c ustawy z dnia 17 maja 1989 r - Prawo geodezyjne i kartograficzne (Dz.U z 2016 r , poz. 1629 ze zm) poświadcza się, że niniejsza dokumentacja projektowa była przedmiotem narady koordynacyjnej przeprowadzonej w dniu 23.04-25.06.18 protokół nr GKG.GZ.4091 1728.2018
w Powiatowym Ośrodku Dokumentacji Geodezyjnej i Kartograficznej, ul. Jackowskiego 18
(Nazwa jednostki, adres przeprowadzania narady koordynacyjnej)
Z up. STAROSTY POZNAŃSKIEGO
Poznań 26.06.18 r.
(Miejscowość i data)
Katarzyna Kisiel
Kierownik Zespołu Koordynacji Uzbrojenia Projektowanych Sieci Uzbrojenia Terenu
(Podpis przewodniczącego narady koordynacyjnej)

MAPA
DO CELÓW PROJEKTOWYCH
ARKUSZ NR 5a
SKALA 1:500

LEGENDA

- proj. sieć kanalizacji sanitarnej grawitacyjnej
- proj. rurociągi tłoczne kanalizacji sanitarnej
- proj. sieć wodociągowa
- proj. przyłącza wodociągowe
- proj. przyłącza kanalizacyjne
- proj. sieć wodociągowa po istn. trasie
- proj. hydranty nadziemne DN 80mm
- proj. przepompownia ścieków sanitarnych
- proj. rejon przepompowni ścieków sanitarnych
- oznaczenie numeru działki ewidencyjnej, na której lokalizowane sa projektowane uzbrojenia

Inwestor: **ZAKŁAD KOMUNALNY W KLESZCZEWIE**
ul. Sportowa 3, 63-005 Kleszczewo

Przedsięwzięcie: BUDOWA KANALIZACJI SANITARNEJ WRAZ Z PRZYKANALIKAMI ORAZ SIECI WODOCIĄGOWEJ WRAZ Z PRZYŁĄCZAMI W MIEJSCOWOŚCI KOMORNIKI I NAGRADOWICE GMINA KLESZCZEWO

Opracowanie: PROJEKT BUDOWLANO-WYKONAWCZY

Nazwa rysunku: **PROJEKT ZAGOSPODAROWANIA TERENU ARKUSZ NR 5a**

STUDIO DK
Studio DK
ul. Sielska 17D
60-129 Poznań
tel. 61 66 14 878
info@studiodk.pl
www.studiodk.pl

Autorzy	Nazwisko	Nr uprawnień	Podpis	Skala	Nr rys.
Projektant:	mgr inż. Krzysztof Kokoszka	WKP/0154/POOS/03		1:500	9
Sprawdzający:	mgr inż. Aleksandra Krysztofiak	WKP/0247/POOS/05			
AutoCAD LT 2007 - licencja nr B3C95000			Data opracowania: 06.2018 r.		

Posiadacza się, że niniejszy dokument został opracowany w wyniku prac geodezyjnych i kartograficznych, których rezultaty zawiera operat techniczny wpisany do ewidencji materiałów państwowego zasobu geodezyjnego i kartograficznego
STAROSTA POZNAŃSKI
P.3021.2017 1551
(identyfikator ewidencyjny materiału zasobu – operatu technicznego)
(data wpisania operatu technicznego do ewidencji materiałów zasobu)
z up. STAROSTY POZNAŃSKIEGO
Ryszard Mato
Główny Specjalista
(imię, nazwisko i podpis osoby reprezentującej organ)

Potwierdzam zgodność mapy z oryginałem
Data 26.06.2018
Podpis

Układ współrzędnych płaskich: 2000/6
Układ wysokości: Kronstadt
Szczegółowość gruntowa: Nie badano

Zasięg aktualizacji: - - - -
Punkty podlegające ochronie: O
Stan aktualny na dzień: 09.05.2017

Województwo: wielkopolskie
Powiat: poznański
Nazwa jedn. ewid.: Kleszczewo
Identyfikator jedn. ewid.: 302106_2
Nazwa obr. ewid.: Komorniki
Identyfikator obr. ewid.: 302106_2.0004
Miejscowość: Komorniki
Arkusz: 2
Sekcja: 6.176.13.23.3.1; 3.3
GKG.GZ.4071.4516.2017

BIURO USŁUG GEODEZYJNYCH
Krzysztof Woźny
61 8662 32 54 58
62-007 Biskupice, ul. Sikorskiego 14
GEODETA UPRAWNIONY Nr upr. 13726
REGON 639642590, NIP 779-119-03-23

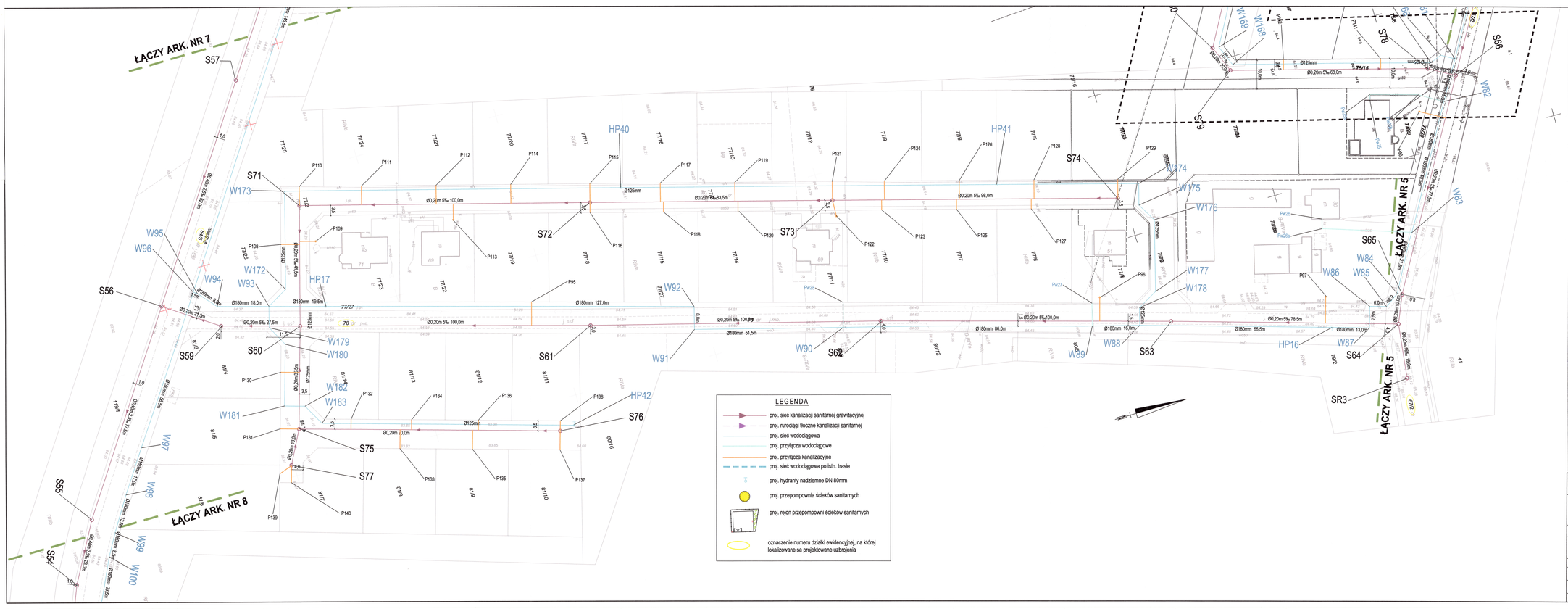

Tytuł:	Mapa do celów projektowych
Oznaczenie kancelaryjne zgłoszenia pracy geodezyjnej:	GKG.4141.11660.2016
Skala redakcyjna mapy:	1:500
Nazwa jednostki ewidencyjnej:	KLESZCZEWO
Identyfikator jednostki ewidencyjnej:	302106_2
Nazwa obrębu ewidencyjnego:	KOMORNIKI, KRZYŻOWNIKI
Identyfikator obrębu ewidencyjnego:	0004, 0006
Nazwa miejscowości:	KOMORNIKI, KRZYŻOWNIKI
Imię i nazwisko lub nazwa podmiotu, który wykonał mapę:	Biuro Usług Geodezyjnych Geodezyjnych Krzysztof Wolny 62-007 Biskupice ul. Śliwkowa 14
Imię i nazwisko, numer świadectwa nadania uprawnień geodety, który sporządził mapę:	Krzysztof Wolny upr.13726
Układ współrzędnych prostokątnych płaskich:	2000
Układ wysokości:	Kronsztadt
Stan aktualny na:	25.10.2016
Służebności:	Nie ustalano
Numer płyty:	2CK5140051238LH7

Poświadcza się, że niniejszy dokument został opracowany w wyniku prac geodezyjnych i kartograficznych, których rezultaty zawiera operat techniczny wpisany do ewidencji materiałów państwowego zasobu geodezyjnego i kartograficznego

STAROSTA POZNAŃSKI

P.3021.2016.

(Identyfikator ewidencyjny materiału zasobu i sygnatura technologiczna)

09-11-2016

(Data wpisania do ewidencji)

STAROSTA POZNAŃSKI

(Nazwisko i podpis osoby upoważnionej)

Potwierdzam zgodność mapy z oryginałem

Data 29.06.2018

Podpis

MAPA DO CELÓW PROJEKTOWYCH ARKUSZ NR 6

SKALA 1:500

STAROSTA POZNAŃSKI

(Nazwa organu prowadzącego zasób geodezyjny i kartograficzny)

Zgodnie z art. 28c ustawy z dnia 17 maja 1989 r. - Prawo geodezyjne i kartograficzne (Dz.U. z 2016 r., poz. 1629 ze zm.) poświadcza się, że niniejsza dokumentacja projektowa była przedmiotem narady koordynacyjnej przeprowadzonej w dniu 23.06.2016 r. protokół nr GKG.GZ.4091.11660.2016 w Powiatowym Ośrodku Dokumentacji Geodezyjnej i Kartograficznej, ul. Jackowskiego 15

(Nazwa jednostki, adres, przy której przeprowadzono naradę koordynacyjną)

Z up. STAROSTY POZNAŃSKIEGO

Poznań 26.06.18r. Katarzyna Rolel

(Miejscowość i data) (Stanowisko, imię i nazwisko upoważnionej osoby)

(Podpis przewodniczącego narady koordynacyjnej)

Inwestor:	ZAKŁAD KOMUNALNY W KLESZCZEWIE ul. Sportowa 3, 63-005 Kleszczewo				
Przedsięwzięcie:	BUDOWA KANALIZACJI SANITARNEJ WRAZ Z PRZYKANALIKAMI ORAZ SIECI WODOCIĄGOWEJ WRAZ Z PRZYŁĄCZAMI W MIEJSCOWOŚCI KOMORNIKI I NAGRADOWICE GMINA KLESZCZEWO				
Opracowanie:	PROJEKT BUDOWLANO - WYKONAWCZY				
Nazwa rysunku:	PROJEKT ZAGOSPODAROWANIA TERENU ARKUSZ NR 6				
Autorzy	Nazwisko	Nr uprawnień	Podpis	Skala	Nr rys.
Projektant:	mgr inż. Krzysztof Kokoszka	WKP/0154/POOS/03		1:500	10
Sprawdzający:	mgr inż. Aleksandra Kryszto\ek	WKP/0247/POOS/05			
AutoCAD LT 2007 - licencja nr B3C96000			Data opracowania: 04.2016 r.		

Studio DK
ul. Śliwka 17D
60-129 Poznań
tel. 61 66 14 878
info@studiodk.pl
www.studiodk.pl

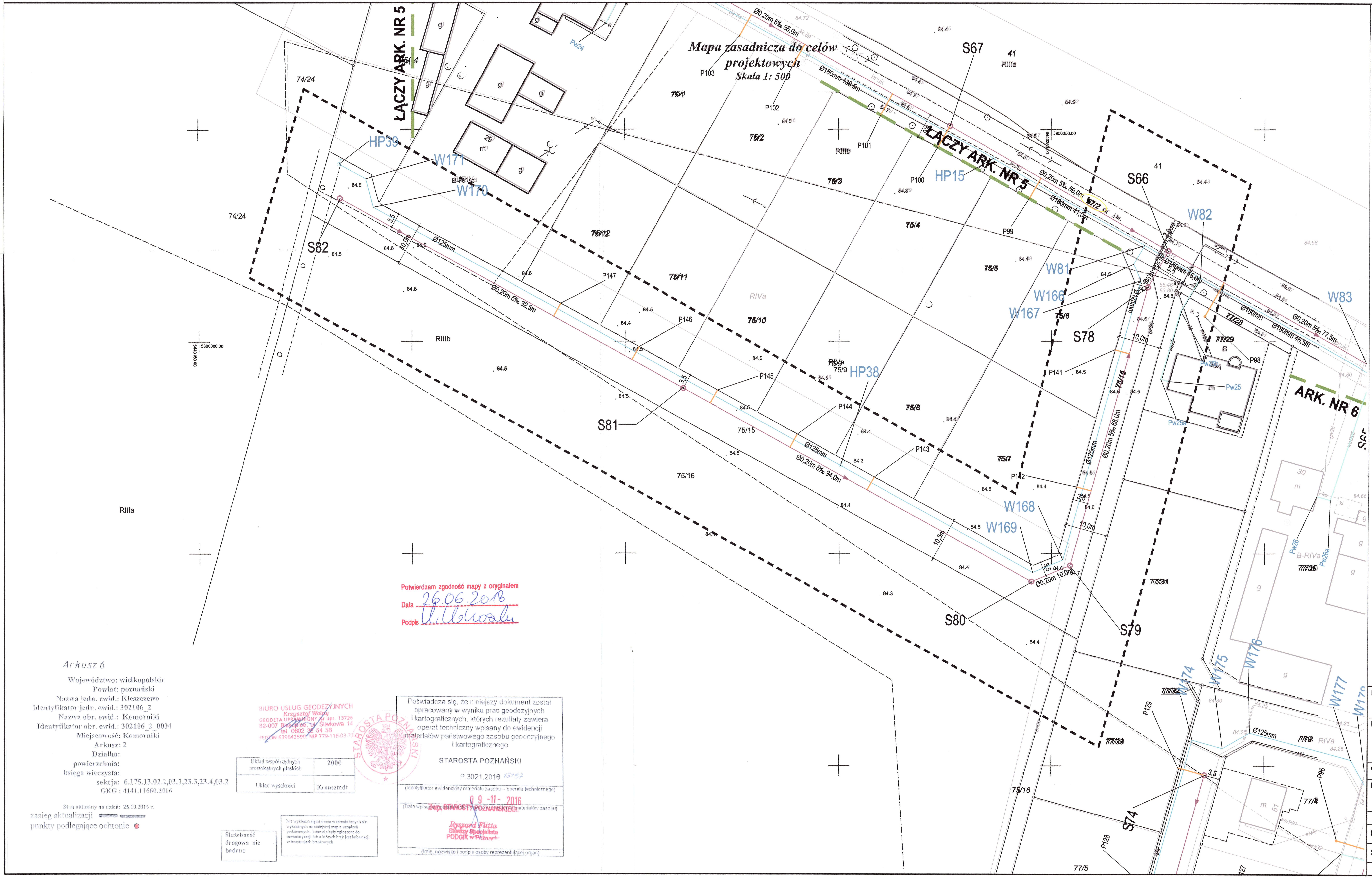

STAROSTA POZNAŃSKI
(Nazwa organu przeprowadzającego naradę koordynacyjną)
Zgodnie z art. 28c ustawy z dnia 17 maja 1989 r. - Prawo geodezyjne i kartograficzne (Dz.U. z 2016 r., poz. 1629 ze zm.) poświadcza się, że niniejsza dokumentacja projektowa była przedmiotem narady koordynacyjnej przeprowadzonej w dniu 23.04-25.06.18 protokół nr GKG.GZ.4091 1728.2018
w Powiatowym Ośrodku Dokumentacji Geodezyjnej i Kartograficznej, ul. Jackowskiego 18
(Nazwa jednostki, adres przeprowadzania narady koordynacyjnej)
Poznań 26.06.18 r.
(Miejscowość i data)
Z up. STAROSTY POZNAŃSKIEGO
Katarzyna Kisiel
Kierownik Zespołu Koordynacji Usytuowania Projektowanych Sieci Uzbrojenia Terenu
(Podpis przewodniczącego narady koordynacyjnej)

MAPA
DO CELÓW PROJEKTOWYCH
ARKUSZ NR 6
SKALA 1:500

LEGENDA

- proj. sieć kanalizacji sanitarnej grawitacyjnej
- proj. rurociągi tłoczne kanalizacji sanitarnej
- proj. sieć wodociągowa
- proj. przyłącza wodociągowe
- proj. przyłącza kanalizacyjne
- proj. sieć wodociągowa po istn. trasie
- proj. hydranty nadziemne DN 80mm
- proj. przepompownia ścieków sanitarnych
- proj. rejon przepompowni ścieków sanitarnych
- oznaczenie numeru działki ewidencyjnej, na której lokalizowane są projektowane uzbrojenia

Inwestor:	ZAKŁAD KOMUNALNY W KLESZCZEWIE ul. Sportowa 3, 63-005 Kleszczewo				
Przedsięwzięcie:	BUDOWA KANALIZACJI SANITARNEJ WRAZ Z PRZYKANALIKAMI ORAZ SIECI WODOCIĄGOWEJ WRAZ Z PRZYŁĄCZAMI W MIEJSCOWOŚCI KOMORNIKI I NAGRADOWICE GMINA KLESZCZEWO				
Opracowanie:	PROJEKT BUDOWLANO - WYKONAWCZY				
Nazwa rysunku:	**PROJEKT ZAGOSPODAROWANIA TERENU ARKUSZ NR 6a**				
Autorzy	Nazwisko	Nr uprawnień	Podpis	Skala	Nr rys.
Projektant:	mgr inż. Krzysztof Kokoszka	WKP/0154/POOS/03		1:500	11
Sprawdzający:	mgr inż. Aleksandra Krysztofiak	WKP/0247/POOS/05			
AutoCAD LT 2007 - licencja nr B3C95000			Data opracowania: 04.2018 r.		

Studio DK
ul. Sielska 17D
60-129 Poznań
tel. 61 66 14 878
info@studiodk.pl
www.studiodk.pl

Tytuł:	Mapa do celów projektowych
Oznaczenie kancelaryjne zgłoszenia pracy geodezyjnej:	GKG.4141.11660.2016
Skala redakcyjna mapy:	1:500
Nazwa jednostki ewidencyjnej:	KLESZCZEWO
Identyfikator jednostki ewidencyjnej:	302106_2
Nazwa obrębu ewidencyjnego:	KOMORNIKI, KRZYŻOWNIKI
Identyfikator obrębu ewidencyjnego:	0004, 0006
Nazwa miejscowości:	KOMORNIKI, KRZYŻOWNIKI
Imię i nazwisko lub nazwa podmiotu, który wykonał mapę:	Biuro Usług Geodezyjnych Geodezyjnych Krzysztof Wolny 62-007 Biskupice ul. Śliwkowa 14
Imię i nazwisko, numer świadectwa nadania uprawnień geodety, który sporządził mapę:	Krzysztof Wolny upr.13726
Układ współrzędnych prostokątnych płaskich:	2000
Układ wysokości:	Kronsztadt
Stan aktualny na:	25.10.2016
Służebności:	Nie ustalano
Numer płyty:	ZGX5100511 28LB17

Poświadcza się, że niniejszy dokument został opracowany w wyniku prac geodezyjnych i kartograficznych, których rezultaty zawiera operat techniczny wpisany do ewidencji materiałów państwowego zasobu geodezyjnego i kartograficznego

STAROSTA POZNAŃSKI

P.3021.2016. 15197

(Identyfikator ewidencyjny materiału zasobu – operatu technicznego)

09 -11- 2016

(Data wpisania operatu technicznego do ewidencji materiałów zasobu)

z up. STAROSTY POZNAŃSKIEGO Ryszard Flitta

(Imię i nazwisko osoby reprezentującej organ)

STAROSTA POZNAŃSKI

Potwierdzam zgodność mapy z oryginałem

Data 26.06.2018

Podpis [signature]

MAPA
DO CELÓW PROJEKTOWYCH
ARKUSZ NR 7
SKALA 1:500

LEGENDA

- proj. sieć kanalizacji sanitarnej grawitacyjnej
- proj. rurociągi tłoczne kanalizacji sanitarnej
- proj. sieć wodociągowa
- proj. przyłącza wodociągowe
- proj. przyłącza kanalizacyjne
- proj. sieć wodociągowa po istn. trasie
- proj. hydranty nadziemne DN 80mm
- proj. przepompownia ścieków sanitarnych
- proj. rejon przepompowni ścieków sanitarnych
- oznaczenie numeru działki ewidencyjnej, na której lokalizowane sa projektowane uzbrojenia

Inwestor:	ZAKŁAD KOMUNALNY W KLESZCZEWIE ul. Sportowa 3, 63-005 Kleszczewo				Studio DK ul. Sielska 17D 60-129 Poznań tel. 61 66 14 878 info@studiodk.pl www.studiodk.pl
Przedsięwzięcie:	BUDOWA KANALIZACJI SANITARNEJ WRAZ Z PRZYKANALIKAMI ORAZ SIECI WODOCIĄGOWEJ WRAZ Z PRZYŁĄCZAMI W MIEJSCOWOŚCI KOMORNIKI I NAGRADOWICE GMINA KLESZCZEWO				
Opracowanie:	PROJEKT BUDOWLANO - WYKONAWCZY				
Nazwa rysunku:	PROJEKT ZAGOSPODAROWANIA TERENU ARKUSZ NR 7				
Autorzy	Nazwisko	Nr uprawnień	Podpis	Skala	Nr rys.
Projektant:	mgr inż. Krzysztof Kokoszka	WKP/0154/POOS/03	[signature]	1:500	12
Sprawdzający:	mgr inż. Aleksandra Krysztofiak	WKP/0247/POOS/05	[signature]		
AutoCAD LT 2007 - licencja nr B3C95000			Data opracowania:	04.2018 r.	

Poznań, dnia 21.01.2019 r.

STAROSTA POZNAŃSKI

PROTOKÓŁ NR GKG.GZ.4091.164.2019 – odpis

z narady koordynacyjnej dotyczącej uzgodnienia usytuowania projektowanej sieci uzbrojenia terenu przeprowadzonej na podstawie art. 2 pkt 11, art. 7d pkt 1 i 2, art. 28b, art. 40b.1.pkt 6 ustawy z dnia 17 maja 1989 r. - Prawo geodezyjne i kartograficzne (t. j. Dz. U. z 2017 r. poz. 2101 z późn. zm.). Na oryginale protokołu podpisy przedstawicieli.

Przedmiot uzgodnienia : **Kanalizacja sanitarna**

wnioskodawca: **Studio DK Sp. z o. o Sp. k.**
ul. Sielska 17d
60-129 Poznań

Data wpływu wniosku : **14.01.2019 r.**
Data i miejsce przeprowadzenia narady : **18.01.-15.01.2019 r. - PODGiK pok. 117A**
Sposób przeprowadzenia narady: tradycyjny w formie spotkania

Naradzie przewodniczyła: Agnieszka Zawada-Sikorska – Kierownik Zespołu Koordynacji Projektów

Lokalizacja przedmiotu uzgodnienia:
obręb Komorniki, Krzyżowniki, dz. 77/2, gmina Kleszczewo
powiat poznański, woj. wielkopolskie

Uczestnicy narady oraz ich uwagi i zalecenia:

OPERATOR GAZOCIĄGÓW PRZESYŁOWYCH „GAZ-SYSTEM" O/POZNAŃ – Janusz Wesołowski:
Bez uwag.

POLSKA SPÓŁKA GAZOWNICTWA Sp. z o. o. O.Z.G. W POZNANIU – Joanna Kasperuk:
Szczegółową lokalizację (przebieg i głębokość) sieci gazowej należy ustalić w terenie na podstawie ręcznych przekopów próbnych,
- w miejscach zbliżeń/skrzyżowań do sieci gazowej zachować odległości zgodnie z Rozporządzeniem Ministra Gospodarki z dnia 26.04.2013 w sprawie warunków technicznych, jakim powinny odpowiadać sieci gazowej i ich usytuowanie (Dz. U. z 2013 poz. 640),
- w strefie kontrolowanej nie należy podejmować działań mogących spowodować uszkodzenie sieci gazowej, wykopy w strefie kontrolowanej wykonywać ręcznie,
- w terminie **14 dni** przed rozpoczęciem robót Wykonawca zobowiązany jest zgłosić się do odpowiedniej terytorialnie Gazowni PSG OZG Gazownia Poznań Południe, ul. Głogowska 429, tel. 61 8390611, fax 61 8390623 w celu weryfikacji aktualnego przebiegu sieci gazowej.
Studnie kanalizacyjne, wpusty uliczne należy zlokalizować w odległości min. 0,5m od sieci gazowej n/c i ś/c.

NETIA S.A.
Przedstawiciel nie uczestniczył w naradzie.

INEA S.A
Przedstawiciel nie uczestniczył w naradzie.

ENEA OPERATOR Sp. z o. o. – Ewa Rakuła-Stachowiak:
W miejscu skrzyżowania i zbliżenia z kablem energetycznym wykopy należy prowadzić ręcznie. Kabel w wykopie zabezpieczyć zachować normatywne odległości. Przed przystąpieniem do prac należy zgłosić się w Pogotowiu Energetycznym w Kórniku.

REJON WSPARCIA TELEINFORMATYCZNEGO POZNAŃ (WĘZEŁ TELEINFORMATYCZNY) – Sebastian Olejniczak:
Bez uwag.

AQUANET S.A. –Michał Całujek:
Nie dotyczy.

ZARZĄD DRÓG POWIATOWYCH – Maciej Walentowski:
Nie dotyczy dróg powiatowych.

POZNAŃSKIE CENTRUM SUPERKOMPUTEROWO-SIECIOWE – Grzegorz Kuberka:
Nie dotyczy.

HAWE TELEKOM Sp. z o. o.
Przedstawiciel nie uczestniczył w naradzie.

WIELKOPOLSKA SIEĆ SZEROKOPASMOWA S.A.
Przedstawiciel nie uczestniczył w naradzie.

DODATKOWE UWAGI I ZALECENIA :

1. Integralną częścią protokołu z narady koordynacyjnej jest plan sytuacyjny sporządzony na kopii aktualnej mapy zasadniczej lub kopii aktualnej mapy do celów projektowych, poświadczonej za zgodność z oryginałem przez projektanta z przedstawioną na nim propozycją usytuowania projektowanych sieci uzbrojenia terenu z adnotacją, że ta dokumentacja była przedmiotem narady koordynacyjnej.
2. Zgodnie z § 10 ust. 1 pkt 2 Rozporządzenia Ministra Administracji i Cyfryzacji z dnia 21 października 2015 r. w sprawie powiatowej bazy GESUT i krajowej bazy GESUT (Dz.U.2015.1938), powiatową bazę GESUT (...) aktualizuje się w drodze czynności materialno-technicznych na podstawie danych lub informacji zawartych w dokumentach, które były przedmiotem narady koordynacyjnej, (...), w przypadku gdy stanowiska uczestników tej narady są jednomyślne i pozytywne.
3. Zgodnie z art. 15 ust. 1 w związku z art. 48 ust. 1 pkt 3 ustawy z dnia 17 maja 1989 r. Prawo geodezyjne i kartograficzne (t.j. Dz.U.2017.2101 z późn. zm.): znaki geodezyjne, urządzenia zabezpieczające te znaki oraz budowle triangulacyjne podlegają ochronie; kto wbrew przepisom art. 15 niszczy, uszkadza, przemieszcza znaki geodezyjne, grawimetryczne lub magnetyczne i urządzenia zabezpieczające te znaki oraz budowle triangulacyjne, a także nie zawiadamia właściwych organów o zniszczeniu, uszkodzeniu lub przemieszczeniu znaków geodezyjnych, grawimetrycznych lub magnetycznych, urządzeń zabezpieczających te znaki oraz budowli triangulacyjnych, podlega karze grzywny.
4. Zgodnie z art. 277 Kodeksu karnego, kto znaki graniczne niszczy, uszkadza, przesuwa lub czyni niewidocznymi albo fałszywie wystawia podlega grzywnie, karze ograniczenia wolności albo pozbawienia wolności do lat dwóch.
5. O wymagane zezwolenia na usunięcie drzew lub krzewów kolidujących z przebiegiem projektowanej inwestycji należy wnioskować w trybie przepisów ustawy z dnia 16 kwietnia 2004 r. o ochronie przyrody (t.j. Dz.U.2018.1614 z późn. zm.).

Z up. STAROSTY POZNAŃSKIEGO
Paweł Kornaszewski
Geodeta
Powiatowego Ośrodka Dokumentacji
Geodezyjnej i Kartograficznej w Poznaniu

.....
(podpis przewodniczącego narady z imienną pieczątką
z upoważnienia starosty)

LEGENDA

- proj. sieć kanalizacji sanitarnej grawitacyjnej
- proj. rurociągi tłoczne kanalizacji sanitarnej
- proj. sieć wodociągowa
- proj. kolektor sanitarny po istn. trasie
- proj. sieć wodociągowa po istn. trasie
- proj. hydranty nadziemne DN 80mm
- proj. przepompownia ścieków sanitarnych
- proj. rejon przepompowni ścieków sanitarnych

Tytuł:	Mapa do celów projektowych
Oznaczenie kancelaryjne zgłoszenia pracy geodezyjnej:	GKG.4141.11660.2016
Skala redakcyjna mapy:	1:500
Nazwa jednostki ewidencyjnej:	KLESZCZEWO
Identyfikator jednostki ewidencyjnej:	302106_2
Nazwa obrębu ewidencyjnego:	KOMORNIKI, KRZYŻOWNIKI
Identyfikator obrębu ewidencyjnego:	0004, 0006
Nazwa miejscowości:	KOMORNIKI, KRZYŻOWNIKI
Imię i nazwisko lub nazwa podmiotu, który wykonał mapę:	Biuro Usług Geodezyjnych Geodezyjnych Krzysztof Wolny 62-007 Biskupice ul. Śliwkowa 14
Imię i nazwisko, numer świadectwa nadania uprawnień geodety, który sporządził mapę:	Krzysztof Wolny upr.13726
Układ współrzędnych prostokątnych płaskich:	2000
Układ wysokości:	Kronsztadt
Stan aktualny na:	25.10.2016
Służebności:	Nie ustalano
Numer płyty:	ZGK5100511128LB17

Poświadcza się, że niniejszy dokument został opracowany w wyniku prac geodezyjnych i kartograficznych, których rezultaty zawiera operat techniczny wpisany do ewidencji materiałów państwowego zasobu geodezyjnego i kartograficznego

STAROSTA POZNAŃSKI

P.3021.2016. 15192

(Identyfikator ewidencyjny materiału zasobu – operatu technicznego)

09-11-2016

(Data wpisania operatu technicznego do ewidencji materiałów zasobu)

Z up. STAROSTY POZNAŃSKIEGO
Ryszard Flitta

(Imię i nazwisko osoby reprezentującej organ)

PROJEKT ZAGOSPODAROWANIA TERENU
ARKUSZ NR 6
SKALA 1:500

STAROSTA POZNAŃSKI

Zgodnie z art. 28b ustawy z dnia 17 maja 1989 r. – Prawo geodezyjne i kartograficzne (Dz. U. z 2016 r., poz. 1629 ze zm.) poświadczam się, że niniejsza dokumentacja projektowa była przedmiotem narady koordynacyjnej przeprowadzonej w dniu 18.01.2019 protokół nr GKG.GZ.4091.1764.2019

21-01-2019 Z up. STAROSTY POZNAŃSKIEGO

Poznań .... (Miejscowość i data)

Paweł Kornaszewski
Geodeta
Powiatowego Ośrodka Dokumentacji Geodezyjnej i Kartograficznej w Poznaniu
(Podpis przewodniczącego narady koordynacyjnej)

Stwierdzam zgodność mapy z oryginałem
14.01.2019

Inwestor:	ZAKŁAD KOMUNALNY W KLESZCZEWIE ul. Sportowa 3, 63-005 Kleszczewo				
Przedsięwzięcie:	BUDOWA KANALIZACJI SANITARNEJ WRAZ Z PRZYKANALIKAMI ORAZ SIECI WODOCIĄGOWEJ WRAZ Z PRZYŁĄCZAMI W MIEJSCOWOŚCI KOMORNIKI I NAGRADOWICE GMINA KLESZCZEWO				
Opracowanie:	PROJEKT BUDOWLANO-WYKONAWCZY				
Nazwa rysunku:	PROJEKT ZAGOSPODAROWANIA TERENU ARKUSZ NR 6				
Autorzy	Nazwisko	Nr uprawnień	Podpis	Skala	Nr rys.
Projektant:	mgr inż. Krzysztof Kokoszka	WKP/0154/POOS/03		1:500	10
Sprawdzający:	mgr inż. Aleksandra Krysztofiak	WKP/0247/POOS/05			
AutoCAD LT 2007 - licencja nr B3C95000			Data opracowania:	STYCZEŃ 2019 r.	

STUDIO DK
Studio DK
ul. Sielska 17D
60-129 Poznań
tel. 61 66 14 878
info@studiodk.pl
www.studiodk.pl

III. CZĘŚĆ RYSUNKOWA

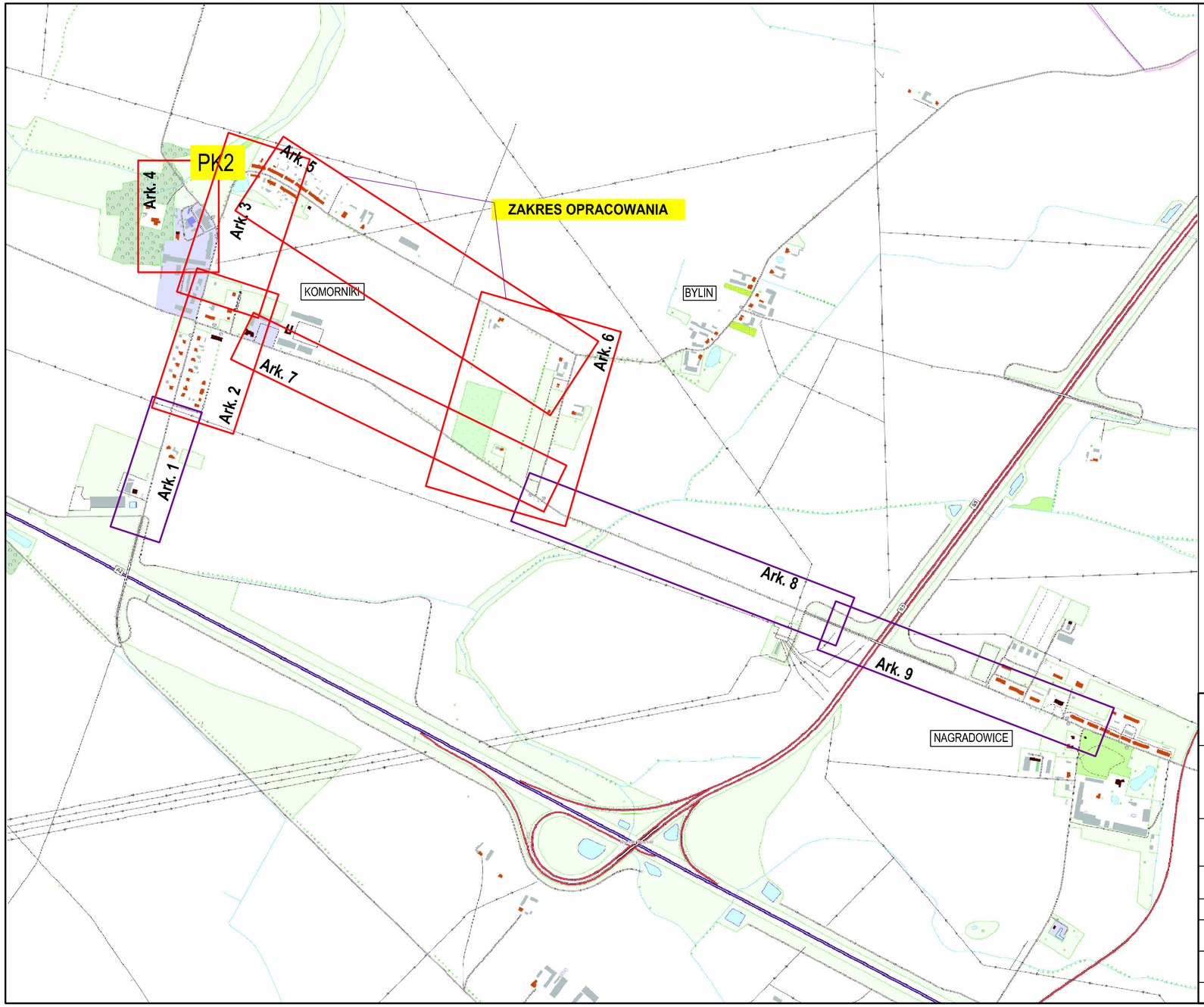

MAPA POGLĄDOWA

SKALA 1:1000

Inwestor: ZAKŁAD KOMUNALNY W KLESZCZEWIE Sp. z o.o.
ul. Sportowa 3, 63-005 Kleszczewo

Przedsięwzięcie:
BUDOWA KANALIZACJI SANITARNEJ ORAZ PRZEPOMPOWNI ŚCIEKÓW
Z RUROCIĄGAMI TŁOCZNYMI W MIEJSCOWOŚCI KOMORNIKI I NAGRADOWICE
GMINA KLESZCZEWO

Opracowanie:
WYCIĄG Z PROJEKTU WYKONAWCZEGO
KANALIZACJA SANITARNA GRAWITACYJNA I TŁOCZNA - ZLEWNIA PK2, SP1
ORAZ KANALIZACJA GRAWITACYJNA S56 ÷ SR5, S64 ÷ SR3, S62 ÷ S62, S60 ÷ S76

Nazwa rysunku: **MAPA POGLĄDOWA**

Autorzy	Nazwisko	Nr uprawnień	Podpis	Skala	Nr rys.
Projektant:	mgr inż. Krzysztof Kokoszka	WKP/0154/POOS/03		1:1000	0
Sprawdzający:	mgr inż. Aleksandra Krysztofiak	WKP/0247/POOS/05			

AutoCAD LT 2007 - licencja nr B3C95000

Data opracowania: GRUDZIEŃ 2021r.

Studio DK
Sp. z o. o. Sp. k.
ul. Sielska 17D
60-129 Poznań
tel./fax 61 66 14 878
info@studiodk.pl
www.studiodk.pl

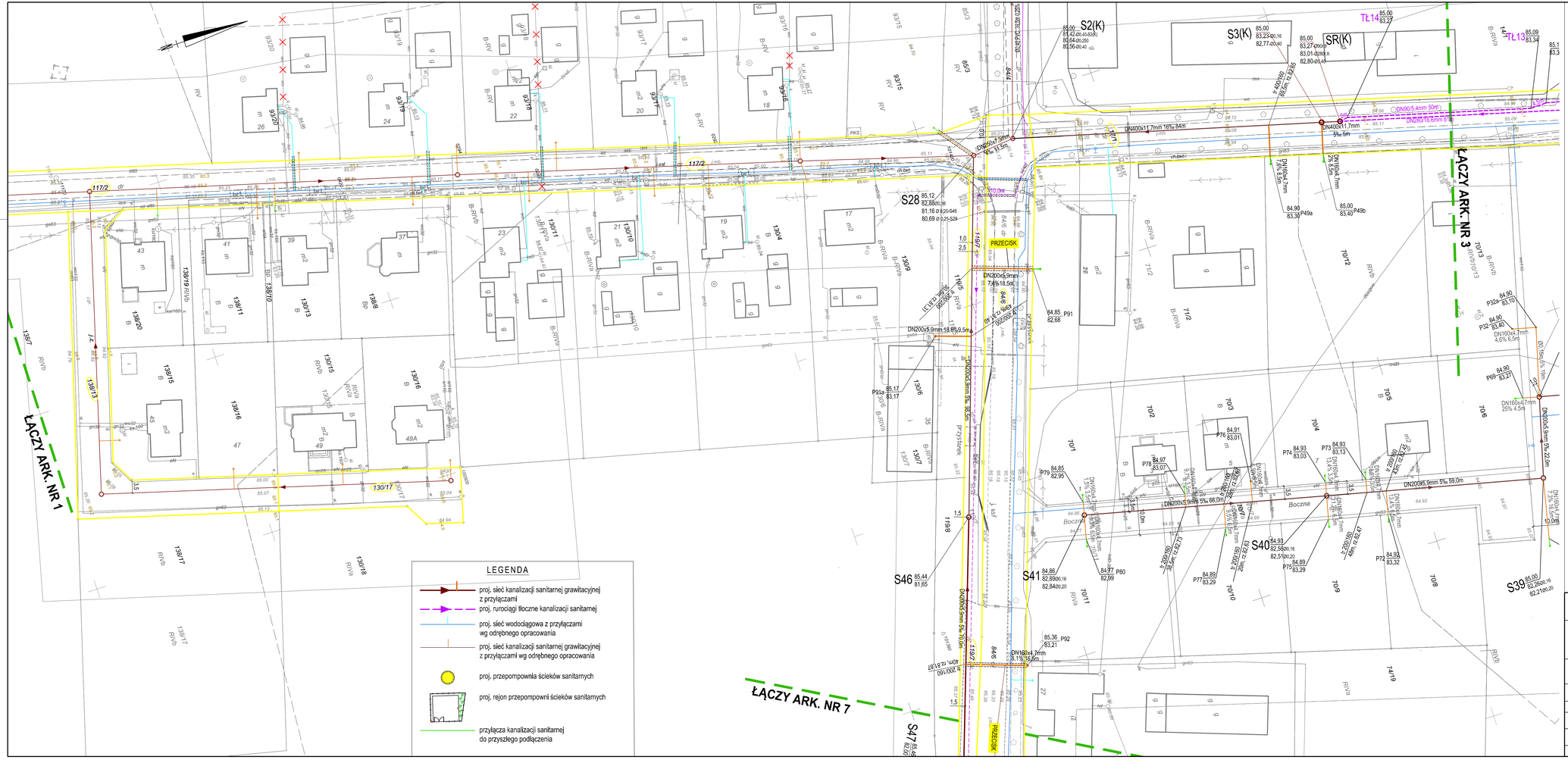

Tytuł:	Mapa do celów projektowych
Oznaczenie kancelaryjne zgłoszenia pracy geodezyjnej:	GKG.4141.11660.2016
Skala redakcyjna mapy:	1:500
Nazwa jednostki ewidencyjnej:	KLESZCZEWO
Identyfikator jednostki ewidencyjnej:	302106_2
Nazwa obrębu ewidencyjnego:	KOMORNIKI, KRZYŻOWNIKI
Identyfikator obrębu ewidencyjnego:	0004, 0006
Nazwa miejscowości:	KOMORNIKI, KRZYŻOWNIKI
Imię i nazwisko lub nazwa podmiotu, który wykonał mapę:	Biuro Usług Geodezyjnych Geodezyjnych Krzysztof Wolny 62-007 Biskupice ul. Śliwkowa 14
Imię i nazwisko, numer świadectwa nadania uprawnień geodety, który sporządził mapę:	Krzysztof Wolny upr.13726
Układ współrzędnych prostokątnych płaskich:	2000
Układ wysokości:	Kronsztadt
Stan aktualny na:	25.10.2016
Służebności:	Nie ustalano
Numer płyty:	ZGX5100511281B17

STAROSTA POZNAŃSKI

Poświadcza się, że niniejszy dokument został opracowany w wyniku prac geodezyjnych i kartograficznych, których rezultaty zawiera operat techniczny wpisany do ewidencji materiałów państwowego zasobu geodezyjnego i kartograficznego

STAROSTA POZNAŃSKI

P.3021.2016. 1752

(identyfikator ewidencyjny materiału zasobu – operatu technicznego)

09-11-2016

(data wpisania materiałów zasobu)

Ryszard Mizia
(imię i nazwisko pracownika organu)

PROJEKT ZAGOSPODAROWANIA TERENU ARKUSZ NR 2

SKALA 1:500

Inwestor:	ZAKŁAD KOMUNALNY W KLESZCZEWIE Sp. z o.o. ul. Sportowa 3, 63-005 Kleszczewo
Przedsięwzięcie:	BUDOWA KANALIZACJI SANITARNEJ ORAZ PRZEPOMPOWNI ŚCIEKÓW Z RUROCIĄGAMI TŁOCZNYMI W MIEJSCOWOŚCI KOMORNIKI I NAGRADOWICE GMINA KLESZCZEWO
Opracowanie:	WYCIĄG Z PROJEKTU WYKONAWCZEGO KANALIZACJA SANITARNA GRAWITACYJNA I TŁOCZNA - ZLEWNIA PK2, SP1 ORAZ KANALIZACJA GRAWITACYJNA SS6 ÷ SR3, SS4 ÷ SR3, SS2 ÷ SS2, SS5 ÷ ST6
Nazwa rysunku:	PROJEKT ZAGOSPODAROWANIA TERENU ARKUSZ NR 2

Autorzy	Nazwisko	Nr uprawnień	Podpis	Skala	Nr rys.
Projektant:	mgr inż. Krzysztof Kokoszka	WKP/0154/POOS/03		1:500	1
Sprawdzający:	mgr inż. Aleksandra Krysztofiak	WKP/0247/POOS/05			

AutoCAD LT 2007 - licencja nr B3C95000 — Data opracowania: GRUDZIEŃ 2021r.

Studio DK
Sp. z o. o. Sp. k.
ul. Sielska 17D
60-129 Poznań
tel./fax 61 66 14 878
info@studiodk.pl
www.studiodk.pl

Tytuł:	Mapa do celów projektowych
Oznaczenie kancelaryjne zgłoszenia pracy geodezyjnej:	GKG.4141.11660.2016
Skala redakcyjna mapy:	1:500
Nazwa jednostki ewidencyjnej:	KLESZCZEWO
Identyfikator jednostki ewidencyjnej:	302106_2
Nazwa obrębu ewidencyjnego:	KOMORNIKI, KRZYŻOWNIKI
Identyfikator obrębu ewidencyjnego:	0004, 0006
Nazwa miejscowości:	KOMORNIKI, KRZYŻOWNIKI
Imię i nazwisko lub nazwa podmiotu, który wykonał mapę:	Biuro Usług Geodezyjnych Geodezyjnych Krzysztof Wolny 62-007 Biskupice ul. Śliwkowa 14
Imię i nazwisko, numer świadectwa nadania uprawnień geodety, który sporządził mapę:	Krzysztof Wolny upr.13726
Układ współrzędnych prostokątnych płaskich:	2000
Układ wysokości:	Kronsztadt
Stan aktualny na:	25.10.2016
Służebności:	Nie ustalano
Numer płyty:	ZGX510051128LB17

STAROSTA POZNAŃSKI

Poświadcza się, że niniejszy dokument został opracowany w wyniku prac geodezyjnych i kartograficznych, których rezultaty zawiera operat techniczny wpisany do ewidencji materiałów państwowego zasobu geodezyjnego i kartograficznego

STAROSTA POZNAŃSKI

P.3021.2016. 15197

(Identyfikator ewidencyjny materiału zasobu – operatu technicznego)

09-11-2016

(Data wpisania operatu technicznego do ewidencji materiałów zasobu)

Z up. STAROSTY POZNAŃSKIEGO

Ryszard Flitta

(imię i nazwisko osoby reprezentującej organ)

PROJEKT ZAGOSPODAROWANIA TERENU

ARKUSZ NR 7

SKALA 1:500

LEGENDA

- proj. sieć kanalizacji sanitarnej grawitacyjnej z przyłączami
- proj. rurociągi tłoczne kanalizacji sanitarnej
- proj. sieć wodociągowa z przyłączami wg odrębnego opracowania
- proj. sieć kanalizacji sanitarnej grawitacyjnej z przyłączami wg odrębnego opracowania
- proj. przepompownia ścieków sanitarnych
- proj. rejon przepompowni ścieków sanitarnych
- przyłącza kanalizacji sanitarnej do przyszłego podłączenia

Inwestor: ZAKŁAD KOMUNALNY W KLESZCZEWIE Sp. z o.o. ul. Sportowa 3, 63-005 Kleszczewo

Przedsięwzięcie: BUDOWA KANALIZACJI SANITARNEJ ORAZ PRZEPOMPOWNI ŚCIEKÓW Z RUROCIĄGAMI TŁOCZNYMI W MIEJSCOWOŚCI KOMORNIKI I NAGRADOWICE GMINA KLESZCZEWO

Opracowanie: WYCIĄG Z PROJEKTU WYKONAWCZEGO
KANALIZACJA SANITARNA GRAWITACYJNA I TŁOCZNA - ZLEWNIA PK2, SP1
ORAZ KANALIZACJA GRAWITACYJNA S56 ÷ SR5, S64 ÷ SR3, S62 ÷ S62, S60 ÷ S76

Nazwa rysunku: PROJEKT ZAGOSPODAROWANIA TERENU ARKUSZ NR 7

Studio DK Sp. z o. o. Sp. k.
ul. Sielska 17D
60-129 Poznań
tel./fax 61 66 14 878
info@studiodk.pl
www.studiodk.pl

Autorzy	Nazwisko	Nr uprawnień	Podpis	Skala	Nr rys.
Projektant:	mgr inż. Krzysztof Kokoszka	WKP/0154/POOS/03		1:500	2
Sprawdzający:	mgr inż. Aleksandra Krysztofiak	WKP/0247/POOS/05			

AutoCAD LT 2007 - licencja nr B3C95000

Data opracowania: GRUDZIEŃ 2021r.

Tytuł:	Mapa do celów projektowych
Oznaczenie kancelaryjne zgłoszenia pracy geodezyjnej:	GKG.4141.11660.2016
Skala redakcyjna mapy:	1:500
Nazwa jednostki ewidencyjnej:	KLESZCZEWO
Identyfikator jednostki ewidencyjnej:	302106_2
Nazwa obrębu ewidencyjnego:	KOMORNIKI, KRZYŻOWNIKI
Identyfikator obrębu ewidencyjnego:	0004, 0006
Nazwa miejscowości:	KOMORNIKI, KRZYŻOWNIKI
Imię i nazwisko lub nazwa podmiotu, który wykonał mapę:	Biuro Usług Geodezyjnych Geodezyjnych Krzysztof Wolny 62-007 Biskupice ul. Śliwkowa 14
Imię i nazwisko, numer świadectwa nadania uprawnień geodety, który sporządził mapę:	Krzysztof Wolny upr.13726
Układ współrzędnych prostokątnych płaskich:	2000
Układ wysokości:	Kronsztadt
Stan aktualny na:	25.10.2016
Służebności:	Nie ustalano
Numer płyty:	ZGX510051128LB17

STAROSTA POZNAŃSKI

Poświadcza się, że niniejszy dokument został opracowany w wyniku prac geodezyjnych i kartograficznych, których rezultaty zawiera operat techniczny wpisany do ewidencji materiałów państwowego zasobu geodezyjnego i kartograficznego

STAROSTA POZNAŃSKI

P.3021.2016. 15197

(Identyfikator ewidencyjny materiału zasobu – operatu technicznego)

09-11-2016

(Data wpisania operatu technicznego do ewidencji materiałów zasobu)

Z up. STAROSTY POZNAŃSKIEGO

Ryszard Flitta

(Imię i nazwisko osoby reprezentującej organ)

PROJEKT ZAGOSPODAROWANIA TERENU

ARKUSZ NR 3

SKALA 1:500

LEGENDA

- proj. sieć kanalizacji sanitarnej grawitacyjnej z przyłączami
- proj. rurociągi tłoczne kanalizacji sanitarnej
- proj. sieć wodociągowa z przyłączami wg odrębnego opracowania
- proj. sieć kanalizacji sanitarnej grawitacyjnej z przyłączami wg odrębnego opracowania
- proj. przepompownia ścieków sanitarnych
- proj. rejon przepompowni ścieków sanitarnych
- przyłącza kanalizacji sanitarnej do przyszłego podłączenia

Inwestor: ZAKŁAD KOMUNALNY W KLESZCZEWIE Sp. z o.o. ul. Sportowa 3, 63-005 Kleszczewo

ZAKŁAD KOMUNALNY W KLESZCZEWIE SP. Z O.O.

Przedsięwzięcie: BUDOWA KANALIZACJI SANITARNEJ ORAZ PRZEPOMPOWNI ŚCIEKÓW Z RUROCIĄGAMI TŁOCZNYMI W MIEJSCOWOŚCI KOMORNIKI I NAGRADOWICE GMINA KLESZCZEWO

Opracowanie: WYCIĄG Z PROJEKTU WYKONAWCZEGO
KANALIZACJA SANITARNA GRAWITACYJNA I TŁOCZNA - ZLEWNIA PK2, SP1
ORAZ KANALIZACJA GRAWITACYJNA S56 ÷ SR5, S64 ÷ SR3, S62 ÷ S62, S60 ÷ S76

Nazwa rysunku: PROJEKT ZAGOSPODAROWANIA TERENU ARKUSZ NR 3

STUDIO DK
Studio DK
Sp. z o. o. Sp. k.
ul. Sielska 17D
60-129 Poznań
tel./fax 61 66 14 878
info@studiodk.pl
www.studiodk.pl

Autorzy	Nazwisko	Nr uprawnień	Podpis	Skala	Nr rys.
Projektant:	mgr inż. Krzysztof Kokoszka	WKP/0154/POOS/03		1:500	3
Sprawdzający:	mgr inż. Aleksandra Krysztofiak	WKP/0247/POOS/05			

AutoCAD LT 2007 - licencja nr B3C95000 — Data opracowania: GRUDZIEŃ 2021r.

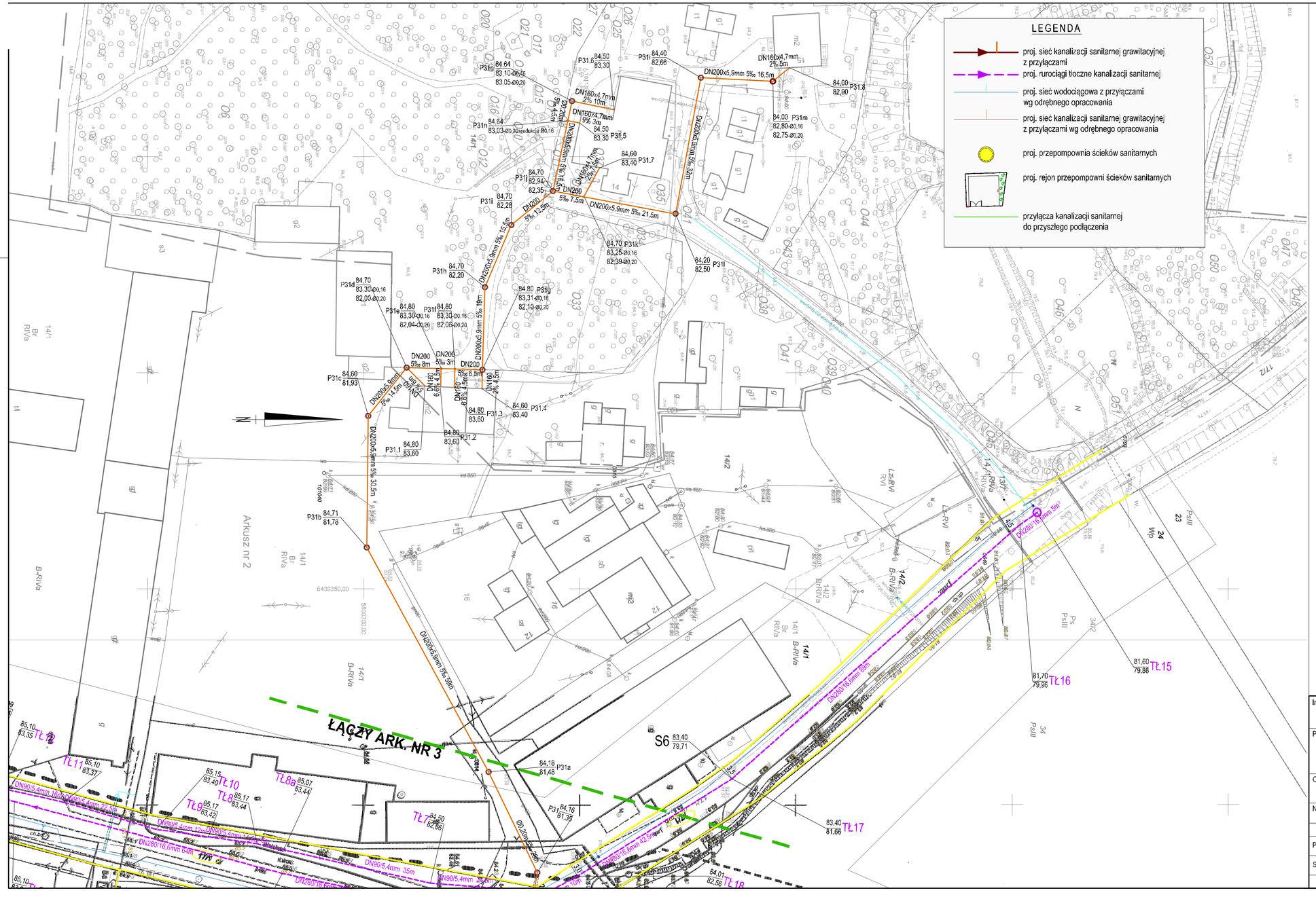

Tytuł:	Mapa do celów projektowych
Oznaczenie kancelaryjne zgłoszenia pracy geodezyjnej:	GKG.4141.11660.2016
Skala redakcyjna mapy:	1:500
Nazwa jednostki ewidencyjnej:	KLESZCZEWO
Identyfikator jednostki ewidencyjnej:	302106_2
Nazwa obrębu ewidencyjnego:	KOMORNIKI, KRZYŻOWNIKI
Identyfikator obrębu ewidencyjnego:	0004, 0006
Nazwa miejscowości:	KOMORNIKI, KRZYŻOWNIKI
Imię i nazwisko lub nazwa podmiotu, który wykonał mapę:	Biuro Usług Geodezyjnych Geodezyjnych Krzysztof Wolny 62-007 Biskupice ul. Śliwkowa 14
Imię i nazwisko, numer świadectwa nadania uprawnień geodety, który sporządził mapę:	Krzysztof Wolny upr.13726
Układ współrzędnych prostokątnych płaskich:	2000
Układ wysokości:	Kronsztadt
Stan aktualny na:	25.10.2016
Służebności:	Nie ustalono
Numer płyty:	ZGX5100511281B17

STAROSTA POZNAŃSKI

Poświadcza się, że niniejszy dokument został opracowany w wyniku prac geodezyjnych i kartograficznych, których rezultaty zawiera operat techniczny wpisany do ewidencji materiałów państwowego zasobu geodezyjnego i kartograficznego

STAROSTA POZNAŃSKI

P.3021.2016. 13792

(identyfikator ewidencyjny materiału zasobu – operatu technicznego)

09-11-2016

(data wpisania materiałów zasobu)

Ryszard Płóciennik
(podpis pracownika obsługującego organ)

PROJEKT ZAGOSPODAROWANIA TERENU ARKUSZ NR 4

SKALA 1:500

Inwestor: ZAKŁAD KOMUNALNY W KLESZCZEWIE Sp. z o.o.
ul. Sportowa 3, 63-005 Kleszczewo

Przedsięwzięcie:
BUDOWA KANALIZACJI SANITARNEJ ORAZ PRZEPOMPOWNI ŚCIEKÓW Z RUROCIĄGAMI TŁOCZNYMI W MIEJSCOWOŚCI KOMORNIKI I NAGRADOWICE GMINA KLESZCZEWO

Opracowanie: WYCIĄG Z PROJEKTU WYKONAWCZEGO
KANALIZACJA SANITARNA GRAWITACYJNA I TŁOCZNA - ZLEWNIA PK2, SP1 ORAZ KANALIZACJA GRAWITACYJNA S58 ÷ SR5, S64 ÷ SR3, S62 ÷ S62, S60 ÷ S76

Nazwa rysunku: PROJEKT ZAGOSPODAROWANIA TERENU ARKUSZ NR 4

Studio DK
Sp. z o. o. Sp. k.
ul. Sielska 17D
60-129 Poznań
tel./fax 61 66 14 878
info@studiodk.pl
www.studiodk.pl

Autorzy	Nazwisko	Nr uprawnień	Podpis	Skala	Nr rys.
Projektant:	mgr inż. Krzysztof Kokoszka	WKP/0154/POOS/03		1:500	4
Sprawdzający:	mgr inż. Aleksandra Krysztofiak	WKP/0247/POOS/05			

AutoCAD LT 2007 - licencja nr B3C96000

Data opracowania: GRUDZIEŃ 2021r.

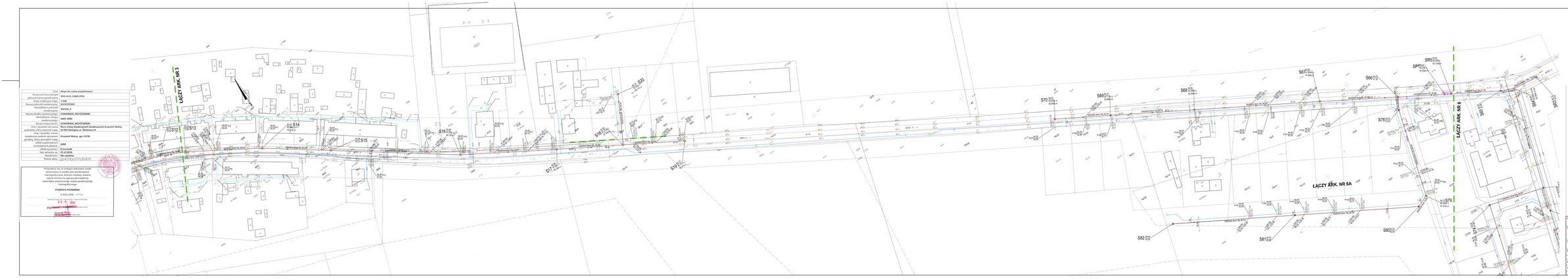
ŁĄCZY ARK. NR 3
ŁĄCZY ARK. NR 6
ŁĄCZY ARK. NR 6A
S12
S13
S14
S15
S16
S17
S18
S19
S20
S66
S67
S68
S69
S70
S78
S79
S80
S81
S82
S83
S84
SP5
SP6
SW1
SW2
SW3
SW4
SW5
SW6
SW7
SW8
SW9
SW10
SW11
SW12
SW13
SW14
SW15
SW16
SW17
SW18
SW19
SW20
SW21
SW22
SW23
SW24
SW25
SW26
SW27
SW28
SW29
SW30
SW31
SW32
SW33
SW34
SW35
SW36
SW37
SW38
SW39
SW40

Tytuł:	Mapa do celów projektowych
Oznaczenie kancelaryjne zgłoszenia pracy geodezyjnej:	GKG.4141.11660.2016
Skala redakcyjna mapy:	1:500
Nazwa jednostki ewidencyjnej:	KLESZCZEWO
Identyfikator jednostki ewidencyjnej:	302106_2
Nazwa obrębu ewidencyjnego:	KOMORNIKI, KRZYŻOWNIKI
Identyfikator obrębu ewidencyjnego:	0004, 0006
Nazwa miejscowości:	KOMORNIKI, KRZYŻOWNIKI
Imię i nazwisko lub nazwa podmiotu, który wykonał mapę:	Biuro Usług Geodezyjnych Geodezyjnych Krzysztof Wolny 62-007 Biskupice ul. Śliwkowa 14
Imię i nazwisko, numer świadectwa nadania uprawnień geodety, który sporządził mapę:	Krzysztof Wolny upr.13726
Układ współrzędnych prostokątnych płaskich:	2000
Układ wysokości:	Kronsztadt
Stan aktualny na:	25.10.2016
Służebności:	Nie ustalano
Numer płyty:	ZGX510051128LB17

Poświadcza się, że niniejszy dokument został opracowany w wyniku prac geodezyjnych i kartograficznych, których rezultaty zawiera operat techniczny wpisany do ewidencji materiałów państwowego zasobu geodezyjnego i kartograficznego

STAROSTA POZNAŃSKI

P.3021.2016. 15197

(Identyfikator ewidencyjny materiału zasobu – operatu technicznego)

09-11-2016

(Data wpisania operatu technicznego do ewidencji materiałów zasobu)

Z up. STAROSTY POZNAŃSKIEGO
Ryszard Flitta

(Imię i nazwisko osoby reprezentującej organ)

STAROSTA POZNAŃSKI

PROJEKT ZAGOSPODAROWANIA TERENU
ARKUSZ NR 6
SKALA 1:500

Inwestor: ZAKŁAD KOMUNALNY W KLESZCZEWIE Sp. z o.o.
ul. Sportowa 3, 63-005 Kleszczewo

Przedsięwzięcie: BUDOWA KANALIZACJI SANITARNEJ ORAZ PRZEPOMPOWNI ŚCIEKÓW Z RUROCIĄGAMI TŁOCZNYMI W MIEJSCOWOŚCI KOMORNIKI I NAGRADOWICE GMINA KLESZCZEWO

Opracowanie: WYCIĄG Z PROJEKTU WYKONAWCZEGO
KANALIZACJA SANITARNA GRAWITACYJNA I TŁOCZNA - ZLEWNIA PK2, SP1
ORAZ KANALIZACJA GRAWITACYJNA S56 ÷ SR5, S64 ÷ SR3, S62 ÷ S62, S60 ÷ S76

Nazwa rysunku: PROJEKT ZAGOSPODAROWANIA TERENU ARKUSZ NR 6

Studio DK
Sp. z o. o. Sp. k.
ul. Sielska 17D
60-129 Poznań
tel./fax 61 66 14 878
info@studiodk.pl
www.studiodk.pl

Autorzy	Nazwisko	Nr uprawnień	Podpis	Skala	Nr rys.
Projektant:	mgr inż. Krzysztof Kokoszka	WKP/0154/POOS/03		1:500	6
Sprawdzający:	mgr inż. Aleksandra Krysztofiak	WKP/0247/POOS/05			

AutoCAD LT 2007 - licencja nr B3C95000

Data opracowania: GRUDZIEŃ 2021r.

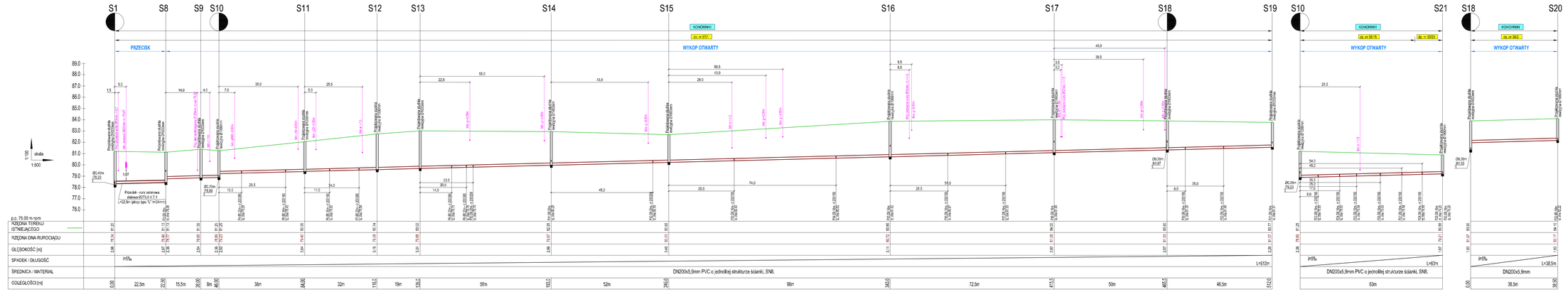

PROFIL PO TRASIE KANALIZACJI SANITARNEJ GRAWITACYJNEJ

S1÷S19, S10÷S21, S18÷S20

skala 1:100/500

UWAGA
1. Sieć kanalizacji sanitarnej wykonać z rur PVC SN8 o jednolitej strukturze ściankiz
2. Studnie rewizyjne Ø 1000mm z łęgów betonowych C-35/45, w10 z włazem Ø 61/3mm klasy D400 bez wentylacji.
3. Kolektor ułożość na podsypce piaskowej gr. 15 cm.
4. Na całej długości wykopy o ścianach pionowych zabezpieczonych (np. Kongs Iserbau, OW Wrocki).
5. Zasypka zgodnie z normą PN-S-02205:1998 p.2.11.4.
6. W celu lokalizacji istniejącego uzbrojenia w miejscach skrzyżowań należy wykonać przekopy próbne. W przypadku wystąpienia kolizji należy skontaktować się z projektantem.

Rzędne włazów należy dostosować do nawierzchni.

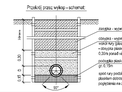

Inwestor: ZAKŁAD KOMUNALNY W KLESZCZEWIE Sp. z o.o.
ul. Sportowa 3, 63-005 Kleszczewo

Przedsięwzięcie:
BUDOWA KANALIZACJI SANITARNEJ ORAZ PRZEPOMPOWNI ŚCIEKÓW ZRUROCIĄGAMI TŁOCZNYMI W MIEJSCOWOŚCI KOMORNIKI I NAGRACOWICE GMINA KLESZCZEWO

Opracowanie: WYDAĆ Z PROJEKTU BIEŻĄCEGO:
KANALIZACJA SANITARNA GRAWITACYJNA I TŁOCZNA – ZLEWNIA PK2, SP1
ORAZ KANALIZACJA GRAWITACYJNA SN 1 SR1, SN 4 SR1, SU 1 SU 2, SU 3 SU 4, SN 5 SR1, SU 5 SU 6, SN 6 SR1, SU 7 SU 8, SN 7 SR1, SU 9 SU 10, SN 8 SR1, SU 11 SU 12, SN 9 SR1, SU

PROFIL PO TRASIE KANALIZACJI SANITARNEJ GRAWITACYJNEJ

PK1 ÷ S41

skala 1:100/500

UWAGA
1. Sieć kanalizacji sanitarnej wykonać z rur PVC SN8 o jednolitej strukturze ścianki:
2. Studnie rewizyjne Ø 1000mm z kręgów betonowych C-35/45, w10 z włazem Ø 610mm klasy D400 bez wentylacji.
3. Kolektor układać na podsypce piaskowej gr. 15 cm.
4. Na całej długości wykopy o ścianach pionowych zabezpieczonych (np. Krings Verbau, OW Wronki).
5. Zasypka zgodnie z normą PN-S-02205:1998 p.2.11.4.
6. W celu lokalizacji istniejącego uzbrojenia w miejscach skrzyżowań należy wykonać przekopy próbne. W przypadku wystąpienia kolizji należy skontaktować się z projektantem.

Rzędne włazów należy dostosować do nawierzchni.

Przekrój przez wykop - schemat:

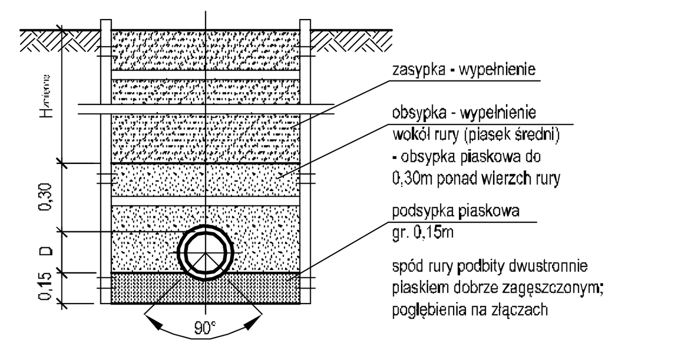

Inwestor: ZAKŁAD KOMUNALNY W KLESZCZEWIE Sp. z o.o.
ul. Sportowa 3, 63-005 Kleszczewo

Przedsięwzięcie: BUDOWA KANALIZACJI SANITARNEJ ORAZ PRZEPOMPOWNI ŚCIEKÓW Z RUROCIĄGAMI TŁOCZNYMI W MIEJSCOWOŚCI KOMORNIKI I NAGRADOWICE GMINA KLESZCZEWO

Opracowanie: WYCIĄG Z PROJEKTU WYKONAWCZEGO
KANALIZACJA SANITARNA GRAWITACYJNA I TŁOCZNA - ZLEWNIA PK2, SP1 ORAZ KANALIZACJA GRAWITACYJNA S56 ÷ SR5, S64 ÷ SR3, S62 ÷ S62, S60 ÷ S76

Nazwa rysunku: PROFIL PO TRASIE KANALIZACJI SANITARNEJ GRAWITACYJNEJ PK1 ÷ S41

Studio DK Sp. z o. o. Sp. k.
ul. Sielska 17D
60-129 Poznań
tel./fax 61 66 14 878
info@studiodk.pl
www.studiodk.pl

Autorzy	Nazwisko	Nr uprawnień	Podpis	Skala	Nr rys.
Projektant:	mgr inż. Krzysztof Kokoszka	WKP/0154/POOS/03	[signature]	1:100/500	8
Sprawdzający:	mgr inż. Aleksandra Krysztofiak	WKP/0247/POOS/05	[signature]		

AutoCAD LT 2007 - licencja nr B3C95000

Data opracowania: GRUDZIEŃ 2021r.

PROFIL PO TRASIE KANALIZACJI SANITARNEJ GRAWITACYJNEJ

S35 ÷ S43, S28 ÷ S50,

skala 1: 100/500

UWAGA

1. Sieć kanalizacji sanitarnej wykonać z rur PVC SN8 o jednolitej strukturze ścianki:
2. Studnie rewizyjne Ø 1000mm z kręgów betonowych C-35/45, w10 z włazem Ø 610mm klasy D400 bez wentylacji.
3. Kolektor układać na podsypce piaskowej gr. 15 cm.
4. Na całej długości wykopy o ścianach pionowych zabezpieczonych (np. Krings Verbau, OW Wronki).
5. Zasypka zgodnie z normą PN-S-02205:1998 p.2.11.4.
6. W celu lokalizacji istniejącego uzbrojenia w miejscach skrzyżowań należy wykonać przekopy próbne. W przypadku wystąpienia kolizji należy skontaktować się z projektantem.

Rzędne włazów należy dostosować do nawierzchni.

Przekrój przez wykop - schemat:

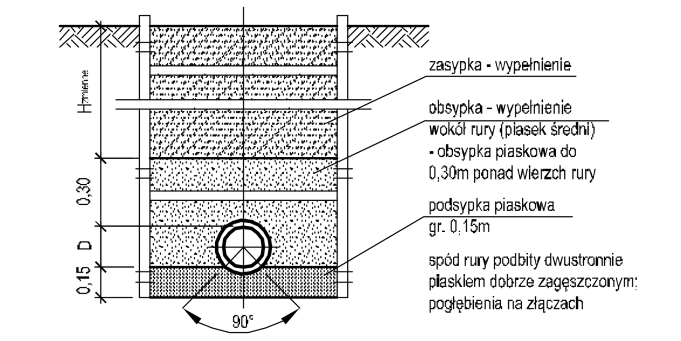

Inwestor: ZAKŁAD KOMUNALNY W KLESZCZEWIE Sp. z o.o.
ul. Sportowa 3, 63-005 Kleszczewo

Przedsięwzięcie: BUDOWA KANALIZACJI SANITARNEJ ORAZ PRZEPOMPOWNI ŚCIEKÓW Z RUROCIĄGAMI TŁOCZNYMI W MIEJSCOWOŚCI KOMORNIKI I NAGRADOWICE GMINA KLESZCZEWO

Opracowanie: WYCIĄG Z PROJEKTU WYKONAWCZEGO
KANALIZACJA SANITARNA GRAWITACYJNA I TŁOCZNA - ZLEWNIA PK2, SP1
ORAZ KANALIZACJA GRAWITACYJNA S56 ÷ SR5, S64 ÷ SR3, S62 ÷ S62, S60 ÷ S76

Nazwa rysunku: PROFIL PO TRASIE KANALIZACJI SANITARNEJ GRAWITACYJNEJ S35 ÷ S43, S28 ÷ S50

Studio DK
Sp. z o. o. Sp. k.
ul. Sielska 17D
60-129 Poznań
tel./fax 61 66 14 878
info@studiodk.pl
www.studiodk.pl

Autorzy	Nazwisko	Nr uprawnień	Podpis	Skala	Nr rys.
Projektant:	mgr inż. Krzysztof Kokoszka	WKP/0154/POOS/03		1: 100/500	9
Sprawdzający:	mgr inż. Aleksandra Krysztofiak	WKP/0247/POOS/05			

AutoCAD LT 2007 - licencja nr B3C95000

Data opracowania: GRUDZIEŃ 2021r.

PROFIL PO TRASIE KANALIZACJI SANITARNEJ GRAWITACYJNEJ

S2(K) ÷ SR(K), S42a ÷ P31m, P31j ÷ P31o

skala 1:$\frac{100}{500}$

UWAGA

1. Sieć kanalizacji sanitarnej wykonać z rur PVC SN8 o jednolitej strukturze ścianki:
2. Studnie rewizyjne Ø 1000mm z kręgów betonowych C-35/45, w10 z włazem Ø 610mm klasy D400 bez wentylacji.
3. Kolektor układać na podsypce piaskowej gr. 15 cm.
4. Na całej długości wykopy o ścianach pionowych zabezpieczonych (np. Krings Verbau, OW Wronki).
5. Zasypka zgodnie z normą PN-S-02205:1998 p.2.11.4.
6. W celu lokalizacji istniejącego uzbrojenia w miejscach skrzyżowań należy wykonać przekopy próbne. W przypadku wystąpienia kolizji należy skontaktować się z projektantem.

Rzędne włazów należy dostosować do nawierzchni.

Przekrój przez wykop - schemat:

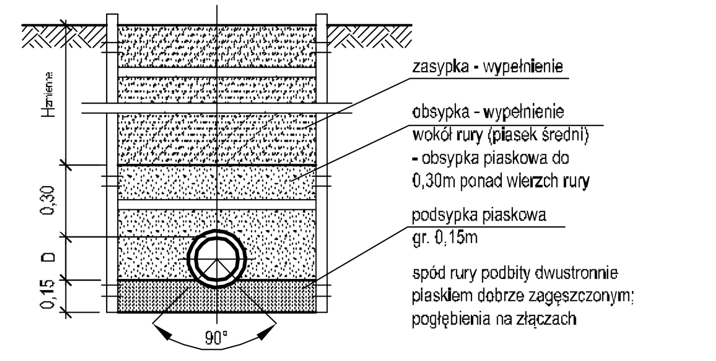

Inwestor: ZAKŁAD KOMUNALNY W KLESZCZEWIE Sp. z o.o.
ul. Sportowa 3, 63-005 Kleszczewo

Przedsięwzięcie: BUDOWA KANALIZACJI SANITARNEJ ORAZ PRZEPOMPOWNI ŚCIEKÓW Z RUROCIĄGAMI TŁOCZNYMI W MIEJSCOWOŚCI KOMORNIKI I NAGRADOWICE GMINA KLESZCZEWO

Opracowanie: WYCIĄG Z PROJEKTU WYKONAWCZEGO
KANALIZACJA SANITARNA GRAWITACYJNA I TŁOCZNA - ZLEWNIA PK2, SP1
ORAZ KANALIZACJA GRAWITACYJNA S56 ÷ SR5, S64 ÷ SR3, S62 ÷ S62, S60 ÷ S76

Nazwa rysunku: PROFIL PO TRASIE KANALIZACJI SANITARNEJ GRAWITACYJNEJ S2(K) ÷ SR(K), S42a ÷ P31m, P31j ÷ P31o

Studio DK
Sp. z o. o. Sp. k.
ul. Sielska 17D
60-129 Poznań
tel./fax 61 66 14 878
info@studiodk.pl
www.studiodk.pl

Autorzy	Nazwisko	Nr uprawnień	Podpis	Skala	Nr rys.
Projektant:	mgr inż. Krzysztof Kokoszka	WKP/0154/POOS/03		1:$\frac{100}{500}$	10
Sprawdzający:	mgr inż. Aleksandra Krysztofiak	WKP/0247/POOS/05			

AutoCAD LT 2007 - licencja nr B3C95000 — Data opracowania: GRUDZIEŃ 2021r.

PROFIL PO TRASIE KANALIZACJI SANITARNEJ GRAWITACYJNEJ

SP1 ÷ S70, S66 ÷ S82

skala 1:100/500

UWAGA

1. Sieć kanalizacji sanitarnej wykonać z rur PVC SN8 o jednolitej strukturze ścianki:
2. Studnie rewizyjne Ø 1000mm z kręgów betonowych C-35/45, w10 z włazem Ø 610mm klasy D400 bez wentylacji.
3. Kolektor układać na podsypce piaskowej gr. 15 cm.
4. Na całej długości wykopy o ścianach pionowych zabezpieczonych (np. Krings Verbau, OW Wronki).
5. Zasypka zgodnie z normą PN-S-02205:1998 p.2.11.4.
6. W celu lokalizacji istniejącego uzbrojenia w miejscach skrzyżowań należy wykonać przekopy próbne. W przypadku wystąpienia kolizji należy skontaktować się z projektantem.

Rzędne włazów należy dostosować do nawierzchni.

Przekrój przez wykop - schemat:

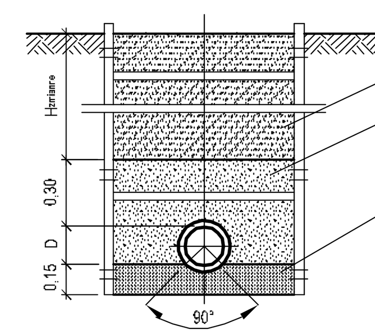

Inwestor: ZAKŁAD KOMUNALNY W KLESZCZEWIE Sp. z o.o. ul. Sportowa 3, 63-005 Kleszczewo

Przedsięwzięcie: BUDOWA KANALIZACJI SANITARNEJ ORAZ PRZEPOMPOWNI ŚCIEKÓW Z RUROCIĄGAMI TŁOCZNYMI W MIEJSCOWOŚCI KOMORNIKI I NAGRADOWICE GMINA KLESZCZEWO

Opracowanie: WYCIĄG Z PROJEKTU WYKONAWCZEGO KANALIZACJA SANITARNA GRAWITACYJNA I TŁOCZNA - ZLEWNIA PK2, SP1 ORAZ KANALIZACJA GRAWITACYJNA S56 ÷ SR5, S64 ÷ SR3, S62 ÷ S62, S60 ÷ S76

Nazwa rysunku: PROFIL PO TRASIE KANALIZACJI SANITARNEJ GRAWITACYJNEJ SP1 ÷ S70, S66 ÷ S82

Studio DK Sp. z o. o. Sp. k.
ul. Sielska 17D
60-129 Poznań
tel./fax 61 66 14 878
info@studiodk.pl
www.studiodk.pl

Autorzy	Nazwisko	Nr uprawnień	Podpis	Skala	Nr rys.
Projektant:	mgr inż. Krzysztof Kokoszka	WKP/0154/POOS/03		1:100/500	11
Sprawdzający:	mgr inż. Aleksandra Krysztofiak	WKP/0247/POOS/05			

AutoCAD LT 2007 - licencja nr B3C95000

Data opracowania: GRUDZIEŃ 2021r.

PROFIL PO TRASIE KANALIZACJI SANITARNEJ GRAWITACYJNEJ

S56 ÷ SR5, S63 ÷ S62, S64 ÷ SR3, S60 ÷ S76, S75 ÷ S77

skala 1:$\frac{100}{500}$

UWAGA
1. Sieć kanalizacji sanitarnej wykonać z rur PVC SN8 o jednolitej strukturze ścianki:
2. Studnie rewizyjne Ø 1000mm z kręgów betonowych C-35/45, w10
z włazem Ø 610mm klasy D400 bez wentylacji.
3. Kolektor układać na podsypce piaskowej gr. 15 cm.
4. Na całej długości wykopy o ścianach pionowych zabezpieczonych
(np. Krings Verbau, OW Wronki).
5. Zasypka zgodnie z normą PN-S-02205:1998 p.2.11.4.
6. W celu lokalizacji istniejącego uzbrojenia w miejscach skrzyżowań należy wykonać przekopy próbne.
W przypadku wystąpienia kolizji należy skontaktować się z projektantem.

Rzędne włazów należy dostosować do nawierzchni.

Przekrój przez wykop - schemat:

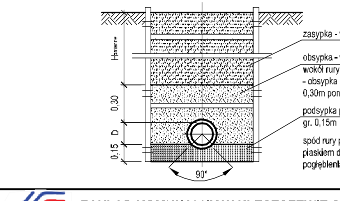

Inwestor: ZAKŁAD KOMUNALNY W KLESZCZEWIE Sp. z o.o.
ul. Sportowa 3, 63-005 Kleszczewo

Przedsięwzięcie: BUDOWA KANALIZACJI SANITARNEJ ORAZ PRZEPOMPOWNI ŚCIEKÓW Z RUROCIĄGAMI TŁOCZNYMI W MIEJSCOWOŚCI KOMORNIKI I NAGRADOWICE GMINA KLESZCZEWO

Opracowanie: WYCIĄG Z PROJEKTU WYKONAWCZEGO
KANALIZACJA SANITARNA GRAWITACYJNA I TŁOCZNA - ZLEWNIA PK2, SP1 ORAZ KANALIZACJA GRAWITACYJNA S56 ÷ SR5, S64 ÷ SR3, S62 ÷ S62, S60 ÷ S76

Nazwa rysunku: PROFIL PO TRASIE KANALIZACJI SANITARNEJ GRAWITACYJNEJ S56 ÷ SR5, S63 ÷ S62, S64 ÷ SR3, S60 ÷ S76, S75 ÷ S77

Studio DK
Sp. z o. o. Sp. k.
ul. Sielska 17D
60-129 Poznań
tel./fax 61 66 14 878
info@studiodk.pl
www.studiodk.pl

Autorzy	Nazwisko	Nr uprawnień	Podpis	Skala	Nr rys.
Projektant:	mgr inż. Krzysztof Kokoszka	WKP/0154/POOS/03		1:$\frac{100}{500}$	12
Sprawdzający:	mgr inż. Aleksandra Krysztofiak	WKP/0247/POOS/05			

AutoCAD LT 2007 - licencja nr B3C95000 | Data opracowania: GRUDZIEŃ 2021r.

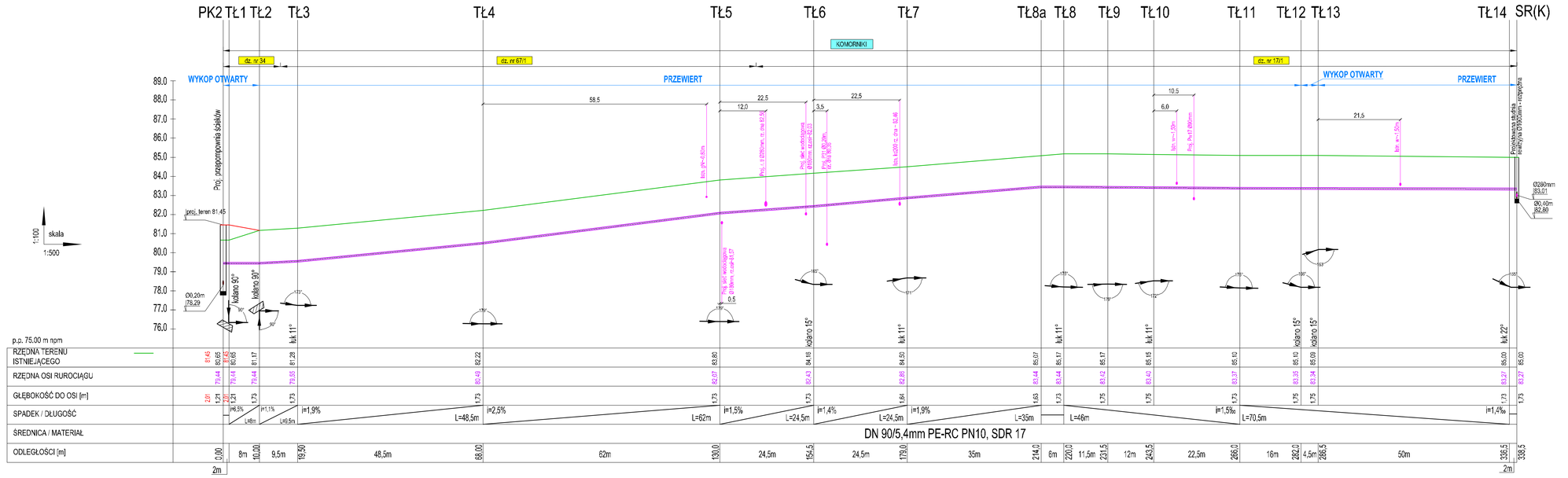

PROFIL PO TRASIE RUROCIĄGU TŁOCZNEGO

PK2 ÷ SR(K)

skala 1:100/500

1. Rurociąg wykonać z rur PE RC-100 DN90mm
2. Rurociąg układać na podsypce piaskowej gr. 15cm.
3. Na całej długości wykopy o ścianach pionowych zabezpieczonych.
4. Zasypka wykopów otwartych zgodnie z normą PN-S-02205:1998 p.2.11.4.

Inwestor: ZAKŁAD KOMUNALNY W KLESZCZEWIE Sp. z o.o.
ul. Sportowa 3, 63-005 Kleszczewo

Przedsięwzięcie: BUDOWA KANALIZACJI SANITARNEJ ORAZ PRZEPOMPOWNI ŚCIEKÓW Z RUROCIĄGAMI TŁOCZNYMI W MIEJSCOWOŚCI KOMORNIKI I NAGRADOWICE GMINA KLESZCZEWO

Opracowanie: WYCIĄG Z PROJEKTU WYKONAWCZEGO
KANALIZACJA SANITARNA GRAWITACYJNA I TŁOCZNA - ZLEWNIA PK2, SP1 ORAZ KANALIZACJA GRAWITACYJNA SS6 ÷ SR5, S64 ÷ SR3, S62 ÷ S62, S69 ÷ S76

Nazwa rysunku: PROFIL PO TRASIE RUROCIĄGU TŁOCZNEGO PK2 ÷ SR(K)

Autorzy	Nazwisko	Nr uprawnień	Podpis	Skala	Nr rys.
Projektant:	mgr inż. Krzysztof Kokoszka	WKP/0154/POOS/03		1:100/500	13
Sprawdzający:	mgr inż. Aleksandra Krysztofiak	WKP/0247/POOS/05			

AutoCAD LT 2007 - licencja nr B3C95900 | Data opracowania: GRUDZIEŃ 2021r.

STUDIO DK
Studio DK
Sp. z o. o. Sp. k.
ul. Sielska 17D
60-129 Poznań
tel./fax 61 66 14 878
info@studiodk.pl
www.studiodk.pl

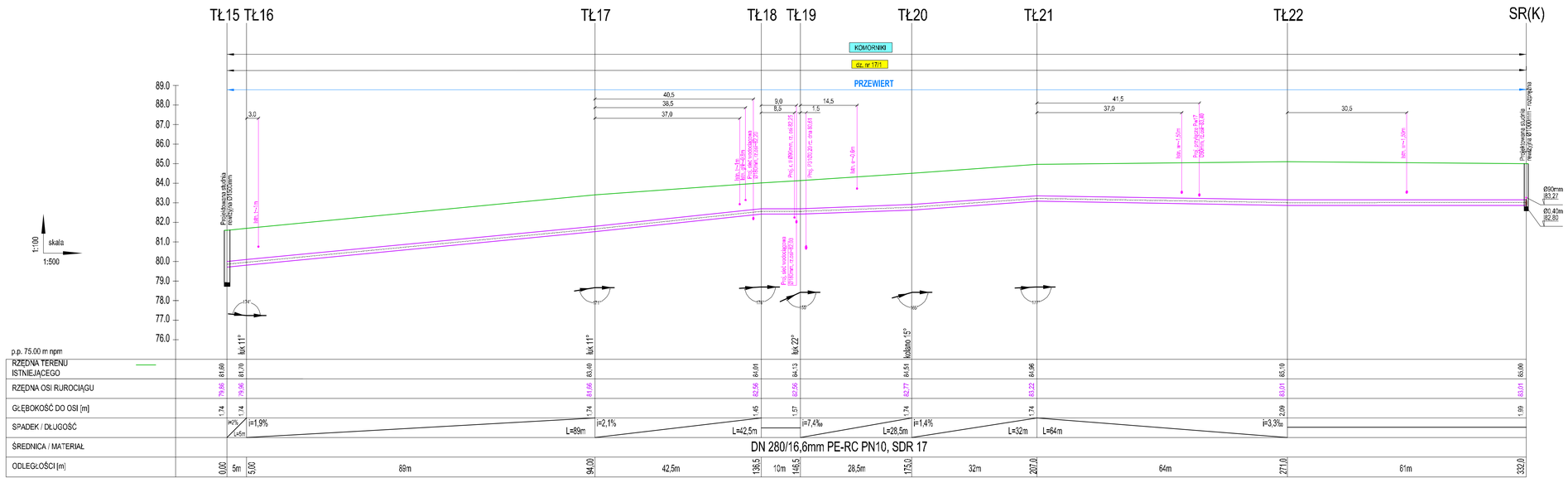

PROFIL PO TRASIE RUROCIĄGU TŁOCZNEGO

TŁ15 ÷ SR(K)

skala 1:100/500

1. Rurociąg wykonać z rur PE RC-100 DN280mm.
2. Rurociąg układać na podsypce piaskowej gr. 15cm.
3. Przy wykopach otwartych - na całej długości wykopy o ścianach pionowych zabezpieczonych.
4. Zasypka wykopów otwartych zgodnie z normą PN-S-02205:1998 p.2.11.4.

Inwestor: ZAKŁAD KOMUNALNY W KLESZCZEWIE Sp. z o.o.
ul. Sportowa 3, 63-005 Kleszczewo

Przedsięwzięcie: BUDOWA KANALIZACJI SANITARNEJ ORAZ PRZEPOMPOWNI ŚCIEKÓW Z RUROCIĄGAMI TŁOCZNYMI W MIEJSCOWOŚCI KOMORNIKI I NAGRADOWICE GMINA KLESZCZEWO

Opracowanie: WYCIĄG Z PROJEKTU WYKONAWCZEGO
KANALIZACJA SANITARNA GRAWITACYJNA I TŁOCZNA - ZLEWNIA PK2, SP1
ORAZ KANALIZACJA GRAWITACYJNA S56 ÷ SR5, S64 ÷ SR3, S62 ÷ S62, S60 ÷ S76

Nazwa rysunku: PROFIL PO TRASIE RUROCIĄGU TŁOCZNEGO TŁ15 ÷ SR(K)

Autorzy	Nazwisko	Nr uprawnień	Podpis	Skala	Nr rys.
Projektant:	mgr inż. Krzysztof Kokoszka	WKP/0154/POOS/03		1:100/500	14
Sprawdzający:	mgr inż. Aleksandra Krysztofiak	WKP/0247/POOS/05			

AutoCAD LT 2007 - licencja nr B3C95000

Data opracowania: GRUDZIEŃ 2021r.

Studio DK
Sp. z o. o. Sp. k.
ul. Sielska 17D
60-129 Poznań
tel./fax 61 66 14 878
info@studiodk.pl
www.studiodk.pl

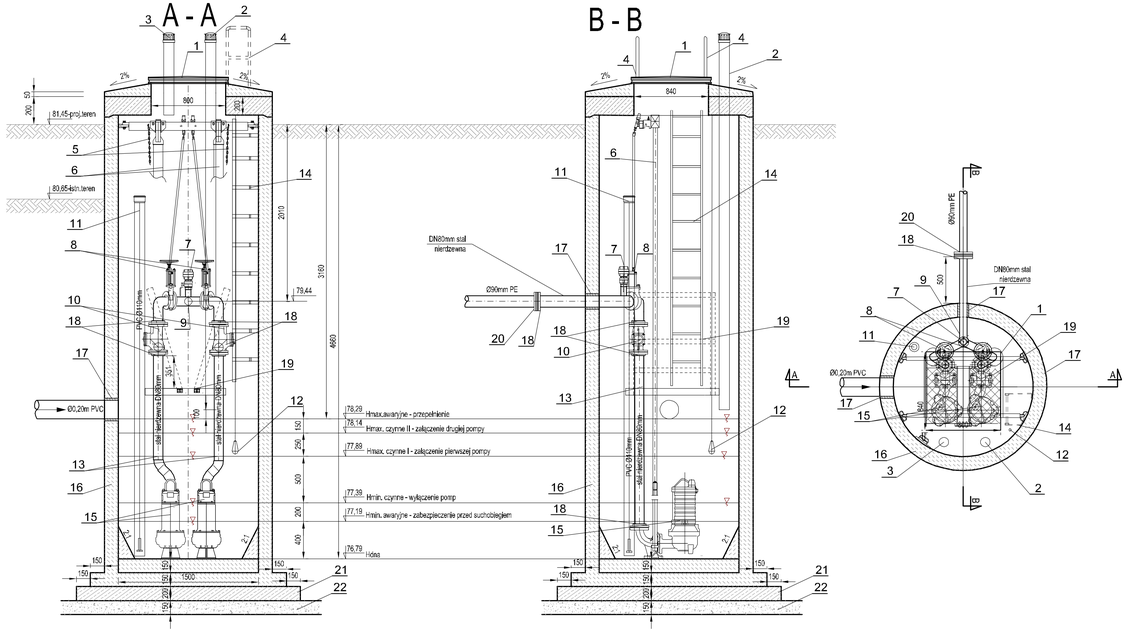

L.p.	Nazwa	Ilość
1.	Właz stalowy jednoskrzydłowy o wymiarach 840x600mm zamykany na kłódkę, zabezpieczony przed samoczynnym zamknięciem.	2
2.	Wentylacja grawitacyjna pompowni nawiewna z rur PVC Ø110mm (wyprowadzona 10cm od poziomu Hmax awaryjne.)	1 kpl.
3.	Wentylacja grawitacyjna pompowni wywiewna z rur PVC Ø110mm (zakończona ze ścianą pompowni)	1 kpl.
4.	Porręcz nadziemna	2 kpl.
5.	Łańcuch do wyciągania i opuszczania pomp ze stali nierdzewnej	2 kpl.
6.	Prowadnice rurowe dla pomp ze stali nierdzewnej - dwururowe	2 kpl.
7.	Przyłącze DB0mm do płukania z nasadą do przyłączenia węża	1 kpl.
8.	Zasuwa nożowa żeliwna międzykołnierzowa DB0mm PN10 z niewznoszącym się wrzecionem ze stali nierdzewnej	2 kpl.
9.	Trójnik ciśnieniowy DN80mm ze stali nierdzewnej	1 kpl.
10.	Zawór zwrotny kulowy do zabudowy międzykołnierzowej z żeliwa sferoidalnego pokryty farbą epoksydową DN80mm z kulą ze stali nierdzewnej lub stali pokrytej gumą. Zawór zaopatrzony w pokrywę do rewizji i wymiany kuli	2 kpl.
11.	Sonda hydrostatyczna z hermetyczną, odporną na kondensację celą pomiarową z kablem ekranowanym i regulacją głębokości (w osłonie z rury PVC Ø110mm)	1 kpl.
12.	Miernik sygnalizatora poziomu cieczy. Dwustanowy przetwornik impedancji elektrody montowany z zachowaniem izolacji galwanicznej na wsporniku nierdzewnym	1 kpl.
13.	Pion tłoczny DN80mm ze stali nierdzewnej	2 kpl.
14.	Drabinka technologiczna do wysokości pomostu.	1 kpl.
15.	Pompa zatapialna np. typu MSV-80-32 Q=5,31 dm³/s, H=15,25 mH₂O	2 kpl.
16.	Zbiornik pompowni z prefabrykowanych elementów żelbetowych z betonu C35/45, W10, łączonych na uszczelki gumowe odporne na agresywne działanie ścieków.	1 kpl.
17.	Przejście szczelne	2 kpl.
18.	Połączenie kołnierzowe dla rur stalowych DN80mm	7 kpl.
19.	Pomost technologiczny - składany z barierką odhronną	1 kpl.
20.	Kołnierz do rur PE - DN80/Ø90	1 kpl.
21.	Płyta żelbetowa o grubości min. 15cm i z odsadzką 15cm.	1 kpl.
22.	Podsypka piaskowa gr. 15cm.	

UWAGA:

1. Przejścia rurociągami przez ściany pompowni - szczelne i elastyczne, przejścia kablami wykonać jako szczelne.
2. Armatura kołnierzowa z żeliwa sferoidalnego GGG40 wg DIN1693, wewnątrz i na zewnątrz pokryta farbą epoksyową nakładaną proszkowo o grubości min. 250 µm.
3. Wszystkie połączenia śrubowe, kołnierze, elementy kotwiące i wsporcze wykonane w całości ze stali nierdzewnej.
4. Uszczelki do połączeń kołnierzowych z gumy odpornej na agresywne działanie ścieków.
5. Studnię pompowni posadowić na na podsypce piaskowej gr. 15cm.
6. **Poziomy pracy pomp zoptymalizować na etapie rozruchu pompowni.**
7. Sterowanie pracą pomp odbywać się będzie za pomocą sondy hydrostatycznej (ciągły pomiar poziomu ścieków) oraz dwóch sygnalizatorów pływakowych (zabezpieczenie pomp przed pracą na sucho i poziom max. awaryjny).
8. **Wszystkie elementy stalowe wykonać ze stali nierdzewnej AISI 316 14401 OH18N109.**
9. Prowadnice pomp należy dodatkowo usztywnić eliminując ich wyboczenie w trakcie demontażu i montażu pomp.

10. NA PŁYCIE POMPOWNI ZAINSTALOWAĆ ŻURAW DO WYCIĄGANIA POMP.

W CELU ZABEZPIECZENIA PRZED WYPOREM PRZEPOMPOWNIE POSADOWIĆ NA PŁYCIE DENNEJ Z ODSADZKĄ 0,15m ORAZ ZASTOSOWANIE KORKA BETONOWEGO I TRWAŁE JEGO POŁĄCZENIE ZE ZBIORNIKIEM. WYSOKOŚĆ KORKA POWINNA WYNOSIĆ 0,20m.

PRZEPOMPOWNIA ŚCIEKÓW

PK2

skala 1:25

Inwestor: **ZAKŁAD KOMUNALNY W KLESZCZEWIE Sp. z o.o.**
ul. Sportowa 3, 63-005 Kleszczewo

Przedsięwzięcie:
BUDOWA KANALIZACJI SANITARNEJ ORAZ PRZEPOMPOWNI ŚCIEKÓW Z RUROCIĄGAMI TŁOCZNYMI W MIEJSCOWOŚCI KOMORNIKI I NAGRADOWICE GMINA KLESZCZEWO

Opracowanie: WYCIĄG Z PROJEKTU WYKONAWCZEGO
KANALIZACJA SANITARNA GRAWITACYJNA I TŁOCZNA - ZLEWNIA PK2, SP1
ORAZ KANALIZACJA GRAWITACYJNA ŚS6 ÷ SR5, ŚR4 ÷ SR3, SR2 ÷ ŚR2, ŚR9 ÷ ŚT6

Nazwa rysunku:
PRZEPOMPOWNIA ŚCIEKÓW PK2

Studio DK
Sp. z o. o. Sp. k.
ul. Sielska 17D
60-129 Poznań
tel./fax 61 66 14 878
info@studiodk.pl
www.studiodk.pl

Autorzy	Nazwisko	Nr uprawnień	Podpis	Skala	Nr rys.
Projektant:	mgr inż. Krzysztof Kokoszka	WKP/0154/POOS/03		1:25	15
Sprawdzający:	mgr inż. Aleksandra Krzyształlik	WKP/0247/POOS/05			

AutoCAD LT 2007 - licencja nr B3C05000

Data opracowania: GRUDZIEŃ 2021r.

STUDNIA PODRZUTOWA - SP1

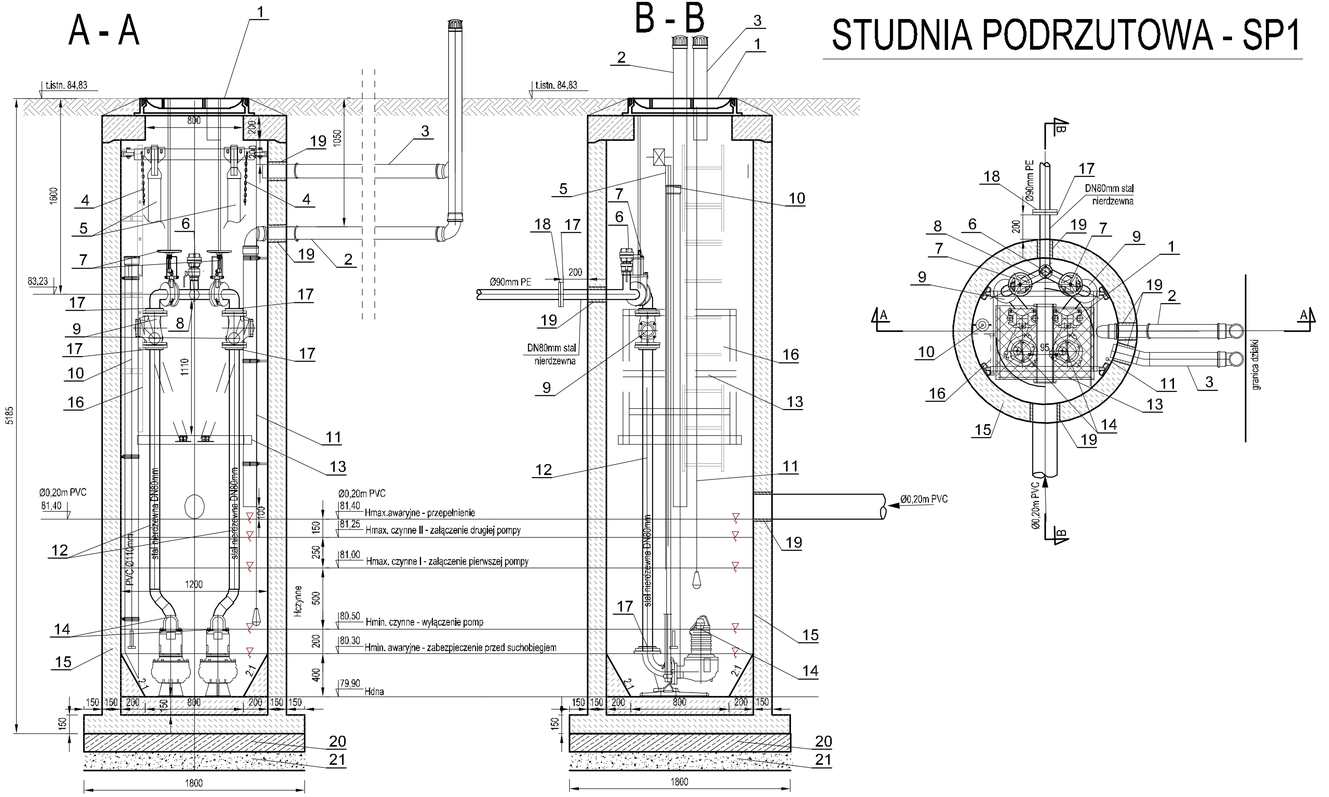

L.p.	Nazwa	Ilość
1.	Właz Ø800mm żeliwny D400-przejezdny	1
2.	Wentylacja grawitacyjna pompowni nawiewna z rur PVC Ø110mm (wyprowadzona 10cm od poziomu Hmax awaryjne.)	1 kpl.
3.	Wentylacja grawitacyjna pompowni wywiewna z rur PVC Ø110mm (zakończona ze ścianą pompowni)	1 kpl.
4.	Łańcuch do wyciągania i opuszczania pomp ze stali nierdzewnej	2 kpl.
5.	Prowadnice rurowe dla pomp ze stali nierdzewnej	2 kpl.
6.	Przyłącze D80mm do płukania z nasadą do przyłączenia węża	1 kpl.
7.	Zasuwa nożowa żeliwna międzykołnierzowa D80mm PN10 z niewznoszącym się wrzecionem ze stali nierdzewnej	2
8.	Trójnik orlowy DN80mm ze stali nierdzewnej	1
9.	Zawór zwrotny kulowy do zabudowy międzykołnierzowej z żeliwa sferoidalnego pokryty farbą epoksydową DN80mm z kulą ze stali nierdzewnej lub stali pokrytej gumą. Zawór zaopatrzony w pokrywę do rewizji i wymiany kuli.	2
10.	Sonda hydrostatyczna z hermetyczną, odporną na kondensację celą pomiarową z kablem nośnym i regulacją głębokości (w osłonie z rury PVC Ø110mm)	1 kpl.
11.	Miernik sygnalizatora poziomu ścieków. Dwustanowy przetwornik impendencji elektrody ze stali kwasoodpornej montowany z zachowaniem izolacji galwanicznej na wsporniku nierdzewnym	1 kpl.
12.	Pion tłoczny DN80mm ze stali nierdzewnej	2 kpl.
13.	Pomost technologiczny - składany z barierką ochronną	1
14.	Pompa zatapialna MSV-80-14L Qp = 5dm^3/s	2 kpl.
15.	Zbiornik pompowni z prefabrykowanych elementów żelbetowych z betonu C35/45, W10, łączonych na uszczelki gumowe odporne na agresywne działanie ścieków.	1 kpl.
16.	Drabinka technologiczna ze stali kwasoodpornej do wysokości pomostu.	1 kpl.
17.	Połączenie kołnierzowe dla rur stalowych DN80mm	7
18.	Łącznik kołnierzowy do rur PE DN80mm/Ø90mm PN10	1 kpl.
19.	Przejścia szczelne	4
20.	Płyta żelbetowa z betonu C12/15 o grubości min. 15cm.	
21.	Podsypka piaskowa o grubości 15cm.	

STUDNIA PODRZUTOWA
SP1
SKALA 1:25

Inwestor: **ZAKŁAD KOMUNALNY W KLESZCZEWIE Sp. z o.o.**
ul. Sportowa 3, 63-005 Kleszczewo

Przedsięwzięcie:
BUDOWA KANALIZACJI SANITARNEJ ORAZ PRZEPOMPOWNI ŚCIEKÓW
Z RUROCIĄGAMI TŁOCZNYMI W MIEJSCOWOŚCI KOMORNIKI I NAGRADOWICE
GMINA KLESZCZEWO

Opracowanie: WYCIĄG Z PROJEKTU WYKONAWCZEGO
KANALIZACJA SANITARNA GRAWITACYJNA I TŁ.OCZNA - ZLEWNIA PK2, SP1
ORAZ KANALIZACJA GRAWITACYJNA S56 ÷ SR5, S64 ÷ SR3, S62 ÷ S62, S69 ÷ S76

Nazwa rysunku: **STUDNIA PODRZUTOWA SP1**

Studio DK
Sp. z o. o. Sp. k.
ul. Sielska 17D
60-129 Poznań
tel./fax 61 66 14 878
info@studiodk.pl
www.studiodk.pl

Autorzy	Nazwisko	Nr uprawnień	Podpis	Skala	Nr rys.
Projektant:	mgr inż. Krzysztof Kokoszka	WKP/0154/POOS/03		1:25	16
Sprawdzający:	mgr inż. Aleksandra Krysztofiak	WKP/0247/POOS/05			

AutoCAD LT 2007 - licencja nr B3C95000 | Data opracowania: GRUDZIEŃ 2021r.

A - A

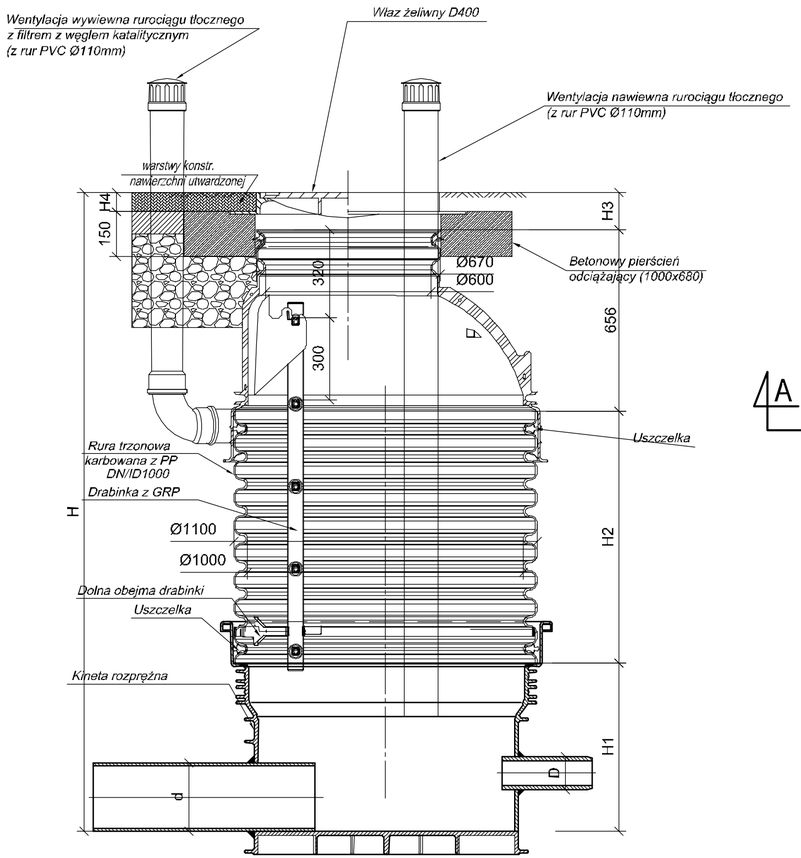

Studzienka włazowa rozprężna
z betonowym pierścieniem odciążającym
oraz włazem klasy D400

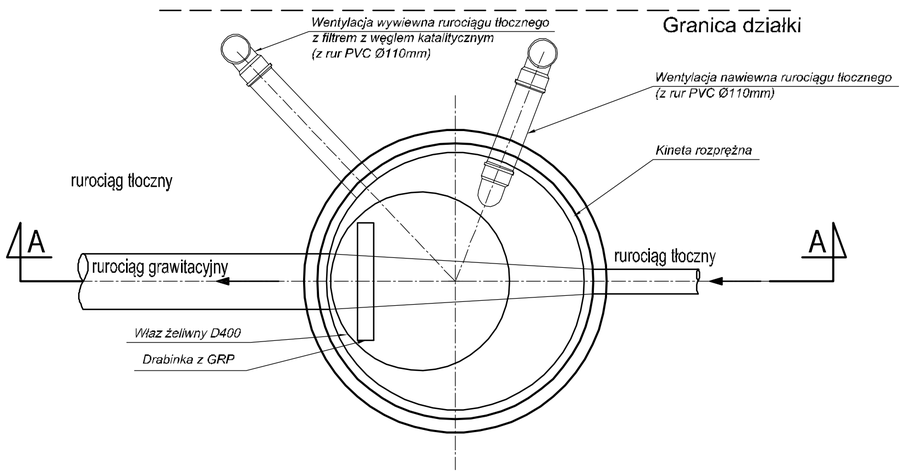

STUDNIE W JEZDNI WYKONAĆ
W PREFABRYKOWANEJ KWADREATOWEJ
OBUDOWIE BETONOWEJ

STUDNIA KANALIZACYJNA TWORZYWOWA ROZPRĘŻNA Ø1000

schemat

Inwestor: ZAKŁAD KOMUNALNY W KLESZCZEWIE Sp. z o.o.
ul. Sportowa 3, 63-005 Kleszczewo

Przedsięwzięcie:
BUDOWA KANALIZACJI SANITARNEJ ORAZ PRZEPOMPOWNI ŚCIEKÓW
Z RUROCIĄGAMI TŁOCZNYMI W MIEJSCOWOŚCI KOMORNIKI I NAGRADOWICE
GMINA KLESZCZEWO

Opracowanie: WYCIĄG Z PROJEKTU WYKONAWCZEGO
KANALIZACJA SANITARNA GRAWITACYJNA I TŁOCZNA - ZLEWNIA PK2, SP1
ORAZ KANALIZACJA GRAWITACYJNA S56 ÷ SR5, S64 ÷ SR3, S62 ÷ S62, S60 ÷ S76

Nazwa rysunku: STUDNIA KANALIZACYJNA TWORZYWOWA ROZPRĘŻNA
Ø1000 - schemat

Studio DK
Sp. z o. o. Sp. k.
ul. Sielska 17D
60-129 Poznań
tel./fax 61 66 14 878
info@studiodk.pl
www.studiodk.pl

Autorzy	Nazwisko	Nr uprawnień	Podpis	Skala	Nr rys.
Projektant:	mgr inż. Krzysztof Kokoszka	WKP/0154/POOS/03		-	17
Sprawdzający:	mgr inż. Aleksandra Krysztofiak	WKP/0247/POOS/05			

AutoCAD LT 2007 - licencja nr B3C95000

Data opracowania: GRUDZIEŃ 2021r.

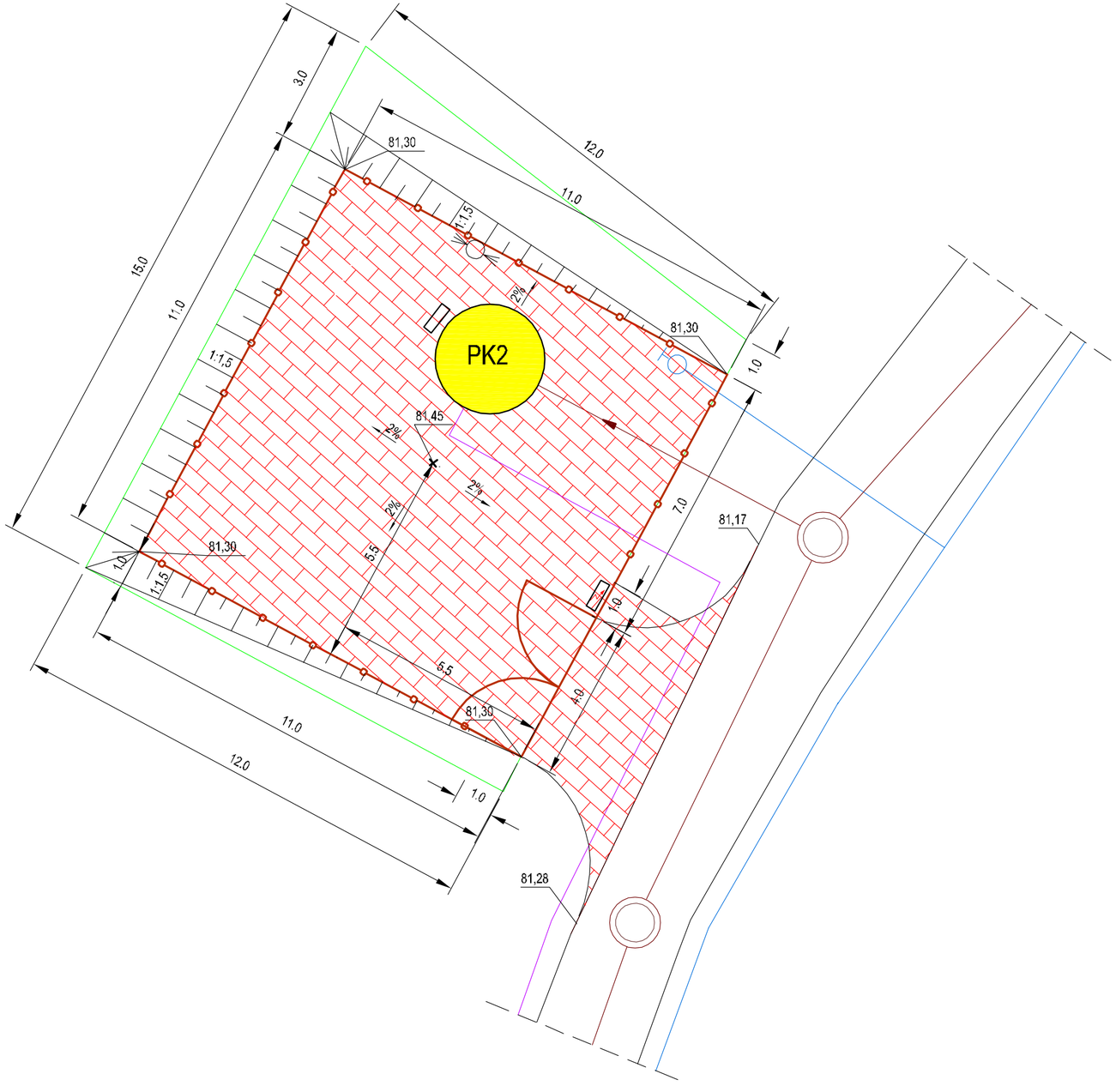

REJON PRZEPOMPOWNI ŚCIEKÓW PK2 SKALA 1:100

LEGENDA:

- PK1 - projektowana przepompownia ścieków
- powierzchnia z POZBRUKU - kolor czerwony
- projektowane złącze ZKP
- projektowany hydrant ogrodowy DN50mm
- projektowana kanalizacja sanitarna grawitacyjna
- projektowany rurociąg tłoczny
- projektowana skrzynka sterownicza
- projektowany słup oświetleniowy
- zieleń
- granica wykupu pod rejon przepompowni

Inwestor: **ZAKŁAD KOMUNALNY W KLESZCZEWIE Sp. z o.o.**
ul. Sportowa 3, 63-005 Kleszczewo

Przedsięwzięcie:
BUDOWA KANALIZACJI SANITARNEJ ORAZ PRZEPOMPOWNI ŚCIEKÓW
Z RUROCIĄGAMI TŁOCZNYMI W MIEJSCOWOŚCI KOMORNIKI I NAGRADOWICE
GMINA KLESZCZEWO

Opracowanie: WYCIĄG Z PROJEKTU WYKONAWCZEGO
KANALIZACJA SANITARNA GRAWITACYJNA I TŁOCZNA - ZLEWNIA PK2, SP1
ORAZ KANALIZACJA GRAWITACYJNA S56 ÷ SR5, S64 ÷ SR3, S62 ÷ S62, S60 ÷ S76

Nazwa rysunku: **REJON PRZEPOMPOWNI ŚCIEKÓW PK2**

Studio DK
Sp. z o. o. Sp. k.
ul. Sielska 17D
60-129 Poznań
tel./fax 61 66 14 878
info@studiodk.pl
www.studiodk.pl

Autorzy	Nazwisko	Nr uprawnień	Podpis	Skala	Nr rys.
Projektant:	mgr inż. Krzysztof Kokoszka	WKP/0154/POOS/03		1:100	18
Sprawdzający:	mgr inż. Aleksandra Krysztofiak	WKP/0247/POOS/05			

AutoCAD LT 2007 - licencja nr B3C95000

Data opracowania: GRUDZIEŃ 2021r.

PODWIESZENIE ISTNIEJĄCEGO UZBROJENIA

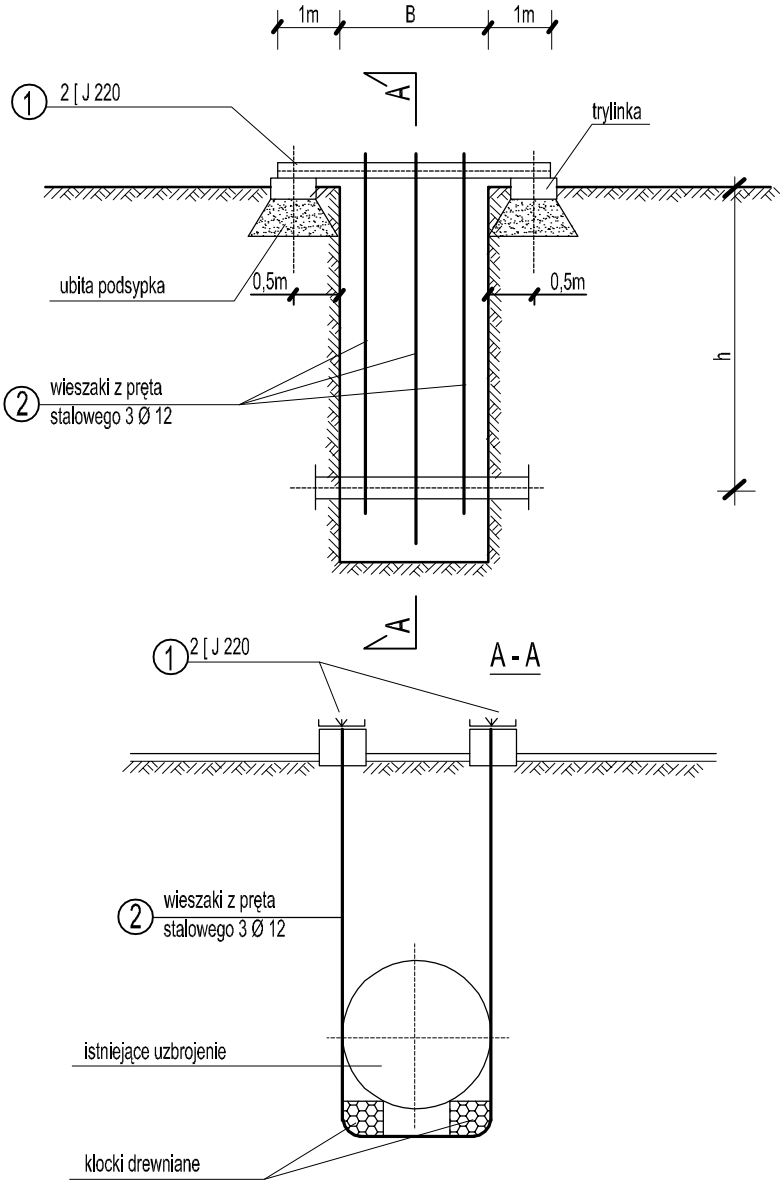

Inwestor: ZAKŁAD KOMUNALNY W KLESZCZEWIE Sp. z o.o.
ul. Sportowa 3, 63-005 Kleszczewo

Przedsięwzięcie:
BUDOWA KANALIZACJI SANITARNEJ ORAZ PRZEPOMPOWNI ŚCIEKÓW
Z RUROCIĄGAMI TŁOCZNYMI W MIEJSCOWOŚCI KOMORNIKI I NAGRADOWICE
GMINA KLESZCZEWO

Opracowanie: WYCIĄG Z PROJEKTU WYKONAWCZEGO
KANALIZACJA SANITARNA GRAWITACYJNA I TŁOCZNA - ZLEWNIA PK2, SP1
ORAZ KANALIZACJA GRAWITACYJNA S56 ÷ SR5, S64 ÷ SR3, S62 ÷ S62, S60 ÷ S76

Nazwa rysunku: PODWIESZENIE ISTNIEJĄCEGO UZBROJENIA

Studio DK
Sp. z o. o. Sp. k.
ul. Sielska 17D
60-129 Poznań
tel./fax 61 66 14 878
info@studiodk.pl
www.studiodk.pl

Autorzy	Nazwisko	Nr uprawnień	Podpis	Skala	Nr rys.
Projektant:	mgr inż. Krzysztof Kokoszka	WKP/0154/POOS/03		-	19
Sprawdzający:	mgr inż. Aleksandra Krysztofiak	WKP/0247/POOS/05			

AutoCAD LT 2007 - licencja nr B3C95000

Data opracowania: GRUDZIEŃ 2021r.

ZABEZPIECZENIE KABLA ENERGETYCZNEGO W WYKOPIE

PRZEKRÓJ A - A

ALTERNATYWA I
obejma z płaskownika 30x5 mm

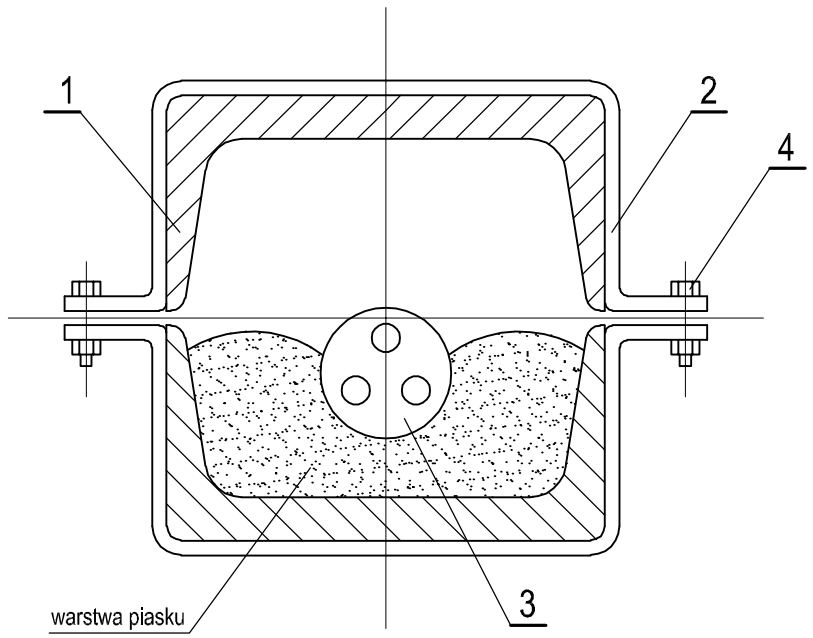

ALTERNATYWA II
wsporniki z płaskownika 30x5 mm

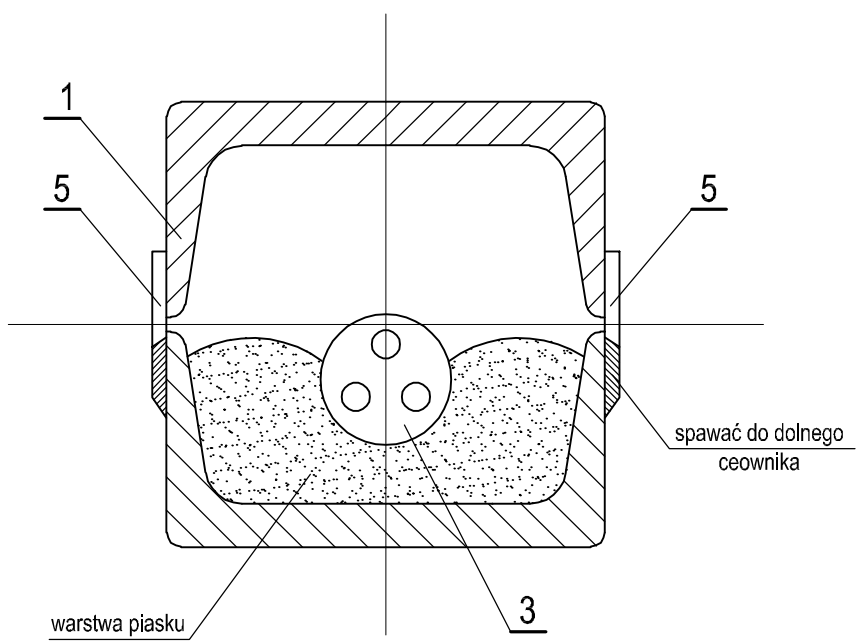

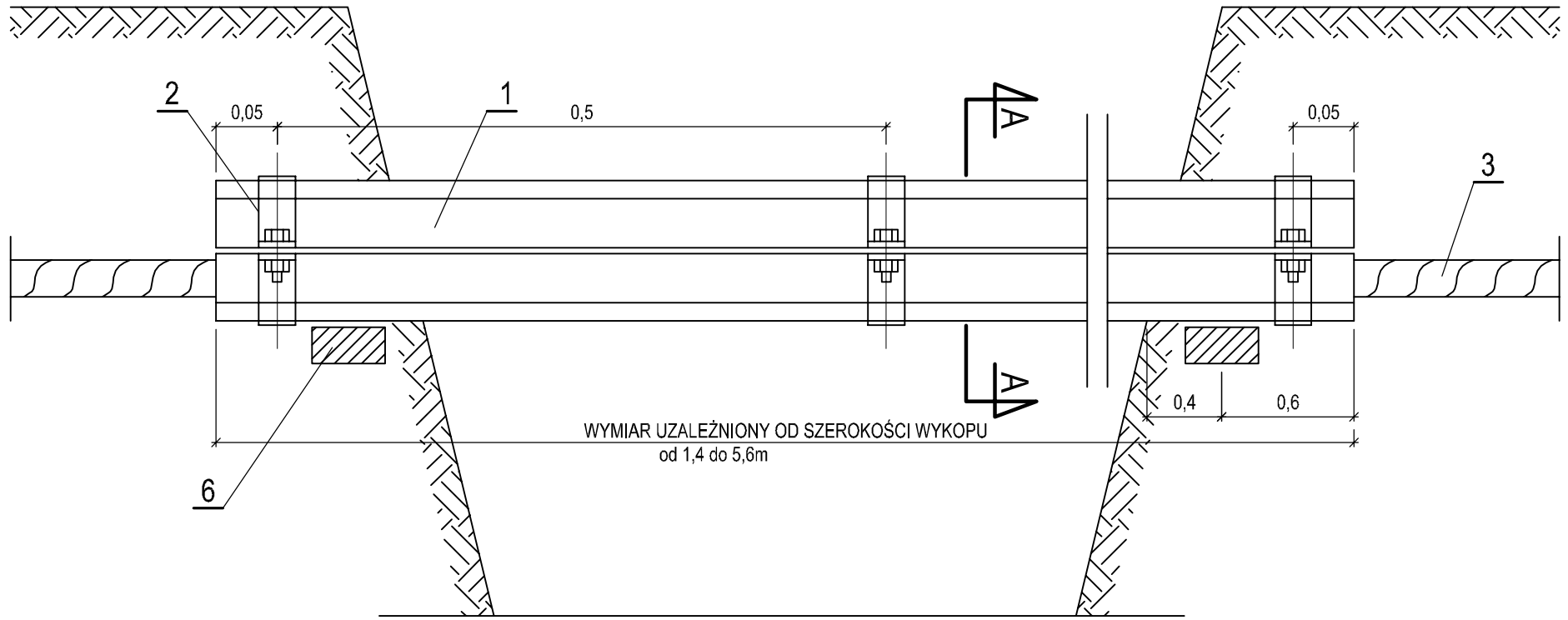

ZESTAWIENIE POZYCJI:

1. Ceownik [100 - szt. 2
2. Obejma z płaskownikiem 30×5mm² - szt. 2
3. Kabel energetyczny WN, NN i sygnalizacyjny
4. Śruba M10 z podkładką i nakrętką - szt. 2
5. Wsporniki z płaskownika - 30×5mm²
6. Belka żelbetowa B-60 - szt.2

UWAGI:

1. Obejmy mocujące ceowniki zakładać na osłonie kablowej co 0,5 m.
2. Wsporniki mocujące ceowniki spawać na dolnym odcinku co 0,5 m.
3. Na całej długości osłony kabla układać na warstwie piasku.
4. Wymiary w metrach.

Inwestor: ZAKŁAD KOMUNALNY W KLESZCZEWIE Sp. z o.o.
ul. Sportowa 3, 63-005 Kleszczewo

Przedsięwzięcie:
BUDOWA KANALIZACJI SANITARNEJ ORAZ PRZEPOMPOWNI ŚCIEKÓW
Z ROROCIĄGAMI TŁOCZNYMI W MIEJSCOWOŚCI KOMORNIKI I NAGRADOWICE
GMINA KLESZCZEWO

Opracowanie: WYCIĄG Z PROJEKTU WYKONAWCZEGO
KANALIZACJA SANITARNA GRAWITACYJNA I TŁOCZNA - ZLEWNIA PK2, SP1
ORAZ KANALIZACJA GRAWITACYJNA S56 ÷ SR5, S64 ÷ SR3, S62 ÷ S62, S60 ÷ S76

Nazwa rysunku: ZABEZPIECZENIE KABLA ENERGETYCZNEGO W WYKOPIE

Studio DK
Sp. z o. o. Sp. k.
ul. Sielska 17D
60-129 Poznań
tel./fax 61 66 14 878
info@studiodk.pl
www.studiodk.pl

Autorzy	Nazwisko	Nr uprawnień	Podpis	Skala	Nr rys.
Projektant:	mgr inż. Krzysztof Kokoszka	WKP/0154/POOS/03		-	20
Sprawdzający:	mgr inż. Aleksandra Krysztofiak	WKP/0247/POOS/05			

AutoCAD LT 2007 - licencja nr B3C95000 | Data opracowania: GRUDZIEŃ 2021r.

ODWODNIENIE WYKOPÓW DRENAŻEM ROBOCZYM Ø 100 mm DWUSTRONNYM I IGŁOFILTRAMI Ø 51 mm

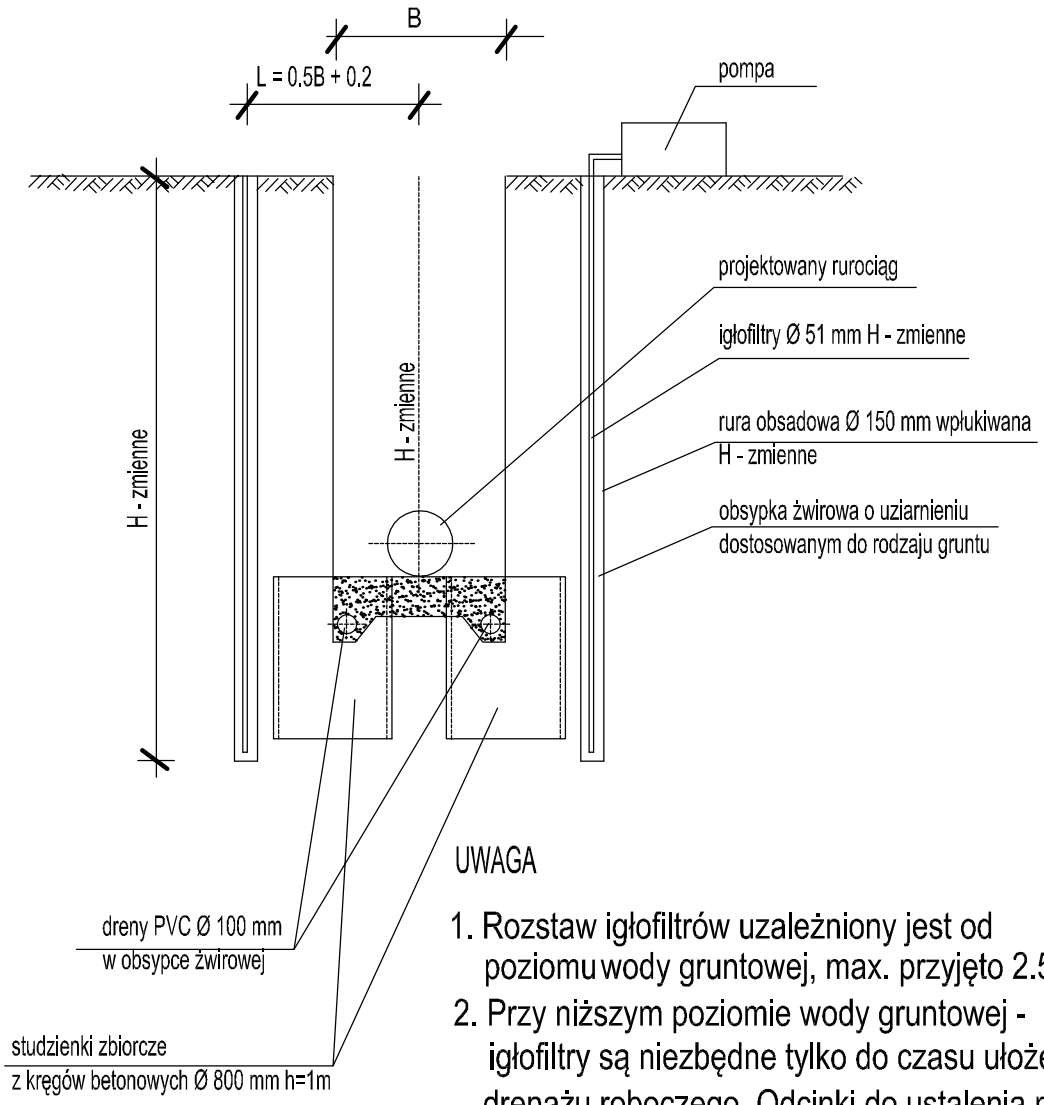

UWAGA

1. Rozstaw igłofiltrów uzależniony jest od poziomu wody gruntowej, max. przyjęto 2.50m
2. Przy niższym poziomie wody gruntowej - igłofiltry są niezbędne tylko do czasu ułożenia drenażu roboczego. Odcinki do ustalenia na budowie

Inwestor: ZAKŁAD KOMUNALNY W KLESZCZEWIE Sp. z o.o.
ul. Sportowa 3, 63-005 Kleszczewo

Przedsięwzięcie:
BUDOWA KANALIZACJI SANITARNEJ ORAZ PRZEPOMPOWNI ŚCIEKÓW Z RUROCIĄGAMI TŁOCZNYMI W MIEJSCOWOŚCI KOMORNIKI I NAGRADOWICE GMINA KLESZCZEWO

Opracowanie: WYCIĄG Z PROJEKTU WYKONAWCZEGO
KANALIZACJA SANITARNA GRAWITACYJNA I TŁOCZNA - ZLEWNIA PK2, SP1 ORAZ KANALIZACJA GRAWITACYJNA S56 ÷ SR5, S64 ÷ SR3, S62 ÷ S62, S60 ÷ S76

Nazwa rysunku: ODWODNIENIE WYKOPÓW DRENAŻEM Ø100mm DWUSTRONNYM I IGŁOFILTRAMI Ø51mm

Studio DK
Sp. z o. o. Sp. k.
ul. Sielska 17D
60-129 Poznań
tel./fax 61 66 14 878
info@studiodk.pl
www.studiodk.pl

Autorzy	Nazwisko	Nr uprawnień	Podpis	Skala	Nr rys.
Projektant:	mgr inż. Krzysztof Kokoszka	WKP/0154/POOS/03		-	21
Sprawdzający:	mgr inż. Aleksandra Krysztofiak	WKP/0247/POOS/05			

AutoCAD LT 2007 - licencja nr B3C95000 | Data opracowania: GRUDZIEŃ 2021r.

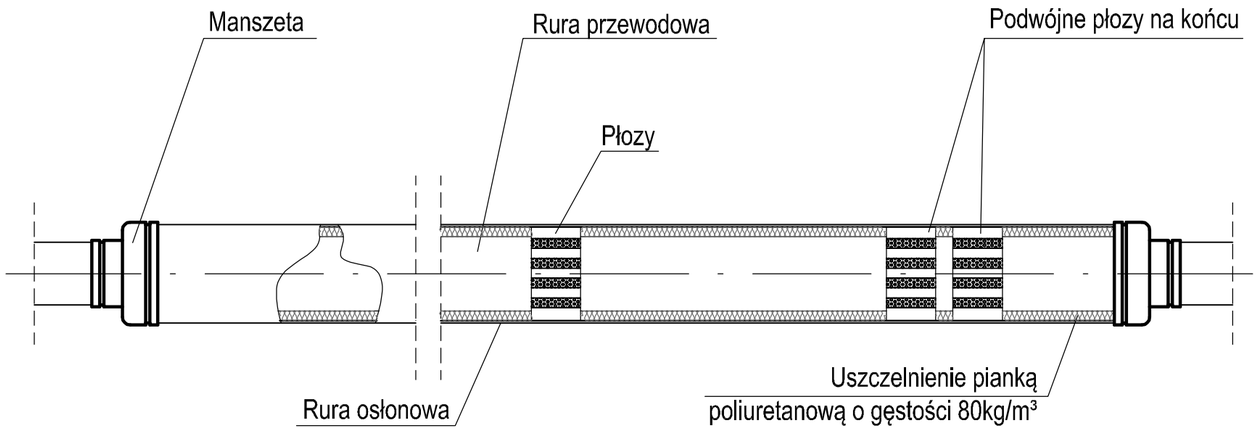

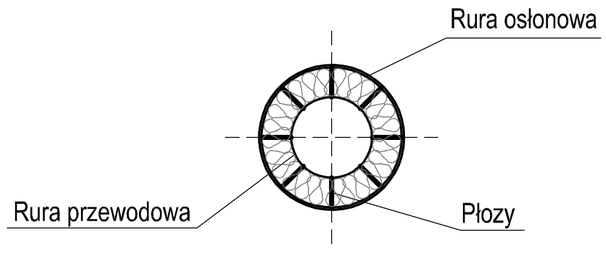

UŁOŻENIE RURY PRZESYŁOWEJ W RURZE OSŁONOWEJ

Odcinek sieci	Przeszkoda	Średnica rury przewodowej	Średnica rury ochronnej	Długość rury ochronnej	Metoda wykonania	Rodzaj płóz
S1÷S8	Istniejący przepust ∅600mm	PVC SN8 ∅0,20m	Rura osłonowa stalowa ∅273,0x7,1	22,5m	Przecisk	Typu „L” h=24mm
S42a÷P31	Przejście pod drogą	PVC SN8 ∅0,20m	Rura osłonowa stalowa ∅273,0x7,1	30,5m	Przecisk	Typu „L” h=24mm
S47÷S48	Przejście pod drogą	PVC SN8 ∅0,20m	Rura osłonowa stalowa ∅273,0x7,1	14,5m	Przecisk	Typu „L” h=24mm
S56÷S59	Przejście pod drogą	PVC SN8 ∅0,25m	Rura osłonowa stalowa ∅355,6x8,0	21,5m	Przecisk	Typu „L” h=24mm

Przyłącze	Przeszkoda	Średnica rury przewodowej	Średnica rury ochronnej	Długość rury ochronnej	Metoda wykonania	Rodzaj płóz
P91	Przejście pod drogą	PVC SN8 ∅0,20m	Rura osłonowa stalowa ∅273,0x7,1	16,5m	Przecisk	Typu „L” h=24mm
P92	Przejście pod drogą	PVC SN8 ∅0,16m	Rura osłonowa stalowa ∅219,1x6,3	16,5m	Przecisk	Typu „BR” h=15mm

Inwestor: **ZAKŁAD KOMUNALNY W KLESZCZEWIE Sp. z o.o.**
ZAKŁAD KOMUNALNY W KLESZCZEWIE SP. Z O.O. **ul. Sportowa 3, 63-005 Kleszczewo**

Przedsięwzięcie:
BUDOWA KANALIZACJI SANITARNEJ ORAZ PRZEPOMPOWNI ŚCIEKÓW
Z RUROCIĄGAMI TŁOCZNYMI W MIEJSCOWOŚCI KOMORNIKI I NAGRADOWICE
GMINA KLESZCZEWO

Opracowanie: WYCIĄG Z PROJEKTU WYKONAWCZEGO
KANALIZACJA SANITARNA GRAWITACYJNA I TŁOCZNA - ZLEWNIA PK2, SP1
ORAZ KANALIZACJA GRAWITACYJNA S56 ÷ SR5, S64 ÷ SR3, S62 ÷ S62, S60 ÷ S76

Nazwa rysunku: **UŁOŻENIE RURY PRZESYŁOWEJ W RURZE OSŁONOWEJ**

STUDIO DK
Studio DK
Sp. z o. o. Sp. k.
ul. Sielska 17D
60-129 Poznań
tel./fax 61 66 14 878
info@studiodk.pl
www.studiodk.pl

Autorzy	Nazwisko	Nr uprawnień	Podpis	Skala	Nr rys.
Projektant:	mgr inż. Krzysztof Kokoszka	WKP/0154/POOS/03		-	22
Sprawdzający:	mgr inż. Aleksandra Krysztofiak	WKP/0247/POOS/05			

AutoCAD LT 2007 - licencja nr B3C95000 | Data opracowania: GRUDZIEŃ 2021r.

TŁ15

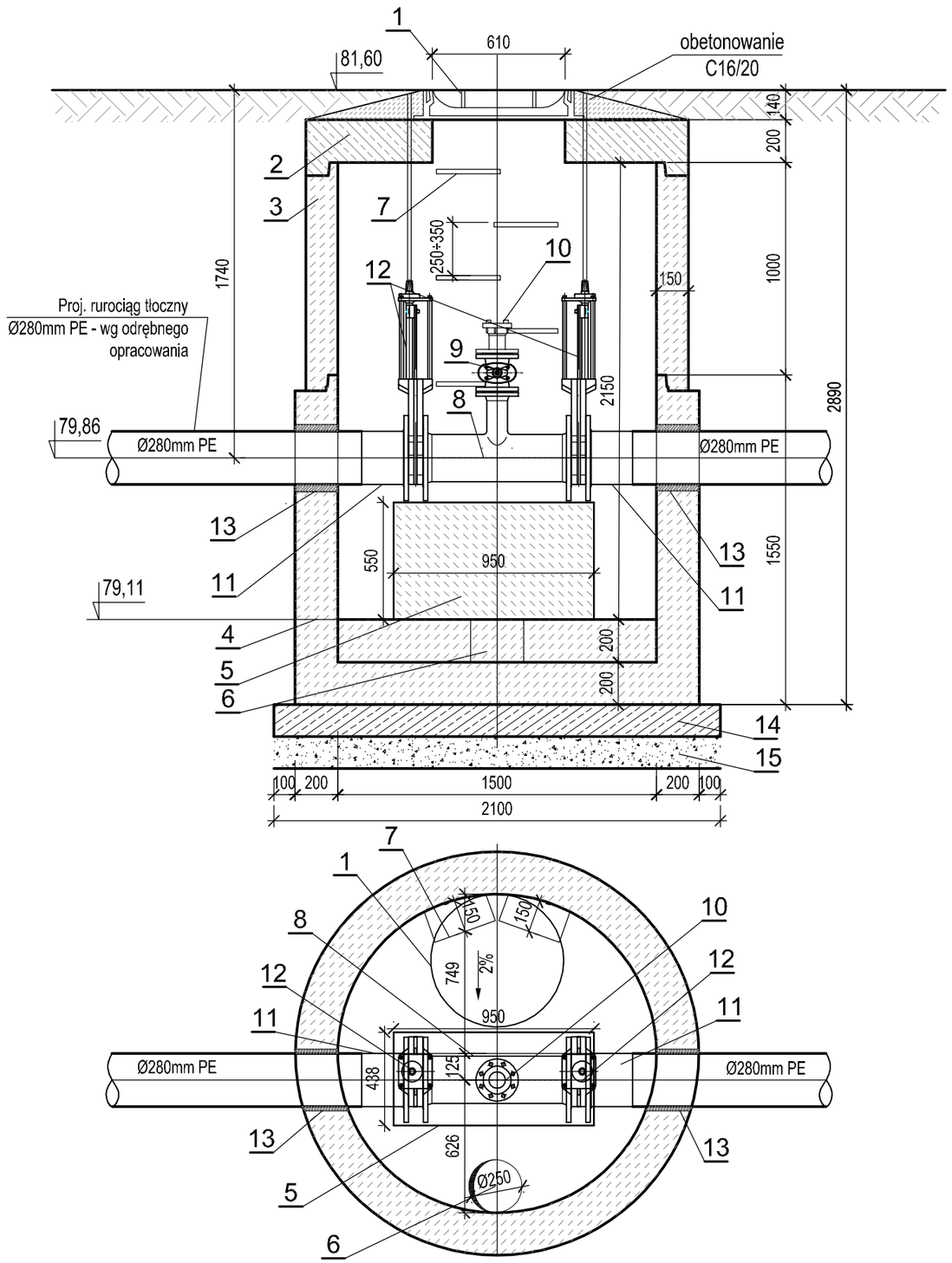

STUDNIA REWIZYJNA NA RUROCIAGU TŁOCZNYM Ø1500mm skala 1:25

1.Właz żeliwny Ø610mm z wentylacją z betonowym wypełnieniem:
- w ulicach klasy D400 (równo z poziomem terenu)
- w chodnikach i na podjazdach klasy C250
- w terenach zielonych klasdy B125

(uwaga: w terenie nieumocnionym właz obetonować betonem C16/20).

2. Płyta pokrywowa żelbetowa Ø1500 mm, C35/45, W8, h=200mm.
3. Krągi betonowe Ø1500 mm, C35/45, W8.
4. Dennica betonowa Ø1500mm, C35/45, W8.
5. Blok betonowy C16/20 o wymiarach 438mm x 950m x 550mm.
6. Wgłębienie na wodę przypadkową o średnicy Ø0,25m i głębokości 0,20m.
7. Żeliwne stopnie złazowe, zamocowane w dwóch rzędach mijankowo.
   - długość L = 30 cm,
   - min. odległość od ściany komory 15 cm,
   - rozstaw stopni w odległości pionowej 25÷35 cm.
   - rozstaw stopni w odległości poziomej 27÷30 cm.
8. Trójnik kołnierzowy żeliwny DN250mm/DN80mm.
9. Zasuwa kołnierzowa DN80mm.
10. Złączka strażacka z połączeniem kołnierzowym DN80.
11. Tuleja kołnierzowa wraz z kołnierzem stalowym Ø280mm/DN250mm.
12. Zasuwa nożowa DN250mm.
13. Przejście szczelne dla rur PE Ø280mm.
14. Płyta żelbetowa z betonu C12/15 o grubości min. 15cm i średnicy min.10cm większej, niż średnica zewnętrzna kręgu żelbetowego.
15. Podsypka piaskowa gr. 15cm.

Inwestor: **ZAKŁAD KOMUNALNY W KLESZCZEWIE Sp. z o.o.**
ul. Sportowa 3, 63-005 Kleszczewo

Przedsięwzięcie:
BUDOWA KANALIZACJI SANITARNEJ ORAZ PRZEPOMPOWNI ŚCIEKÓW
Z RUROCIĄGAMI TŁOCZNYMI W MIEJSCOWOŚCI KOMORNIKI I NAGRADOWICE
GMINA KLESZCZEWO

Opracowanie: WYCIĄG Z PROJEKTU WYKONAWCZEGO
KANALIZACJA SANITARNA GRAWITACYJNA I TŁOCZNA - ZLEWNIA PK2, SP1
ORAZ KANALIZACJA GRAWITACYJNA S56 ÷ SR5, S64 ÷ SR3, S62 ÷ S62, S60 ÷ S76

Nazwa rysunku: **STUDNIA REWIZYJNA NA RUROCIAGU TŁOCZNYM Ø1500mm**

STUDIO DK
Studio DK
Sp. z o. o. Sp. k.
ul. Sielska 17D
60-129 Poznań
tel./fax 61 66 14 878
info@studiodk.pl
www.studiodk.pl

Autorzy	Nazwisko	Nr uprawnień	Podpis	Skala	Nr rys.
Projektant:	mgr inż. Krzysztof Kokoszka	WKP/0154/POOS/03		1:25	23
Sprawdzający:	mgr inż. Aleksandra Krysztofiak	WKP/0247/POOS/05			

AutoCAD LT 2007 - licencja nr B3C95000 | Data opracowania: GRUDZIEŃ 2021r.