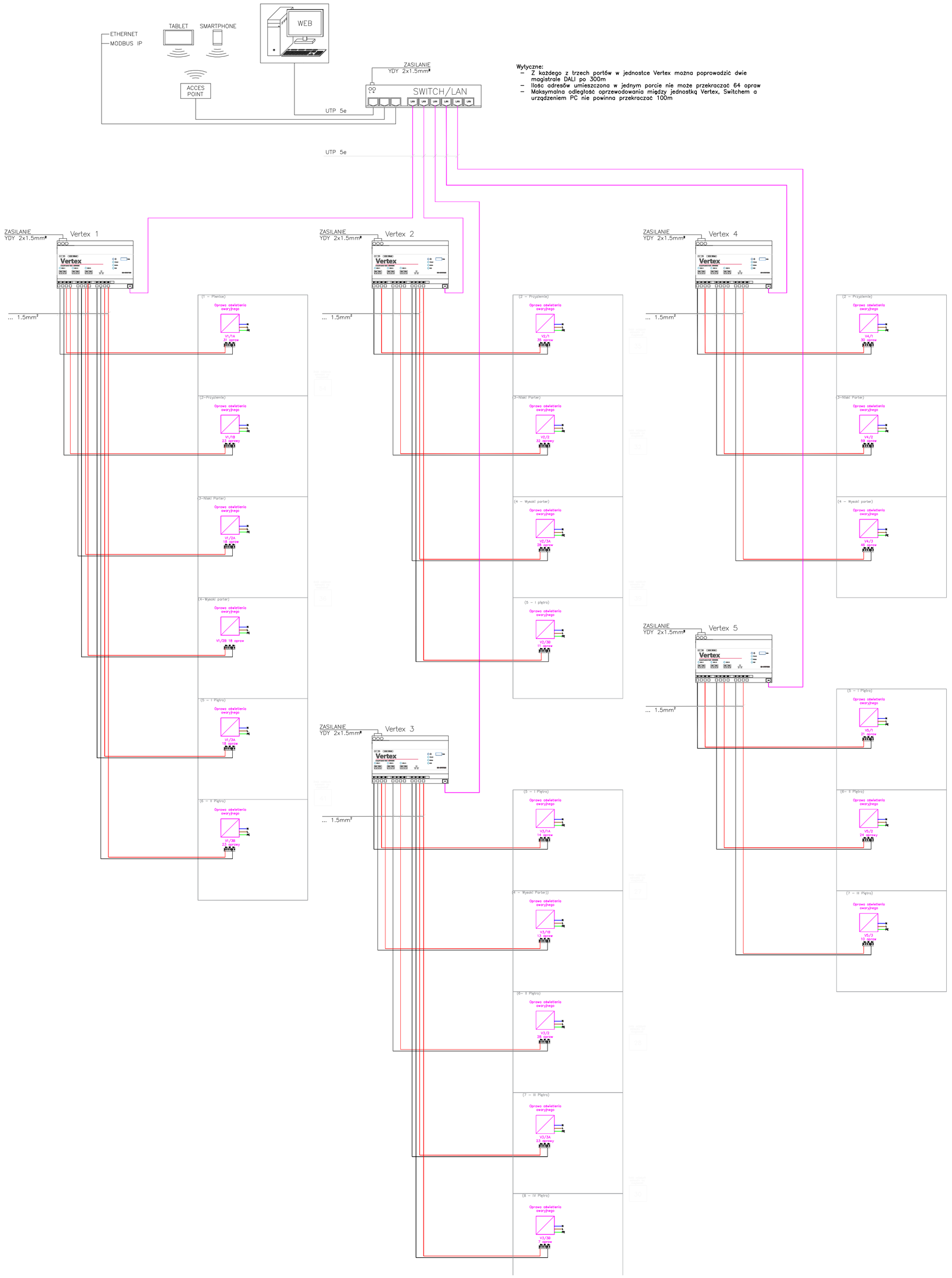

Wytyczne:
- Z każdego z trzech portów w jednostce Vertex można poprowadzić dwie magistrale DALI po 300m
- Ilość adresów umieszczona w jednym porcie nie może przekraczać 64 opraw
- Maksymalna odległość oprzewodowania między jednostką Vertex, Switchem a urządzeniem PC nie powinna przekraczać 100m

Inwestor:	Śląskie Centrum Rehabilitacyjno – Uzdrowiskowe ul. Dietla 5 34-700 Rabka-Zdrój	Projektował: mgr inż. Janusz Szczypka Nr upr.MMP/0327/PWOE/12	Podpis:	Skala: ----
Obiekt:	Śląskie Centrum Rehabilitacyjno – Uzdrowiskowe ul. Dietla 5 34-700 Rabka-Zdrój	Sprawdził: mgr inż. Wojciech Adach Nr upr.MMP/0048/PWBE/15	Podpis:	Data: 02-2019
Temat Projektu:	PROJEKT OŚWIETLENIA EWAKUACYJNEGO	Faza: Projekt wykonawczy	Projekt numer: 1/02/2019	Rysunek numer: E/1.1
Tytuł:	SCHEMAT MONITOROWANIA OPRAW			

AP SYSTEM S.C.
ul. Zakopiańska 9/209
tel/fax. 12 266-83-77
kom. 604-90-25-53 , 604-25-05-54
e-mail: biuro@apsystem.pl