Biuro Usług Inwestycyjnych
Grzegorz WALCZAK
Gronowo Górne ul. Agatowa 131, 82-300 Elbląg
REGON 280129136 NIP 578-169-71-38
tel. kom. 793 936 588

PROJEKT TECHNICZNY

NAZWA ZAMIERZENIA BUDOWLANEGO	**PRZEBUDOWA PRZEPUSTU W CIĄGU DROGI LEŚNEJ NR INW. 220/222 ODDZ. 183 LEŚNICTWO GÓRKI W MIEJSCOWOŚCI KADYNY**
ADRES I KATEGORIA OBIEKTU BUDOWLANEGO	**DROGA LEŚNA NR 220/222, GMINA TOLKMICKO, POWIAT ELBLĄSKI, WOJ. WARMIŃSKO-MAZURSKIE XXVIII**
NAZWA JEDNOSTKI EWIDENCYJNEJ, NAZWA I NUMER OBRĘBU EWIDENCYJNEGO, NUMERY DZIAŁEK EWIDENCYJNYCH, NA KTÓRYCH OBIEKT JEST USYTUOWANY	**JEDN. EWID. 280409_5 TOLKMICKO** **OBRĘB 280409_5.0003 KADYNY, DZIAŁKI NR: 665, 710** **OBRĘB 00009 PRZYBYŁOWO, DZIAŁKA NR: 25**
NAZWA INWESTORA I JEGO ADRES	**SKARB PAŃSTWA – PAŃSTWOWE GOSPODARSTWO LEŚNE LASY PAŃSTWOWE NADLEŚNICTWO ELBLĄG Z SIEDZIBĄ W ELBLĄGU UL. MARYMONCKA 5 82-300 ELBLĄG**

PROJEKTANT				
IMIĘ I NAZWISKO	**SPECJALNOŚĆ**	**NUMER UPRAWNIEŃ BUDOWLANYCH**	**DATA OPRACOWANIA**	**PODPIS**
mgr inż. Agnieszka Morawiak	inżynieryjna drogowa	WAM/0056/PBD/19	czerwiec 2023 r.	

SPIS TREŚCI PROJEKTU TECHNICZNEGO

I. CZĘŚĆ OPISOWA 3

1. ROZWIĄZANIA KONSTRUKCYJNE 3

PARAMETRY PROJEKTOWANEGO PRZEPUSTU 3
ROBOTY PRZYGOTOWAWCZE 3
PRZEPUST 3
ŚCIANY CZOŁOWE Z BLOCZKÓW PREFABRYKOWANYCH 4
NAWIERZCHNIA JEZDNI 5
KORYTO CIEKU 7
PROGI RZECZNE 7
URZĄDZENIA BEZPIECZEŃSTWA RUCHU 8
URZĄDZENIA OBCE 8
ROZBIÓRKA ISTNIEJĄCEGO PRZEPUSTU 8
ORGANIZACJA RUCHU 8
UWAGI KOŃCOWE 8

2. OPINIA GEOTECHNICZNA 9

3. DANE DOTYCZĄCE WARUNKÓW OCHRONY PRZECIWPOŻAROWEJ 9

II. CZĘŚĆ RYSUNKOWA 10

Rys. nr 1 - plan orientacyjny skala 1: 10000
Rys. nr 1 - plan zagospodarowania terenu skala 1: 500
Rys. nr 3 - widok z góry, przekrój A-A skala 1: 50/1:5
Rys. nr 4 - widok, przekrój konstrukcyjny skala 1: 50/1:5
Rys. nr 5 - profil podłużny skala 1: 50/250
Rys. nr 6 - przekroje normalne skala 1: 200/200
Rys. nr 7 - próg rzeczny skala 1: 25
Rys. nr 8 - zbrojenie ław fundamentowych oraz oporu zwieńczenia ścian oporowych skala 1: 25
Rys. nr 9 - inwentaryzacja skala 1: 50

III. DOKUMENTY 19

- oświadczenie projektanta o sporządzeniu projektu technicznego zgodnie z obowiązującymi przepisami oraz zasadami wiedzy technicznej ;

I. CZĘŚĆ OPISOWA

1. ROZWIĄZANIA KONSTRUKCYJNE

PARAMETRY PROJEKTOWANEGO PRZEPUSTU

- klasa obciążeń - A wg PN-85/S-10030 oraz PN-EN 1991-2:2007
- rzędna dna wlotu w osi przepustu **65,84 m.p.p.m.**
- rzędna dna wylotu w osi przepustu **65,77 m.p.p.m.**
- długość przepustu, umożliwiająca uzyskanie odpowiedniej szerokości korony drogi leśnej [4,50m +(2x1,00m)], wynosząca **7,00m.**
- konstrukcja przepustu - stalowa konstrukcja z blachy falistej **HelCor HCPA-37** (Krajowa Ocena Techniczna Nr IBDiM-KOT-2017/0042)

  - światło poziome – 3,08m

  - światło pionowe – 2,08m

  - całkowita długość przepustu – 7,00m.

  - powierzchnia przekroju przepustu – 4,94m^2
- klasa drogi **- droga leśna**
- drogowe bariery ochronne zewnętrzne (z poręczą) umieszczone w odległości 0,5m od krawędzi jezdni
- usytuowanie w planie sytuacyjnym - pod kątem **100,00g** w stosunku do osi drogi leśnej.

ROBOTY PRZYGOTOWAWCZE

W celu umożliwienia wykonania prac zasadniczych, należy oznakować i zabezpieczyć bezpośrednią strefę robót. Projekt przewiduje całkowite zamknięcie drogi leśnej na czas robót.

PRZEPUST

Ustrój niosący stanowi przepust stalowy z blachy falistej o fali D3 tj. długości 125mm i wysokości 26mm, ocynkowanej HelCor HCPA-37 (AT/2012-02-2868/1). Całkowita długość przepustu wynosi 7,00m. Powierzchnia przekroju wynosi 4,94m^2. Światło poziome wynosi 3,08m, a światło pionowe 2,08m. Wlot przepustu zaprojektowano na rzędnej 65,84m.n.p.m., wylot zaprojektowano na rzędnej 65,77m.n.p.m. Zakończenia przepustu po obu stronach należy wykonać jako pionowe.
Minimalna grubość blachy do wykonania przepustu nie może być mniejsza niż 3,50mm. Cała powierzchnia blach przepustu musi być zabezpieczona antykorozyjnie w sposób ciągły poprzez cynkowanie o grubości nie mniejszej niż 70µm.
Oś projektowanego przepustu usytuowana jest pod kątem 100,00 gradów do osi drogi powiatowej. Jej lokalizację oraz usytuowanie charakterystycznych punktów osi przepustu na wlocie, wylocie oraz w środku rozpiętości określono za pomocą współrzędnych na osiach x i y. Wartości te przedstawiono na projekcie zagospodarowania terenu.
Poziom posadowienia przepustu wypada w warstwach piasków drobnych i pyłów. W celu zapewnienia nośności należy przepust posadowić na materacu z kruszywa 0/20 zamkniętym w geowłókninie

separacyjnej. Grubość materaca kruszywowego 0,30m. Wymiary w rzucie 6,00m x 4,00m. Materac kruszywowy należy odpowiednio ukształtować zachowując projektowany spadek podłużny 1,00%.
UWAGA: W przypadku natrafienia na pale drewniane rozebranego obiektu mostowego, należy je pozostawić odcinając na rzędnej 65,40m.n.p.m.
Bezpośrednio na materacu należy wykonać fundament z mieszanki piaskowo-żwirowej grubości 10cm.
Do wykonania materaca z kruszywa należy stosować żwiry, mieszanki żwirowo-piaskowe, pospółkę lub kruszywo łamane, klińce o frakcji 0/42mm. Kruszywo znajdujące się w bezpośrednim sąsiedztwie rury nie powinno zawierać cząsteczek większych niż 0/20mm.
Z uwagi na bliskie sąsiedztwo wody płynącej, teren zalicza się do nawodnionego. Z tego powodu wykopy oraz prace fundamentowe muszą być prowadzone przy ciągłym odpompowywaniu wody z wykopu.
W celu należytego wykonania fundamentów czołowych betonowych na wlocie i wylocie przepustu, montażu przepustu i wykonania umocnienia koryta rowu melioracji, należy przed wlotem i za wylotem wykonać grodze ziemne i wodę przeprowadzić tymczasowym rurociągiem z rur fi 600. Powyższy sposób zapewni stały odpływ wód z górnej zlewni.
Roboty ziemne należy prowadzić możliwie szybko, aby nie dopuścić do nadmiernego osuwania się gruntu. Przyjęto pochylenie ścian wykopu 1:1.
Z uwagi na dużą szerokość wykopu, prace ziemne związane z wykonywaniem fundamentu przepustu należy prowadzić w wykopie otwartym szerokoprzestrzennym o bezpiecznym nachyleniu ścian. Materiałów, urobku i wyrobów nie wolno składować w strefie klina naturalnego odłamu gruntu.
Wykopy należy zabezpieczyć balustradami złożonymi z deski krawężnikowej i poręczy ochronnej umieszczonej na wysokości 1,10 m.
Na terenie budowy należy ustawić w miejscach widocznych tablice ostrzegawcze z napisem „UWAGA! GŁĘBOKIE WYKOPY". Balustrady ustawione przy wykopach należy ustawić w miejscach widocznych dla osób niezatrudnionych. Ruch środków transportowych powinien odbywać się poza granicą klina naturalnego odłamu gruntu.

ŚCIANY CZOŁOWE Z BETONOWYCH BLOCZKÓW PREFABRYKOWANYCH

Z uwagi na ograniczenia terenowe, oraz skarpy doliny rzeki, przewidziano na obu końcach części przelotowej wykonać pionowe głowice czołowe w postaci muru oporowego z prefabrykowanych bloczków betonowych z nasypem z gruntu zbrojonego geosyntetykiem. W projekcie przyjęto ściany z prefabrykowanych bloczków betonowych, z betonu klasy C30/37, o grubości 24cm z licem o fakturze łupanej. Z uwagi na charakter wód rzeki zaprojektowano ściany o rozpiętości 12,00 m i wysokości 3,36m oraz 3,44m , w celu zapobiegnięcia rozmywania nasypu drogi.
Górną krawędź muru oporowego należy zwieńczyć gzymsem prefabrykowanym wg rozwiązania systemowego producenta.
Podłoże gruntowe pod konstrukcję oporową powinno być wyrównane na całej długości zbrojenia. Przed wykonaniem ściany należy zbadać wtórny moduł odkształcenia. Uzyskany wynik nie powinien być mniejszy niż 40MPa i Io$\leq$ 2.2.
Pod licem ściany oporowej, na podanych w części rysunkowej rzędnych należy wykonać betonową ławę, o wymiarach 600x300mm z betonu klasy C25/30. Zbrojenie podłużne ławy to 4 pręty Ø12 ze stali żebrowanej AIIIN, zbrojenie poprzeczne strzemiona Ø8 w rozstawie co 24 cm. Otulina zbrojenia wynosi 50mm. Długość zakotwienia prętów zbrojenia 50cm, należy zachować ciągłość zbrojenia. Wymiary ław fundamentowych: szerokość 60 cm, wysokość 30 cm.
Pierwsza warstwę bloczków betonowych należy ułożyć na ławie fundamentowej za pomocą zaprawy cementowej. Kolejne warstwy bloczków należy układać z przesunięciem stanowiącym wiązanie muru. Wolne przestrzenie bloczków należy wypełniać kruszywem i ubijać je.
Trzy ostatnie warstwy bloczków należy również wykonać na zaprawie cementowej. Wolne przestrzenie tych bloczków wypełnić betonem C25/30. Mur należy zwieńczyć prefabrykowanymi gzymsami betonowymi. Za ścianami należy wykonać betonowy opór z betonu C25/30 zgodnie z rysunkiem 8.

Zbrojenie gruntu powinno być wykonane z jednokierunkowej geosiatki polietylenowej o sztywnych węzłach o minimalnej wytrzymałości na zerwanie = 41,28kN/m. Georuszt ułożyć należy w rozstawie, co trzy warstwy bloczków o długości zakotwienia dolnych i górnych georusztów 5,00m, natomiast środkowe georuszty o długości zakotwienia 3,25m (zgodnie z rys. nr 3 Przekrój A-A).
W celu ochrony widocznych elementów murów oporowych przed ewentualnymi wysiękami wody z korpusu drogowego przewiduje się wykonanie bezpośrednio za prefabrykatami betonowymi murów, warstwy drenażowej szer. 10 cm, wyposażonej w drenaż podłużny z rur DN 110 w oplocie z geowłókniny filtracyjnej. Wyloty drenażu wykonać z rury pełnej HDPE DN50.
Zasypywanie przepustu, należy wykonywać równomiernie warstwami grubości 15-30 cm. Wskaźnik zagęszczenia zasypki powinien wynosić wg Proctora 0,98. W strefie bezpośrednio przy konstrukcji rury (do 20 cm) dopuszcza się wskaźnik zagęszczenia wg Proctora 0,94. Do zasypywania należy używać kruszywa mrozoodporne: żwiry, pospółki, mieszanki żwirowe o granulacji 0-20 mm. Doliny karbów w obszarze bezpośrednio koło rury powinny być zagęszczone ręcznie. Stosowanie sprzętu ciężkiego do zagęszczenia zasypki tego przepustu jest zabronione. Aby uniknąć miejsc nie zagęszczonych w pobliżu konstrukcji należy kierować się zasadą ruchu sprzętu równolegle do ścian konstrukcji.
Prace w strefie zasypek części przelotowej przepustu należy prowadzić w wykopie otwartym o ścianach nie zabezpieczonych o pochyleniu skarp nie mniejszym niż 1:1.
Po zakończeniu wszystkich prac ziemnych skarpy nasypu drogi obsypać humusem i obsiać trawą.

NAWIERZCHNIA JEZDNI

Budowa przepustu wymusza przebudowę jezdni drogi leśnej nad przepustem na odcinku 95,00m.
Nad przepustem, na odcinku 45,00m projektuje się wykonanie nowej konstrukcji jezdni drogi klasy Z o przekroju drogowym z wystającymi krawężnikami:

Nad przepustem, na odcinku 27,00m projektuje się wykonanie nowej konstrukcji jezdni z płyt drogowych żelbetowych pełnych:

- pobocze z kruszywa 1,00m + jezdnia 4,50m + pobocze z kruszywa 1,00m

Natomiast na dojazdach po obu stronach przepustu, odcinki o długości 44,00m oraz 23,90m, należy wykonać kruszywa łamanego $C_{90/3}$ 0/31,5 o szerokości 3,00m:

- pobocze gruntowe 1,00m + jezdnia 3,00m + pobocze gruntowe 1,00m

<u>Konstrukcja nawierzchni jezdni nad przepustem:</u>

- płyty żelbetowe drogowe pełne 150cm x 300cm	grub. 15cm
- podbudowa zasadnicza z mieszanki niezwiązanej z kruszywa $C_{90/3}$, 0/31,5	grub. 20cm
- w-wa odsączająca z piasku	grub. 15cm

<u>Konstrukcja nawierzchni jezdni na dojazdach:</u>

- nawierzchnia z mieszanki niezwiązanej z kruszywa $C_{90/3}$, 0/31,5	grub. 20cm

UWAGA!!!:
POD KONSTRUKCJĘ DROGI Z PŁYT ORAZ JAKO NAWIERZCHNIĘ NA DOJAZDACH STOSOWAĆ KRUSZYWO KAMIENNE ŁAMANE ZE SKAŁY LITEJ.
NIE STOSOWAĆ KRUSZYW WAPIENNYCH, PRZEKRUSZU BETONOWEGO I KRUSZYWA POCHODZĄCEGO Z RECYKLINGU.

Niweleta

Nowoprojektowaną niweletę drogi zaprojektowano na długości 95,00m maksymalnie nawiązując ją do układu wysokościowego istniejącej drogi leśnej. Spadki podłużne nowoprojektowanej niwelety zawierają się od 1,39% do 3,12%.

Charakterystykę trasy, zaprojektowane łuki pionowe załomy i poziome, odcinki proste i spadki podłużne przedstawia tabela „ELEMENTY, ODLEGŁOŚCI, SPADKI NIWELETY"

ELEMENT	OD	DO	SPADEK	L/T	R	B
[%]	[m]	[m]	[%]	[m]	[m]	[m]
prosta	0+000,00	0+021,68	1,393	21,68		
łuk wklęsły	0+021,68	0+028,58		3,45	400	0,01
prosta	0+028,58	0+095,00	3,12	66,42		

Przekrój poprzeczny

Projektowana jezdnia drogi leśnej posiada dwa charakterystyczne przekroje. Przekrój o nawierzchni z płyt drogowych betonowych pełnych nad przepustem na odcinku o długości 27,00m posiada szerokość 4,50m i jednostronny spadek poprzeczny o wartości i=2%. Jezdnia na tym odcinku, po stronie lewej posiada ściek trójkątny betonowy. Na tym odcinku zaprojektowano pobocze umocnione kruszywem łamanym $C_{90/3}$, 0/31,5 gr. 15cm i szer. 1,00m. Spadek poprzeczny poboczy wynosi 8%.

Na dojazdach droga leśna posiada nawierzchnię z mieszanki niezwiązanej z kruszywa $C_{90/3}$, 0/31,5. Na tych odcinkach droga posiada szerokość 3,00m. Samo włączenie nawierzchni z kruszywa w nawierzchnię z płyt drogowych betonowych posiada poszerzenie do 4,50m na odcinkach o długości 8,00m. Droga na tych odcinkach posiada przekrój daszkowy o wartości i=2%. Na tych odcinkach zaprojektowano pobocze umocnione kruszywem łamanym $C_{90/3}$ gr. 15cm i szer. 0,50m. Spadek poprzeczny poboczy wynosi 8%.

Roboty ziemne związane z korytowaniem istniejącej drogi pod projektowaną konstrukcję należy wykonywać zgodnie z normą PN-S-02205 „Roboty ziemne".

Wykopy należy prowadzić zapewniając stałe odprowadzenie wód opadowych i gruntowych z koryta drogi.

Z uwagi na charakter robót do wykonania, przyjęto całkowity wywóz ziemi z wykopu. Ziemię z wykopów należy wywieźć poza teren budowy i zutylizować.

TABELA ROBÓT ZIEMNYCH

PIKIETAŻ	POWIERZCHNIE		ODLEGŁOŚĆ	OBJĘTOŚCI	
	NASYP	WYKOP	[m]	NASYP	WYKOP
0+000,00	0	0,5			
			10	0	3,82
0+010,00	0	0,27			
			10	0,12	2,36
0+020,00	0,02	0,2			
			8	0,14	1,52
0+028,00	0,01	0,18			
			8	0,05	2,35
0+036,00	0	0,41			

			7,8	0,24	8,28
0+043,80	0,06	1,71			
			21,2	0,25	13,69
0+065,00	0,26	0,6			
			6	0,97	5,4
0+071,00	0,07	1,2			
			3,9	0,13	3,3
0+074,90	0	0,5			
			10,1	0,09	3,27
0+085,00	0,02	0,15			
			10	0,09	3,06
0+095,00	0	0,46			
RAZEM				**2,08**	**47,05**

Odwodnienie

Zaprojektowano powierzchniowe odwodnienie jezdni przez nadanie odpowiednich spadków podłużnych i poprzecznych jezdni za pomocą, których woda odprowadzana jest poprzez betonowe koryta ściekowe o przekroju trójkątnym (które zostały zaprojektowane po lewej stronie jezdni wzdłuż krawędzi) do betonowych (trapezowych) i brukowanych z kamienia na betonie koryt skarpowych, zaprojektowanych na skarpie korpusu drogowego, które odprowadzają wodę poza korpus drogi.

KORYTO CIEKU

W celu zapobiegnięcia erozji dna i skarp koryta rzeki zastosowano ich umocnienie brukowcem na betonie C12/15 gr. 20cm. Szerokość dna wynosi 2,50m. Skarpy rzeki posiadają pochylenie 1:1,5. Umocnienie skarp brukowcem należy wykonać na wysokości 2,00m.
Na wlocie, dno oraz skarpy rzeki, należy umocnić na długości L=8m.
Na wylocie, dno oraz skarpy rzeki należy umocnić na długości L=9m. Dodatkowo na dł. 6m umocniono skarpę zewnętrzną koryta rzeki. Skarpy koryta rzeki na wylocie dodatkowo należy umocnić betonowymi dyblami z rozbiórki, ułożonymi na betonie C12/15 gr. 15cm. Krawędź zewnętrza oraz górną umocnienia należy obramować obrzeżem 8x30cm. Wymiary umocnienia dyblami 3,00m x 3,70m.
Z uwagi na meandrowanie wód rzeki przyjęto dodatkowo umocnienie krawędzi dna koryta palisadami z kołków fi10-12cm oraz długości 120cm.

PROGI RZECZNE

W chwili obecnej, konstrukcja przepustu jest mocno wyniesiona w stosunku do dna rzeki. W celu zniwelowania powyższych wyniesień oraz dużego nachylenia dna rzeki a co za tym idzie spowolnienia silnego nurtu wód rzeki, od strony dolnej wody zaprojektowano dwa żelbetowe progi rzeczne. Pierwszy próg, zlokalizowany jest w odległości 2,50m od wylotu przepustu, drugi próg rzeczny zlokalizowany jest w odległości 5,50m od wylotu przepustu. Przewyższenie progów w stosunku do dna rzeki wynosi 25cm.
Oba progi posiadają zmienną wysokość tj. w dnie koryta 0,80m, natomiast na skarpach 1,60m. Długość całkowita obu progów wynosi 6,00m, natomiast ich grubość 0,50m. Progi wykonane są z betonu żwirowego C30/37, W8, F150. Zbrojony jest stalą AIIIN zgodnie z rysunkiem nr 7 - zbrojenie progu.

URZĄDZENIA BEZPIECZEŃSTWA RUCHU

W celu zachowania bezpieczeństwa użytkowników drogi, z uwagi na wysokie nasypy drogowe nad przepustem, w odległości 0,50m od krawędzi jezdni przewidziano montaż stalowych barier ochronnych typu SP-09/2 zgodnie z EN1317 – H1W4A. Po obu stronie prawej długość ww. barier wynosi po 60,00m, natomiast po stronie lewej, długość barier energochłonnych wynosi 48,00m. Końce barier należy zaniżyć do pobocza i zwieńczyć zakończeniem typu „baran".
Bezpośrednio nad przepustem, na długości ścian oporowych tj. L=12m na barierach energochłonnych należy zamontować poręcze z rur.

URZĄDZENIA OBCE

W obrębie budowanego przepustu nie ma zlokalizowanych urządzeń obcych.

ROZBIÓRKA ISTNIEJĄCEGO PRZEPUSTU

W ramach robót przygotowawczych należy rozebrać istniejący przepust żelbetowy wraz z balustradami stalowymi. Wszystkie materiały z rozbiórki należy wywieźć na wysypisko i zutylizować.

ORGANIZACJA RUCHU

Prowadzenie prac związanych z przebudową przepustu na przepust przewidziano przy całkowitym zamknięciu drogi dla ruchu.
Na czas prowadzenia robót, w celu ich zabezpieczenia, należy bezpośrednio przed i za obiektem usypać pryzmy z piasku wraz z zamontowanymi zaporami U-51 oraz znakiem B-1 „zakaz ruchu wszelkich pojazdów".

UWAGI KOŃCOWE

Wykonawca w trakcie realizacji robót zapewni ciągłą obsługę geodezyjną robót.
Wykonawca odpowiedzialny jest za wszelkie uszkodzenia spowodowane niewłaściwą realizacją robót.
Wszystkie zastosowane materiały i urządzenia muszą posiadać Aprobatę Techniczną wydawaną przez właściwe instytucje - zgodnie z Ustawą z dnia 5 lipca 1994r. "Prawo Budowlane" (Tekst ujednolicony Dz. U. Nr 89 z dn. 25 sierpnia 1994r. poz. 414).
Wszystkie prace prowadzić pod nadzorem osób posiadających odpowiednie uprawnienia budowlane, zgodnie z obowiązującymi przepisami budowlanymi i BHP, oraz z zasadami sztuki budowlanej.
Podczas wykonywania robót koryto cieku utrzymywać w stanie zapewniającym drożność. Roboty wykonywać w okresie niskiego przepływu wód. Zapewnić odpływ wody z górnej zlewni.

2. OPINIA GEOTECHNICZNA

Warunki gruntowo-wodne występujące w miejscu posadowienia projektowanego przepustu określa dokumentacja geotechniczna sporządzona przez Elbląskie Przedsiębiorstwo Geologiczne mgr inż. Daniel Kochanowski.

W miejscu posadowienia przepustu wykonano dwa otwory geotechniczne o głębokości 6,0m i na ich podstawie określono:

1. Warunki geotechniczne należy uznać za proste.
2. Grunty nośne stanowią:
   - średnio zagęszczone piaski drobne (warstwa nr II)
   - pyły w stanie plastycznym (warstwa nr IIIa)
   - pyły w stanie twardoplastycznym (warstwa nr IIIb)
3. Grunty słabonośne stanowią:
   - nasypy (warstwa nr I)

   Grunty te nie nadają się do bezpośredniego posadowienia
4. Prace ziemne i fundamentowe, szczególnie w glinach należy prowadzić tak, aby nie dopuścić do naruszenia naturalnej struktury gruntu. Grunty spoiste są wrażliwe na dodatkowe zawilgocenie oraz przemarzanie, co prowadzi do obniżenia ich właściwości mechanicznych, a co za tym idzie, do obniżenia nośności podłoża. Z uwagi na możliwość uplastycznienia tych gruntów należy chronić dno wykopu fundamentowego przed zalewaniem wodami opadowymi. Po wykonaniu wykopów fundamentowych do docelowej rzędnej, powierzchnię należy niezwłocznie stabilizować chudym betonem. Aby nie dopuścić do naruszenia naturalnej struktury tych gruntów, ostatnią warstwę należy usunąć ręcznie bezpośrednio przed betonowaniem.
5. Grunty spoiste warstwy nr IIIa i IIIb są gruntami wysadzinowymi.
6. Stopień plastyczności gruntów spoistych ustalono na podstawie przeprowadzonych badań terenowych. Ulega on jednak wahaniom w zakresie zmiany wilgotności naturalnej i może być inny w trakcie prowadzenia robót.
7. Głębokość przemarzania w tym rejonie wynosi 1,0 m ppt.

3. DANE DOTYCZĄCE WARUNKÓW OCHRONY PRZECIWPOŻAROWEJ

Przebudowa przepustu pozostaje bez związku z wymogami dotyczącymi ochrony przeciwpożarowej.

Wszystkie materiały użyte do wykonania przepustu winny być wykonane całkowicie z niepalnych materiałów. Dotyczy to zarówno samej konstrukcji, jak i urządzeń umożliwiających dostęp do elementów przepustu.

Przestrzeń pod przepustem przeznaczona jest wyłącznie do przeprowadzenia wód rzeki Grabianki.

II. CZĘŚĆ RYSUNKOWA

Rys. nr 1	- plan orientacyjny	skala 1: 10000
Rys. nr 1	- plan zagospodarowania terenu	skala 1: 500
Rys. nr 3	- widok z góry, przekrój A-A	skala 1: 50/1:5
Rys. nr 4	- widok, przekrój konstrukcyjny	skala 1: 50/1:5
Rys. nr 5	- profil podłużny	skala 1: 50/250
Rys. nr 6	- przekroje normalne	skala 1: 200/200
Rys. nr 7	- próg rzeczny	skala 1: 25
Rys. nr 8	- zbrojenie ław fundamentowych oraz oporu zwieńczenia ścian oporowych	skala 1: 25
Rys. nr 9	- inwentaryzacja	skala 1: 50

PLAN ORIENTACYJNY

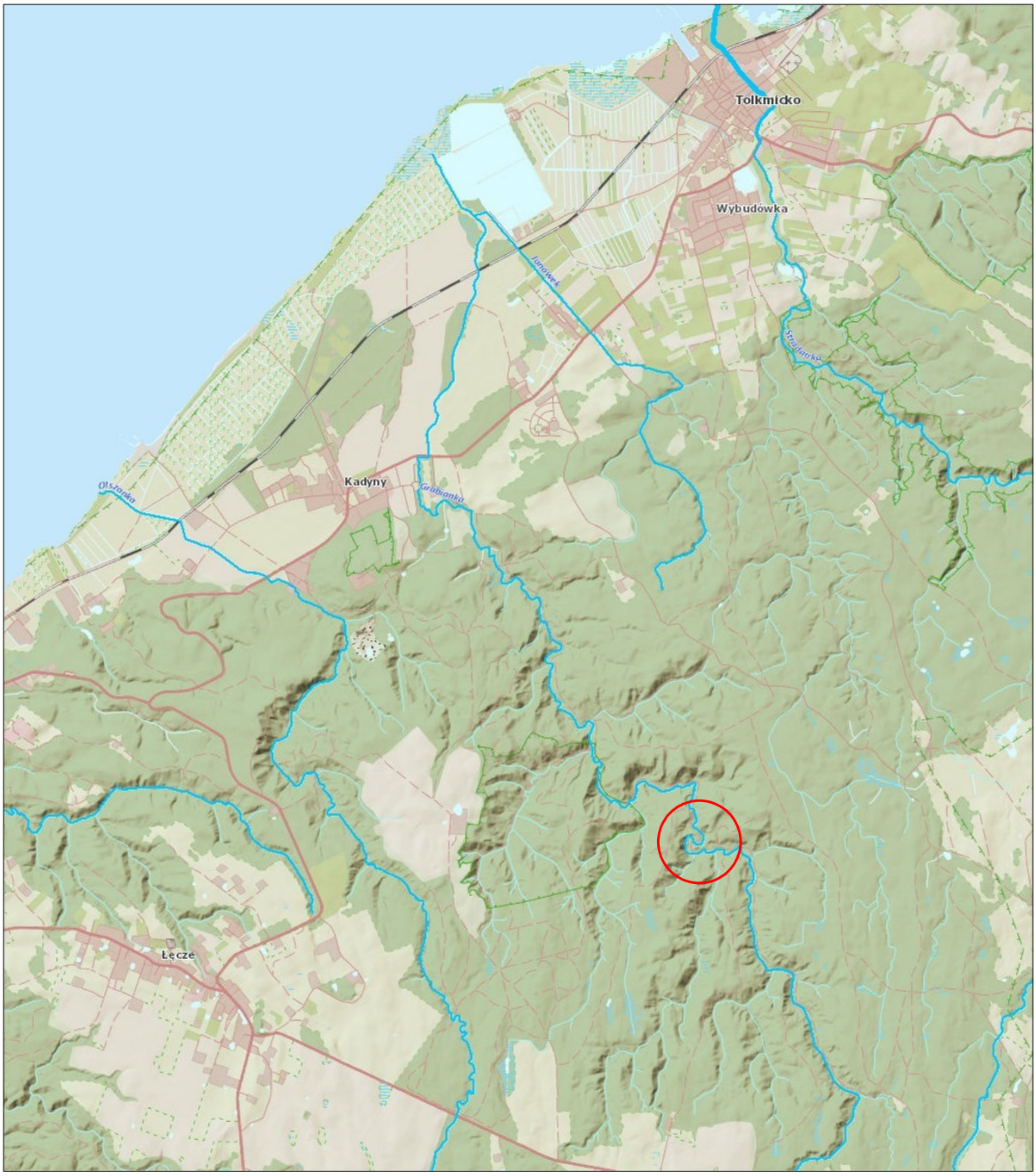

BUI
Biuro Usług Inwestycyjnych

BIURO USŁUG INWESTYCYJNYCH
Grzegorz WALCZAK
Gronowo Górne ul. Agatowa 131, 82-300 Elbląg
tel. 793 93 65 88 e-mail: bui.elblag@wp.pl

Nazwa obiektu	PRZEPUST W CIĄGU DROGI LEŚNEJ NR INW. 220/222 NA RZECE GRABIANKA W KM 7+650			
Adres obiektu	OBRĘB KADYNY DZ. NR: 665, 710; OBRĘB 00009 PRZYBYŁOWO DZ. NR: 25			
Inwestor	Skarb Państwa – Państwowe Gospodarswto Leśne Lasy Państwowe Nadleśnictwo Elbląg z siedzibą w Elblągu			Stadium opracowania P.A.B
Tytuł opracowania	PRZEBUDOWA PRZEPUSTU W CIĄGU DROGI LEŚNEJ NR INW. 220/222 ODDZ. 183 LEŚNICTWO GÓRKI W MIEJSCOWOŚCI KADYNY			Branża drogi
Nazwa rysunku	PLAN ORIENTACYJNY			Data opracowania
Zespół projektowy	imię i nazwisko	nr uprawnień	podpis	04/2023
Projektował	mgr inż. Agnieszka MORAWIAK	WAM/0056/PBD/19 w specjalności inżynieryjnej drogowej		Rys nr : 1
				Skala 1:10000

PROJEKT ZAGOSPODAROWANIA TERENU

Przebudowa przepustu w ciągu drogi leśnej nr inw. 220/222 oddz. 183 leśnictwo Górki w miejscowości Kadyny

skala 1:500

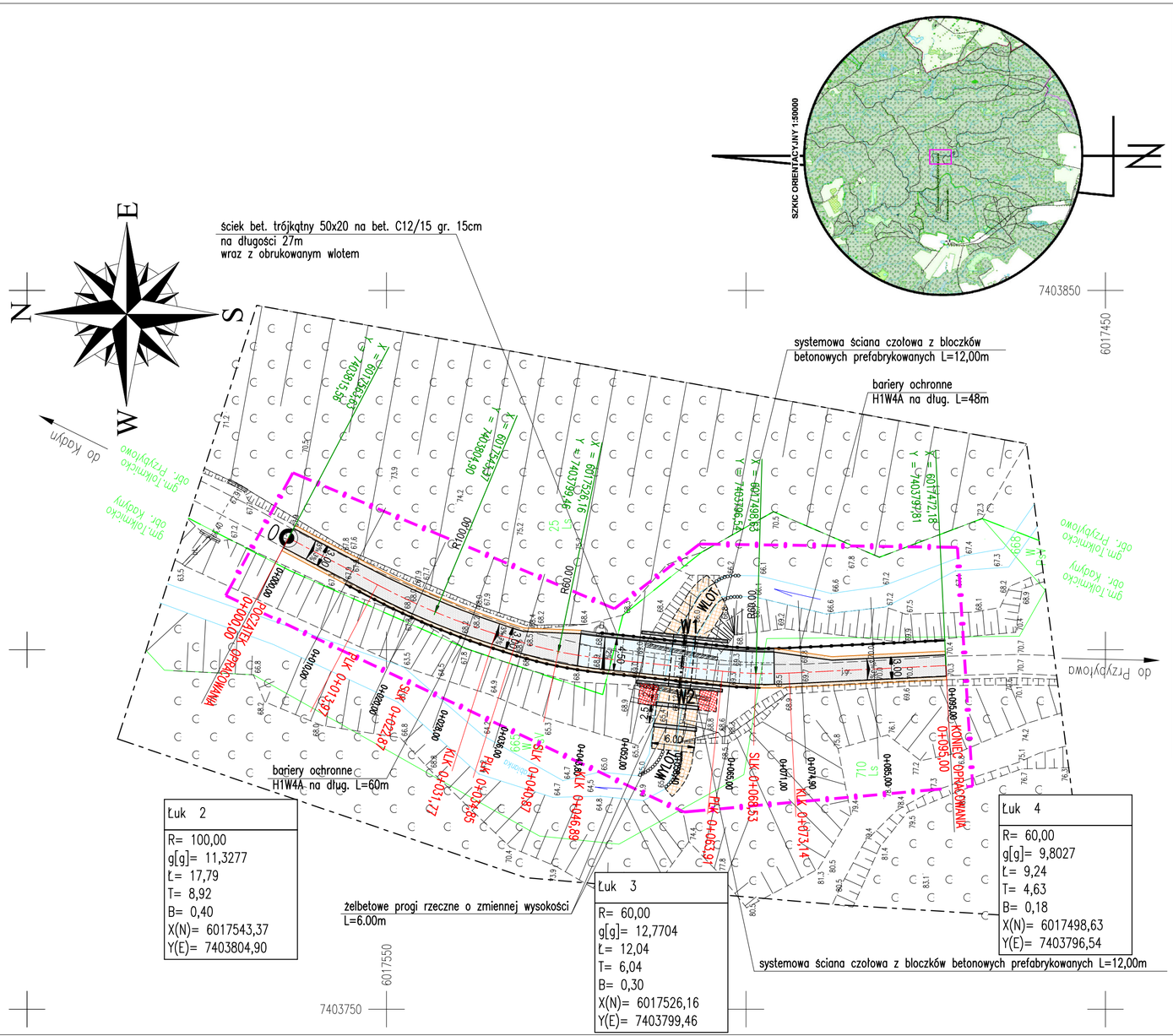

Łuk 2
R= 100,00
g[g]= 11,3277
Ł= 17,79
T= 8,92
B= 0,40
X(N)= 6017543,37
Y(E)= 7403804,90

Łuk 3
R= 60,00
g[g]= 12,7704
Ł= 12,04
T= 6,04
B= 0,30
X(N)= 6017526,16
Y(E)= 7403799,46

Łuk 4
R= 60,00
g[g]= 9,8027
Ł= 9,24
T= 4,63
B= 0,18
X(N)= 6017498,63
Y(E)= 7403796,54

WSPÓŁRZĘDNE OSI PRZEPUSTU

W1	x=6017508.41	y=7403801,71
W2	x=6017509.25	y=7103794.72

Przedsiębiorstwo Usług Geodezyjno - Kartograficznych
geoexpres
ul. Bednarska 12 I / A
82-300 Elbląg

Przedstawiciel wykonawcy:
mgr inż. Marek Smoliński
nr upr. 15399

Kierownik roboty:
mgr inż. Marek Smoliński
nr upr. 15399

MAPA DO CELÓW PROJEKTOWYCH

Oznaczenie kancelaryjne zgłoszenia pracy geodezyjnej	GN.6640.1.1157.2022	Nr ks. ob. 163/2022
Jednostka ewidencyjna: identyfikator	280409_5	
Jednostka ewidencyjna: nazwa	Tolkmicko	
Obręb ewidencyjny: identyfikator	280409_5.0003. 00009	Kadyny-Przybyłowo
Obręb ewidencyjny: nazwa	Kadyny, Przybyłowo	dz. nr 665, 710, 25
Skala mapy	1:500	
Nazwa układu współrzędnych: prostokątnych płaskich	2000/7	
Nazwa układu współrzędnych: układu wysokości	PL-EVRF2007-NH	
Oznaczenie granic obszaru, który był przedmiotem aktualizacji	---	
Informacje o służebnościach gruntowych zapisanych w KW, ograniczeniach w korzystaniu z gruntów, zdolnościowych w granicach inwestycji	nie badano	Arkusz 1 (1)
Data opracowania mapy	04.08.2022 r.	

OZNACZENIA

- Zakres opracowania
- Bariera ochronna H1W4A
- Projektowane spadki poprzeczne (5% 2% 5%)
- Rzędne projektowane (23.76)
- Oś projektowanej drogi
- Projektowana nawierzchnia z płyt drogowych bet.
- Nawierzchnia z KŁSM C90/3 gr. 15cm
- Brukowiec na betonie C12/15 gr. 15cm
- Pobocze z KŁSM C90/3 gr. 15cm

BUI Biuro Usług Inwestycyjnych

BIURO USŁUG INWESTYCYJNYCH
Grzegorz WALCZAK
Gronowo Górne ul. Agatowa 131, 82-300 Elbląg
tel. 793 93 65 88 e-mail: bui.elblag@wp.pl

Nazwa obiektu	PRZEPUST W CIĄGU DROGI LEŚNEJ NR INW. 220/222 NA RZECE GRABIANKA W KM 7+650			
Adres obiektu	OBRĘB KADYNY DZ. NR: 665, 710; OBRĘB 00009 PRZYBYŁOWO DZ. NR: 25			
Inwestor	Skarb Państwa – Państwowe Gospodarstwo Leśne Lasy Państwowe Nadleśnictwo Elbląg z siedzibą w Elblągu			Stadium opracowania: P.T.
Tytuł opracowania	PRZEBUDOWA PRZEPUSTU W CIĄGU DROGI LEŚNEJ NR INW. 220/222 ODDZ. 183 LEŚNICTWO GÓRKI W MIEJSCOWOŚCI KADYNY			Branża: drogi
Nazwa rysunku	PROJEKT ZAGOSPODAROWANIA TERENU			Data opracowania
Zespół projektowy	imię i nazwisko	nr uprawnień	podpis	04/2023
Projektował	mgr inż. Agnieszka MORAWIAK	WAM/0056/PBD/19 w specjalności inżynieryjnej drogowej		Rys. nr: 2
				Skala: 1:500

WIDOK Z GÓRY
skala 1:100

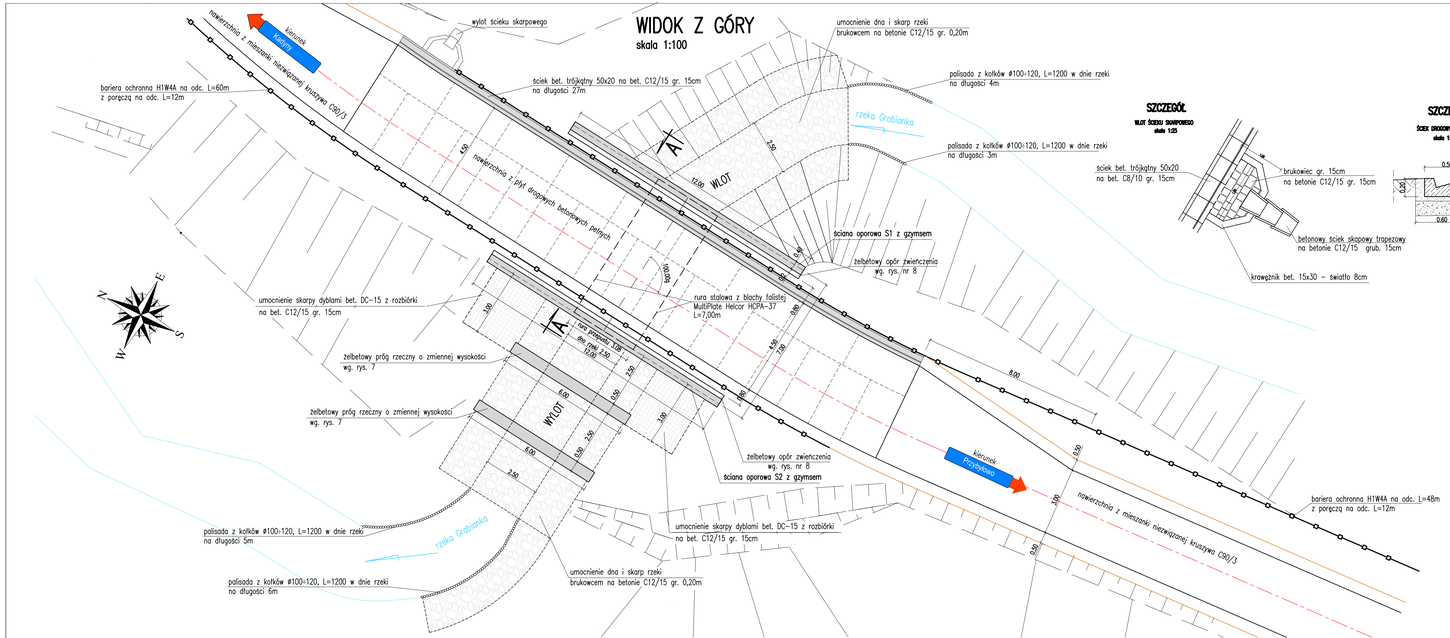

SZCZEGÓŁ
WLOT ŚCIEKU SKARPOWEGO
skala 1:25

SZCZEGÓŁ
ŚCIEK SKARPOWY TRÓJKĄTNY
skala 1:10

PRZEKRÓJ A–A
skala 1:50

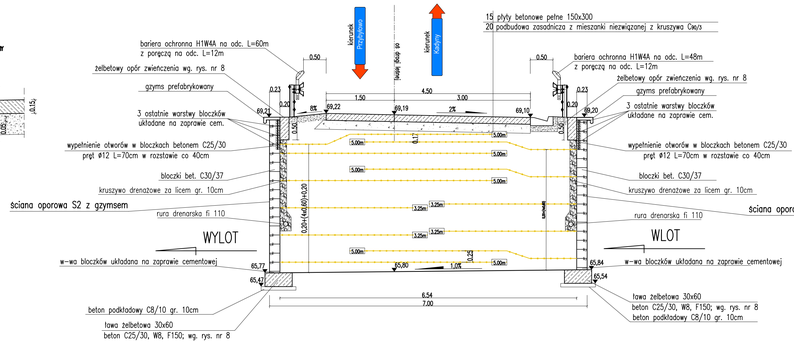

Parametry zasypki dla gruntu zbrojonego:
- zasypka z gruntu niespoistego φmin=34
- ciężar objętościowy 19kN/m³
- wskaźnik zagęszczenia Is ≥ 0,98

Legenda:
- geosiatka typ 2 LTDS:41,28kN/m
- 5.00m długość zakotwienia geosyntetyku

Powierzchnia ścian oporowych:
- ściana S1 = 39,60m²
- ściana S2 = 40,50m²
- suma = 80,10m²

BUI Biuro Usług Inwestycyjnych
BIURO USŁUG INWESTYCYJNYCH
Grzegorz WALCZAK
Grójowa Górna ul. Agatowa 131, 82-300 Elbląg
tel. 793 93 65 88; e-mail: bui.elbląg@wp.pl

Nazwa obiektu	PRZEPUST W CIĄGU DROGI LEŚNEJ NR INW. 220/222 NA RZECE GRABIANKA W KM 7+650			
Adres obiektu	OBRĘB KADYNY DZ. NR: 665, 710; OBRĘB 00009 PRZYBYŁOWO DZ. NR: 25			
Inwestor	Skarb Państwa – Państwowe Gospodarstwo Leśne Lasy Państwowe Nadleśnictwo Elbląg z siedzibą w Elblągu			Stadium opracowania
Tytuł opracowania	PRZEBUDOWA PRZEPUSTU W CIĄGU DROGI LEŚNEJ NR INW. 220/222 ODDZ. 183 LEŚNICTWO GÓRKI W MIEJSCOWOŚCI KADYNY			P.T.
				Branża drogi
Nazwa rysunku	WIDOK Z GÓRY, PRZEKRÓJ A–A			Data opracowania
Zespół projektowy	imię i nazwisko	nr uprawnień	podpis	04/2023
Projektował	mgr inż. Agnieszka MORAWIAK	WAM/0056/PBD/19 w specjalności inżynieryjnej drogowej		Rys nr : 3
				Skala 1:50/1:5

WIDOK WLOTU
skala 1:50

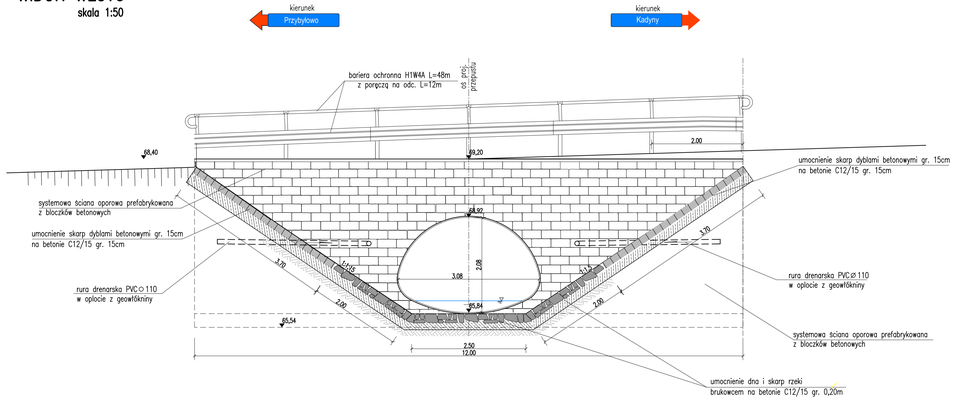

PRZEKRÓJ PODŁUŻNY
skala 1:50

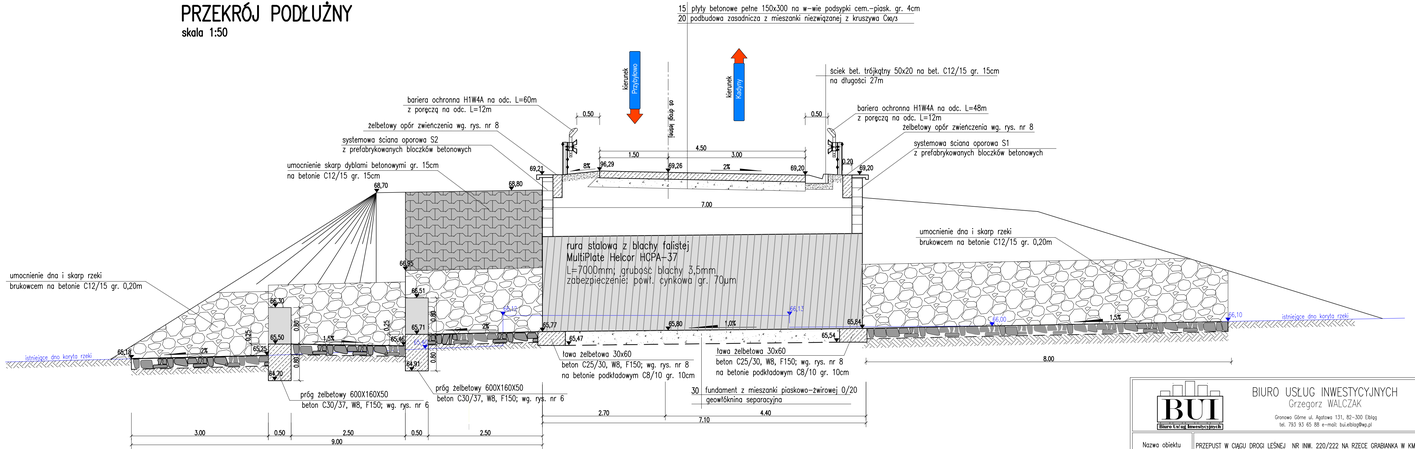

Nazwa obiektu	PRZEPUST W CIĄGU DROGI LEŚNEJ NR INW. 220/222 NA RZECE GRABIANKA W KM 7+650			
Adres obiektu	OBRĘB KADYNY DZ. NR: 665, 710; OBRĘB 00009 PRZYBYŁOWO DZ. NR: 25			
Inwestor	Skarb Państwa – Państwowe Gospodarstwo Leśne Lasy Państwowe Nadleśnictwo Elbląg z siedzibą w Elblągu			Stadium opracowania: P.T.
Tytuł opracowania	PRZEBUDOWA PRZEPUSTU W CIĄGU DROGI LEŚNEJ NR INW. 220/222 ODDZ. 183 LEŚNICTWO GÓRKI W MIEJSCOWOŚCI KADYNY			Branża: drogi
Nazwa rysunku	WIDOK, PRZEKRÓJ KONSTRUKCYJNY			Data opracowania: 02/2023
Zespół projektowy	imię i nazwisko	nr uprawnień	podpis	Rys. nr: 4
Projektował	mgr inż. Agnieszka MORAWIAK	WAM/0056/PBD/19 w specjalności inżynierijnej drogowej		Skala: 1:50/1:5

BUI Biuro Usług Inwestycyjnych
BIURO USŁUG INWESTYCYJNYCH
Grzegorz WALCZAK
Gronowo Górne ul. Agatowa 131, 82-300 Elbląg
tel. 793 93 65 88 e-mail: bui.elbląg@wp.pl

PROFIL PODŁUŻNY
skala 1:50/250

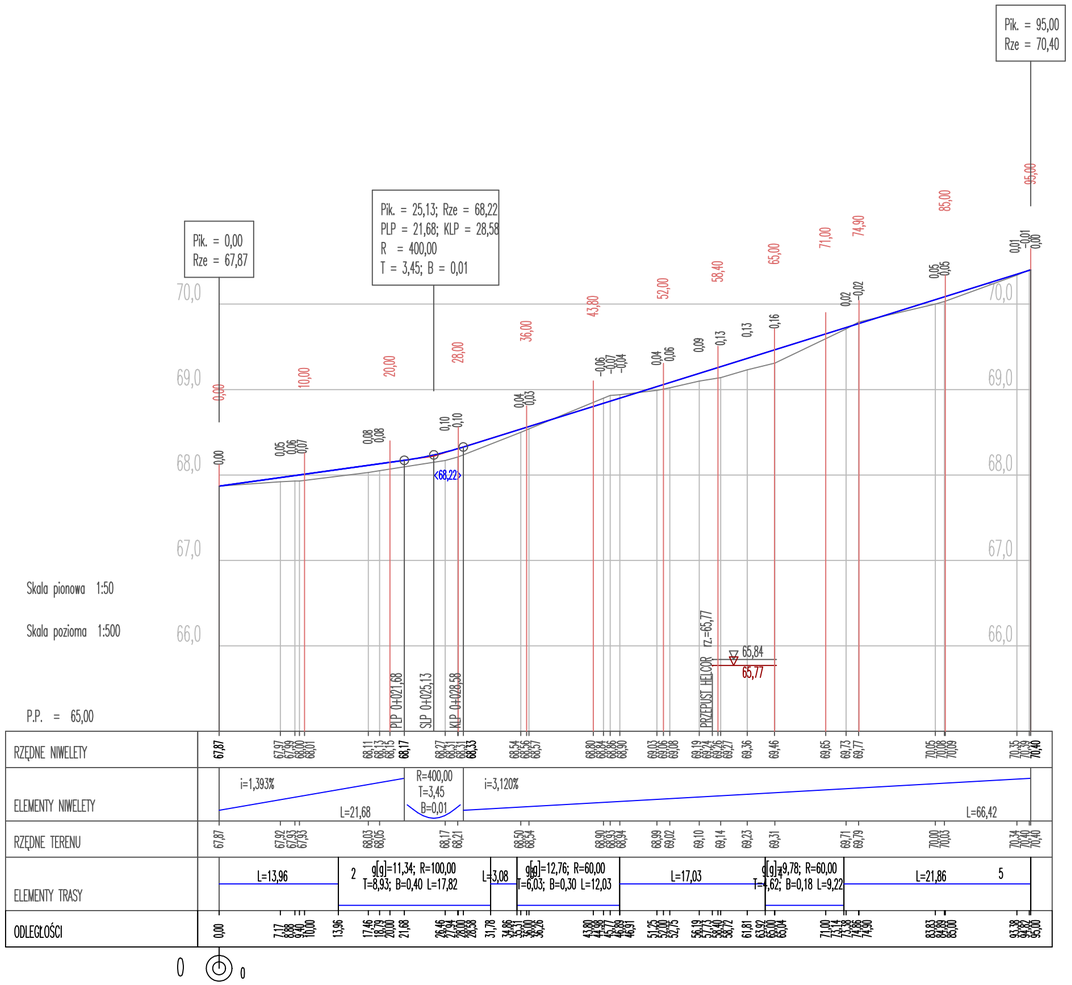

BIURO USŁUG INWESTYCYJNYCH
Grzegorz WALCZAK
Gronowo Górne ul. Agatowa 131, 82-300 Elbląg
tel. 793 93 65 88 e-mail: bui.elblag@wp.pl

Nazwa obiektu	PRZEPUST W CIĄGU DROGI LEŚNEJ NR INW. 220/222 NA RZECE GRABIANKA W KM 7+650			
Adres obiektu	OBRĘB KADYNY DZ. NR: 665, 710; OBRĘB 00009 PRZYBYŁOWO DZ. NR: 25			
Inwestor	Skarb Państwa – Państwowe Gospodarstwo Leśne Lasy Państwowe Nadleśnictwo Elbląg z siedzibą w Elblągu			Stadium opracowania P.T.
Tytuł opracowania	PRZEBUDOWA PRZEPUSTU W CIĄGU DROGI LEŚNEJ NR INW. 220/222 ODDZ. 183 LEŚNICTWO GÓRKI W MIEJSCOWOŚCI KADYNY			Branża drogi
Nazwa rysunku	PROFIL PODŁUŻNY			Data opracowania
Zespół projektowy	imię i nazwisko	nr uprawnień	podpis	04/2023
Projektował	mgr inż. Agnieszka MORAWIAK	WAM/0056/PBD/19 w specjalności inżynieryjnej drogowej		Rys nr : 5
				Skala 1:50/250

PROFIL PODŁUŻNY
skala 1:50/250

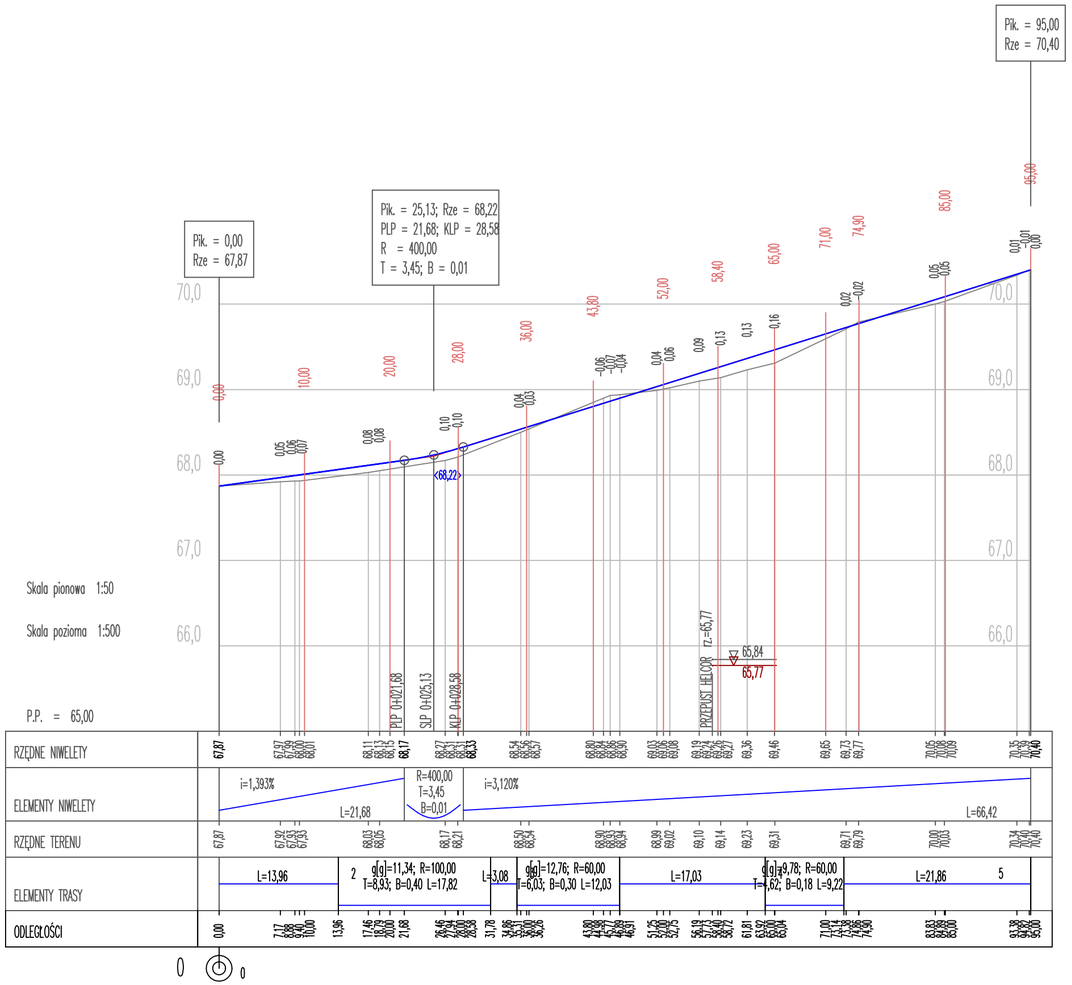

BIURO USŁUG INWESTYCYJNYCH
Grzegorz WALCZAK
Gronowo Górne ul. Agatowa 131, 82-300 Elbląg
tel. 793 93 65 88 e-mail: bui.elblag@wp.pl

Nazwa obiektu	PRZEPUST W CIĄGU DROGI LEŚNEJ NR INW. 220/222 NA RZECE GRABIANKA W KM 7+650			
Adres obiektu	OBRĘB KADYNY DZ. NR: 665, 710; OBRĘB 00009 PRZYBYŁOWO DZ. NR: 25			
Inwestor	Skarb Państwa – Państwowe Gospodarstwo Leśne Lasy Państwowe Nadleśnictwo Elbląg z siedzibą w Elblągu			Stadium opracowania P.T.
Tytuł opracowania	PRZEBUDOWA PRZEPUSTU W CIĄGU DROGI LEŚNEJ NR INW. 220/222 ODDZ. 183 LEŚNICTWO GÓRKI W MIEJSCOWOŚCI KADYNY			Branża drogi
Nazwa rysunku	PROFIL PODŁUŻNY			Data opracowania
Zespół projektowy	imię i nazwisko	nr uprawnień	podpis	04/2023
Projektował	mgr inż. Agnieszka MORAWIAK	WAM/0056/PBD/19 w specjalności inżynieryjnej drogowej		Rys nr : 5
				Skala 1:50/250

PRZEKROJE NORMALNE
skala 1:200/200

BIURO USŁUG INWESTYCYJNYCH
Grzegorz WALCZAK
Gronowo Górne ul. Agatowa 131, 82-300 Elbląg
tel. 793 93 65 88 e-mail: bui.elblag@wp.pl

Nazwa obiektu	PRZEPUST W CIĄGU DROGI LEŚNEJ NR INW. 220/222 NA RZECE GRABIANKA W KM 7+650			
Adres obiektu	OBRĘB KADYNY DZ. NR: 665, 710; OBRĘB 00009 PRZYBYŁOWO DZ. NR: 25			
Inwestor	Skarb Państwa – Państwowe Gospodarswto Leśne Lasy Państwowe Nadleśnictwo Elbląg z siedzibą w Elblągu			Stadium opracowania
Tytuł opracowania	PRZEBUDOWA PRZEPUSTU W CIĄGU DROGI LEŚNEJ NR INW. 220/222 ODDZ. 183 LEŚNICTWO GÓRKI W MIEJSCOWOŚCI KADYNY			P.A.B Branża drogi
Nazwa rysunku	PRZEKROJE NORMALNE			Data opracowania
Zespół projektowy	imię i nazwisko	nr uprawnień	podpis	04/2023
Projektował	mgr inż. Agnieszka MORAWIAK	WAM/0056/PBD/19 w specjalności inżynieryjnej drogowej		Rys nr : 6
				Skala 1:200/200

SZCZEGÓŁ ZBROJENIA PROGU RZECZNEGO skala 1:25

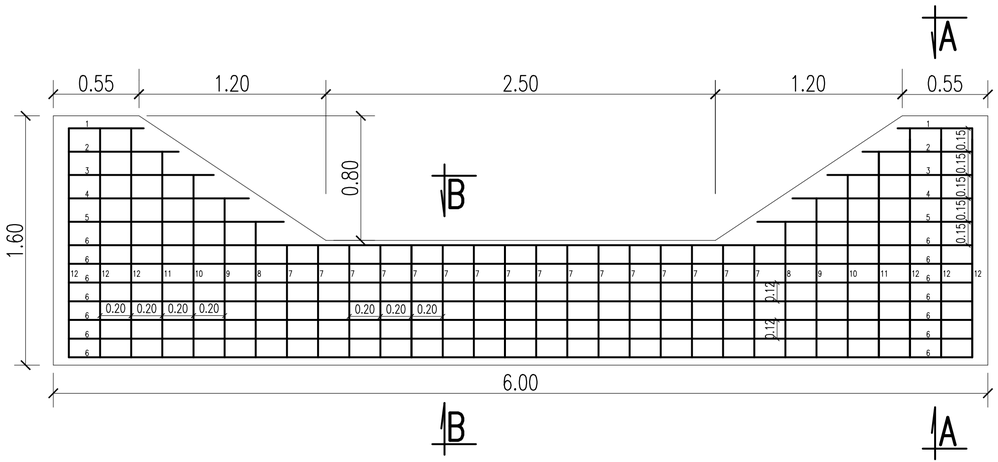

PRZEKRÓJ A–A

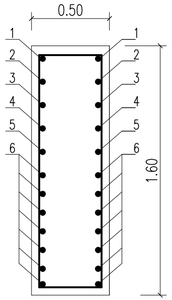

PRZEKRÓJ B–B

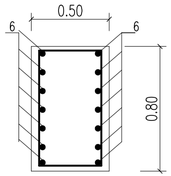

ZESTAWIENIE STALI DLA PROGU						
Nr pręta	średnica (mm)	Długość (cm)	Ilość (szt.)	Ciężar (kg)		
				jedn.	1 sztuki	razem
1	12	48	4	0,890	0,427	1,7088
2	12	70	4	0,890	0,623	2,492
3	12	93	4	0,890	0,828	3,3108
4	12	115	4	0,890	1,024	4,094
5	12	138	4	0,890	1,228	4,9128
6	12	580	14	0,890	5,162	72,268
7	10	248	16	0,620	1,538	24,6016
8	10	274	8	0,620	1,699	13,5904
9	10	304	2	0,620	1,885	3,7696
10	10	334	2	0,620	2,071	4,1416
11	10	364	2	0,620	2,257	4,5136
12	10	394	6	0,620	2,443	14,6568
				ciężar ogółem		**154,060**

Materiał: beton C30/37, W8, F150
stal A–IIIN (BSt500S)
objętość betonu dla progu – 3,40m³

Nr1 ø12 co 15cm L=0,48m
48

Nr2 ø12 co 15cm L=0,70m
70

Nr3 ø12 co 15cm L=0,93m
93

Nr4 ø12 co 15cm L=1,15m
115

Nr5 ø12 co 15cm L=1,38m
138

Nr1 ø12 co 15cm L=0,48m
48

Nr2 ø12 co 15cm L=0,70m
70

Nr3 ø12 co 15cm L=0,93m
93

Nr4 ø12 co 15cm L=1,15m
115

Nr5 ø12 co 15cm L=1,38m
138

Nr6 ø12 co 12cm L=5,80m
580

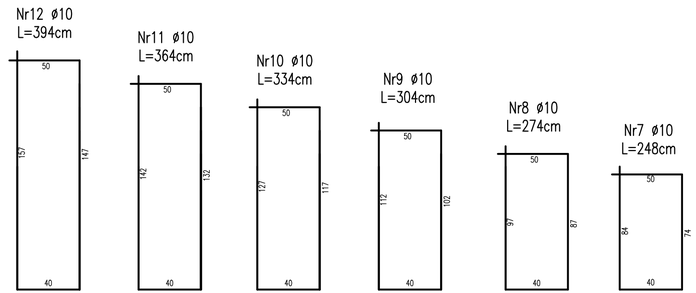

BUI Biuro Usług Inwestycyjnych
BIURO USŁUG INWESTYCYJNYCH
Grzegorz WALCZAK
Gronowo Górne ul. Agatowa 131, 82-300 Elbląg
tel. 793 93 65 88 e-mail: bui.elblag@wp.pl

Nazwa obiektu	PRZEPUST W CIĄGU DROGI LEŚNEJ NR INW. 220/222 NA RZECE GRABIANKA W KM 7+650			
Adres obiektu	OBRĘB KADYNY DZ. NR: 665, 710; OBRĘB 00009 PRZYBYŁOWO DZ. NR: 25			
Inwestor	Skarb Państwa – Państwowe Gospodarstwo Leśne Lasy Państwowe Nadleśnictwo Elbląg z siedzibą w Elblągu			Stadium opracowania
Tytuł opracowania	PRZEBUDOWA PRZEPUSTU W CIĄGU DROGI LEŚNEJ NR INW. 220/222 ODDZ. 183 LEŚNICTWO GÓRKI W MIEJSCOWOŚCI KADYNY			P.T.
				Branża drogi
Nazwa rysunku	PRÓG RZECZNY			Data opracowania
Zespół projektowy	imię i nazwisko	nr uprawnień	podpis	04/2023
Projektował	mgr inż. Agnieszka MORAWIAK	WAM/0056/PBD/19 w specjalności inżynieryjnej drogowej		Rys nr : 7
				Skala 1:25

ZBROJENIE ŁAW FUNDAMENTOWYCH ŚCIAN OPOROWYCH

skala 1:25

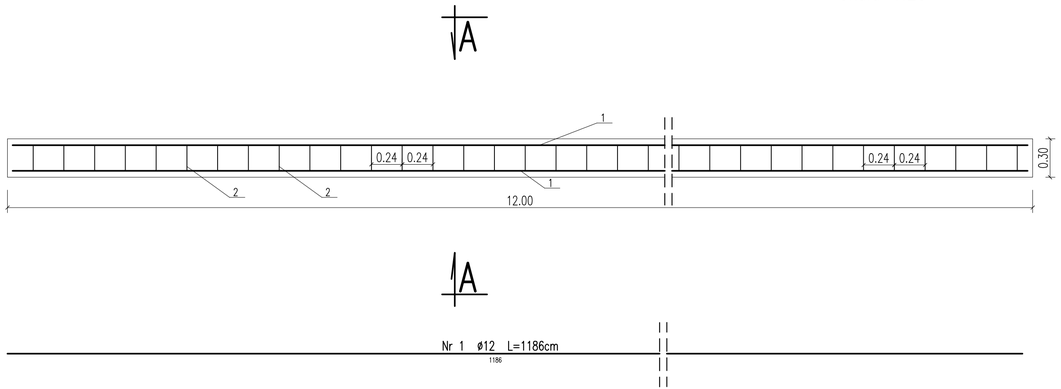

PRZEKRÓJ A–A

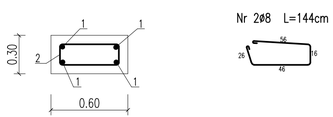

ZESTAWIENIE STALI DLA ŁAWY FUNDAMENTOWEJ						
Nr pręta	średnica	Długość	Ilość	Ciężar (kg)		
	(mm)	(cm)	(szt.)	jedn.	1 sztuki	razem
1	12	1186	4	0,890	10,555	42,2216
2	8	144	50	0,400	0,576	28,8
				ciężar ogółem		**71,020**

beton: C25/30
stal: A–IIIN (BSt500S)
objętośc betonu jednej ławy: 2,16m³
grubość otuliny 70mm

ZBROJENIE OPORU ZWIEŃCZENIA ŚCIAN OPOROWYCH

skala 1:25

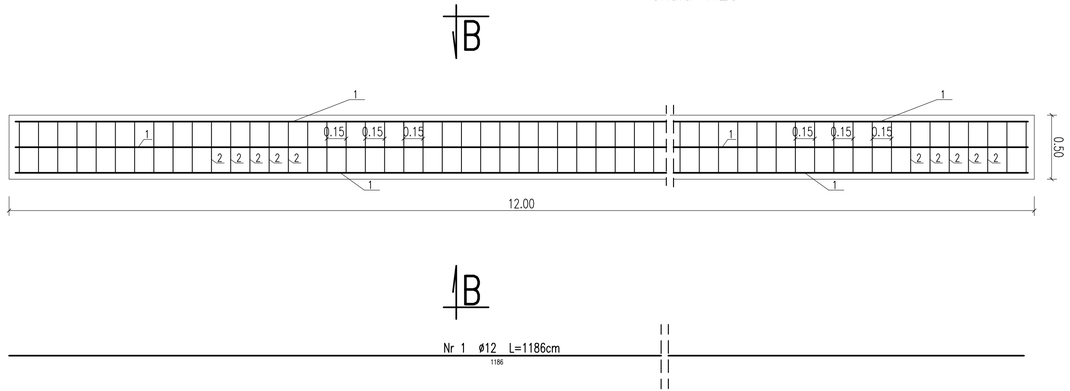

PRZEKRÓJ B–B

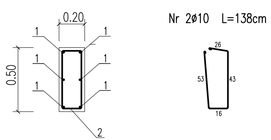

ZESTAWIENIE STALI DLA ZWIENCZENIA ŚCIANY OPOROWEJ						
Nr pręta	średnica	Długość	Ilość	Ciężar (kg)		
	(mm)	(cm)	(szt.)	jedn.	1 sztuki	razem
1	12	1186	6	0,890	10,555	63,3324
2	10	138	50	0,620	0,856	42,78
				ciężar ogółem		**106,110**

beton: C25/30
stal: A–IIIN (BSt500S)
objętośc betonu jednego zwieńczenia: 1,20m³
grubość otuliny 30mm

BUI Biuro Usług Inwestycyjnych
BIURO USŁUG INWESTYCYJNYCH
Grzegorz WALCZAK
Gronowo Górne ul. Agatowa 131, 82–300 Elbląg
tel. 793 93 65 88 e–mail: bui.elbl@wp.pl

Nazwa obiektu	PRZEPUST W CIĄGU DROGI LEŚNEJ NR INW. 220/222 NA RZECE GRABIANKA W KM 7+650			
Adres obiektu	OBRĘB KADYNY DZ. NR: 665, 710; OBRĘB 00009 PRZYBYŁOWO DZ. NR: 25			
Inwestor	Skarb Państwa – Państwowe Gospodarstwo Leśne Lasy Państwowe Nadleśnictwo Elbląg z siedzibą w Elblągu			Stadium opracowania P.T.
Tytuł opracowania	PRZEBUDOWA PRZEPUSTU W CIĄGU DROGI LEŚNEJ NR INW. 220/222 ODDZ. 183 LEŚNICTWO GÓRKI W MIEJSCOWOŚCI KADYNY			Branża drogi
Nazwa rysunku	ZBROJENIE ŁAW FUNDAMENTOWYCH ORAZ OPORU ZWIEŃCZENIA ŚCIAN OPOROWYCH			Data opracowania
Zespół projektowy	imię i nazwisko	nr uprawnień	podpis	04/2023
Projektował	mgr inż. Agnieszka MORAWIAK	WAM/0056/PBD/19 w specjalności inżynieryjnej drogowej		Rys nr : **8**
				Skala 1:25

PRZEKRÓJ A–A skala 1:50

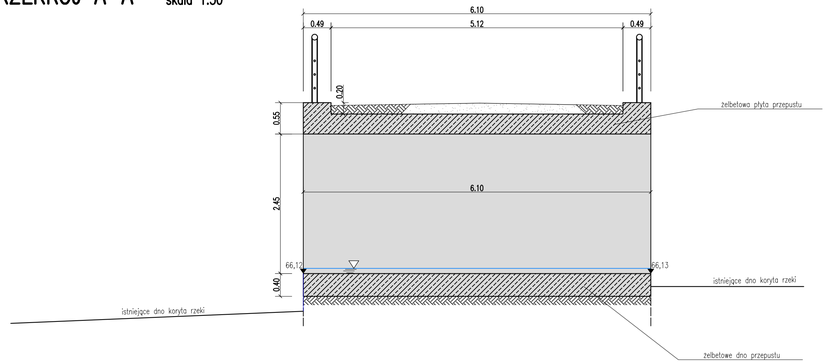

WIIDOK Z BOKU skala 1:50

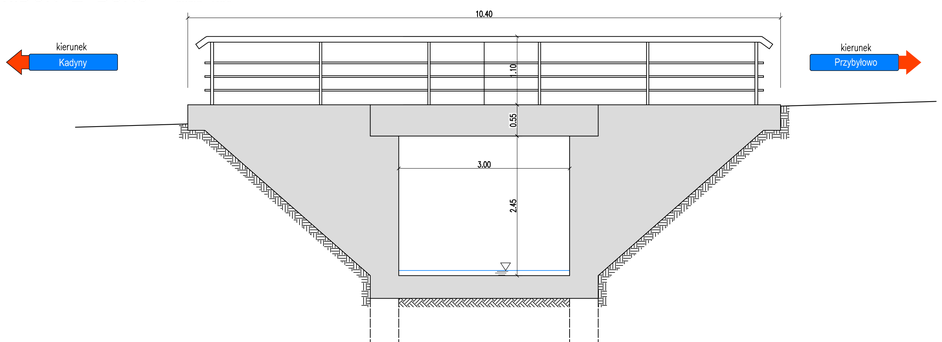

WIDOK Z GÓRY skala 1:50

BUI Biuro Usług Inwestycyjnych	BIURO USŁUG INWESTYCYJNYCH Grzegorz WALCZAK Gronowo Górne ul. Agatowa 131, 82-300 Elbląg tel. 793 93 65 88 e-mail: bui.elblag@wp.pl			
Nazwa obiektu	PRZEPUST W CIĄGU DROGI LEŚNEJ NR INW. 220/222 NA RZECE GRABIANKA W KM 7+650			
Adres obiektu	OBRĘB KADYNY DZ. NR: 665, 710; OBRĘB 00009 PRZYBYŁOWO DZ. NR: 25			
Inwestor	Skarb Państwa – Państwowe Gospodarstwo Leśne Lasy Państwowe Nadleśnictwo Elbląg z siedzibą w Elblągu			Stadium opracowania P.T.
Tytuł opracowania	PRZEBUDOWA PRZEPUSTU W CIĄGU DROGI LEŚNEJ NR INW. 220/222 ODDZ. 183 LEŚNICTWO GÓRKI W MIEJSCOWOŚCI KADYNY			Branża drogi
Nazwa rysunku	INWENTARYZACJA			Data opracowania
Zespół projektowy	imię i nazwisko	nr uprawnień	podpis	04/2023
Projektował	mgr inż. Agnieszka MORAWIAK	WAM/0056/PBD/19 w specjalności inżynieryjnej drogowej		Rys nr : **9**
				Skala 1:50

III. DOKUMENTY

- oświadczenie projektanta o sporządzeniu projektu technicznego zgodnie z obowiązującymi przepisami oraz zasadami wiedzy technicznej
- kopia decyzji o nadaniu uprawnień do projektowania
- kopia zaświadczenia o przynależności do Izby Inżynierów Budownictwa

O Ś W I A D C Z E N I E

Na podstawie art. 34 ust. 3d pkt 3 Ustawy z dnia 7 lipca 1994 r. Prawo budowlane (Dz. U. z 2021 r. poz. 2351 z późn. zm.) oświadczam, że projekt techniczny dla zamierzenia budowlanego:

„Przebudowa przepustu w ciągu drogi leśnej nr inw. 220/222 oddz. 183 leśnictwo Górki w miejscowości Kadyny"

sporządziłam zgodnie z obowiązującymi przepisami oraz zasadami wiedzy technicznej.

mgr inż. Agnieszka Morawiak
uprawnienia do kierowania robotami i
projektowania bez ograniczeń w spec. drogowej
Upr. nr KUP/0125/OWOD/12
nr WAM/0056/PBD/19

Projektant: mgr inż. Agnieszka Morawiak
WAM/0056/PBD/19
w specjalności inżynieryjnej drogowej

Elbląg, 14.04.2023r.

WARMIŃSKO-MAZURSKA
OKRĘGOWA IZBA INŻYNIERÓW BUDOWNICTWA OKRĘGOWA
KOMISJA KWALIFIKACYJNA
10-532 Olsztyn, Plac Konsulatu Polskiego 1

WAM.OKK.U.38.19.31.19 Olsztyn, 04 czerwca 2019 r.

DECYZJA

Na podstawie art. 24 ust. 1 pkt 2 ustawy z dnia 15 grudnia 2000 r. o samorządach zawodowych architektów oraz inżynierów budownictwa (tj. Dz. U. z 2016 r. poz. 1725), art. 12 ust. 2 i ust. 3, **art. 12 ust. 4c pkt 1, art. 14 ust. 1 pkt 3b i art. 15a ust. 9** ustawy z dnia 7 lipca 1994 r. Prawo budowlane (Dz. U. z 2018 r. poz. 1202 ze zm.) oraz art. 104 ustawy z dnia 14 czerwca 1960 r. Kodeks postępowania administracyjnego (Dz. U. z 2018 r., poz. 2096 ze zm.), po ustaleniu, że spełnione zostały warunki w zakresie przygotowania zawodowego oraz po złożeniu egzaminu na uprawnienia budowlane z wynikiem pozytywnym,

Pani AGNIESZKA MORAWIAK
magister inżynier budownictwa
ur. dnia 27 czerwca 1986 r. w Toruniu

otrzymuje

UPRAWNIENIA BUDOWLANE

Nr ewid. WAM/ 0056 /PBD/19

DO PROJEKTOWANIA
BEZ OGRANICZEŃ
W SPECJALNOŚCI INŻYNIERYJNEJ DROGOWEJ

UZASADNIENIE

W związku z uwzględnieniem w całości żądania strony, na podstawie art. 107 § 4 K.p.a odstępuje się od uzasadnienia decyzji. Zakres nadanych uprawnień budowlanych wskazano na odwrocie decyzji.

Pouczenie:

1. Zgodnie z art. 12 ust. 7 w/w ustawy Prawo budowlane – podstawę do wykonywania samodzielnych funkcji technicznych w budownictwie stanowi wpis, w drodze decyzji, do centralnego rejestru Głównego Inspektora Nadzoru Budowlanego oraz wpis na listę członków właściwej izby samorządu zawodowego, potwierdzony zaświadczeniem wydanym przez tę izbę, z określonym w nim terminem ważności.

2. Od decyzji niniejszej służy odwołanie do Krajowej Komisji Kwalifikacyjnej Polskiej Izby Inżynierów Budownictwa w Warszawie, za pośrednictwem Okręgowej Komisji Kwalifikacyjnej Warmińsko – Mazurskiej Okręgowej Izby Inżynierów Budownictwa w Olsztynie, w terminie 14 dni od dnia jej doręczenia.

3. Zgodnie z treścią art. 127a ustawy Kodeks postępowania administracyjnego (Dz. U. z 2018 r., poz. 2096 ze zm.): § 1. w trakcie biegu terminu do wniesienia odwołania strona może zrzec się prawa do wniesienia odwołania wobec organu administracji publicznej, który wydał decyzję; § 2. z dniem doręczenia organowi administracji publicznej oświadczenia o zrzeczeniu się prawa do wniesienia odwołania przez ostatnią ze stron postępowania, decyzja staje się ostateczna i prawomocna. W przypadku złożenia przez stronę oświadczenia o zrzeczeniu się prawa do odwołania od decyzji (określonego w § 2) stronie nie przysługuje prawo do odwołania się ani skargi do sądu administracyjnego.

WARMIŃSKO-MAZURSKA OKRĘGOWA IZBA INŻYNIERÓW BUDOWNICTWA

Skład orzekający
Okręgowej Komisji Kwalifikacyjnej:

1. mgr inż. Elżbieta Lasmanowicz
2. mgr inż. Wojciech Dobrowolski
3. mgr inż. Mariusz Iwanowicz

Pani Agnieszka Morawiak upoważniona jest:

I. Na podstawie art. 12 ust. 1 pkt 1, art. 13 ust. 4 ustawy Prawo budowlane, w specjalności inżynieryjnej drogowej bez ograniczeń do:

a) projektowania, sprawdzania projektów architektoniczno – budowlanych i sprawowania nadzoru autorskiego,

b) sprawowania kontroli technicznej utrzymania obiektów budowlanych.

II. Na podstawie art. 15a ust. 1 ustawy Prawo budowlane uprawnienia budowlane do projektowania w odpowiedniej specjalności uprawniają do sporządzania projektu zagospodarowania działki lub terenu, w zakresie tej specjalności.

II. Na podstawie art. 15a ust. 9 ustawy Prawo budowlane uprawnienia niniejsze uprawniają do projektowania obiektu budowlanego, takiego jak:

1) droga w rozumieniu przepisów o drogach publicznych, z wyłączeniem drogowych obiektów inżynierskich oprócz przepustów;

2) droga dla ruchu i postoju statków powietrznych oraz przepust.

Skład orzekający
Okręgowej Komisji Kwalifikacyjnej:

1. mgr inż. Elżbieta Lasmanowicz
2. mgr inż. Wojciech Dobrowolski
3. mgr inż. Mariusz Iwanowicz

Otrzymuje:

1. Pani Agnieszka Morawiak
   14-500 Braniewo, Plac Grunwaldu 21/10
2. Okręgowa Rada Izby
3. Główny Inspektor Nadzoru Budowlanego
4. a/a

POLSKA IZBA INŻYNIERÓW BUDOWNICTWA

Zaświadczenie

o numerze weryfikacyjnym:

WAM-1DY-264-3RH *

Pani Agnieszka Morawiak o numerze ewidencyjnym WAM/BD/0145/19
adres zamieszkania ul. Plac Grunwaldu 21/10, 14-500 Braniewo
jest członkiem Warmińsko-Mazurskiej Okregowej Izby Inżynierów Budownictwa i posiada wymagane ubezpieczenie od odpowiedzialności cywilnej.
Niniejsze zaświadczenie jest ważne od 2023-11-01 do 2024-04-30.

Zaświadczenie zostało wygenerowane elektronicznie i opatrzone bezpiecznym podpisem elektronicznym weryfikowanym przy pomocy ważnego kwalifikowanego certyfikatu w dniu 2023-04-17 roku przez:

Jarosław Kukliński, Przewodniczący Rady Warmińsko-Mazurskiej Okregowej Izby Inżynierów Budownictwa.

Zgodnie z art. 78^1 K.c.
§ 1. Do zachowania elektronicznej formy czynności prawnej wystarcza złożenie oświadczenia woli w postaci elektronicznej i opatrzenie go kwalifikowanym podpisem elektronicznym.
§ 2. Oświadczenie woli złożone w formie elektronicznej jest równoważne z oświadczeniem woli złożonym w formie pisemnej.

* Weryfikację poprawności danych w niniejszym zaświadczeniu można sprawdzić za pomocą numeru weryfikacyjnego zaświadczenia na stronie Polskiej Izby Inżynierów Budownictwa www.piib.org.pl lub kontaktując się z biurem właściwej Okręgowej Izby Inżynierów Budownictwa.

Digitally signed by Jarosław Kukliński
Date: 2023.04.17 15:20:00 CEST
Reason: Elektroniczne zaświadczenie PIIB
Location: Olsztyn