ADAMOWSCY
pracownia architektoniczna

ul. Romualda Traugutta 13
77-300 Człuchów

ZAŁĄCZNIK DO ZGŁOSZENIA

Nazwa zamierzenia budowlanego: *Kategoria obiektu budowlanego:* ***VI***

I. WYKONANIE ROBÓT BUDOWLANCH POLEGAJĄCYCH NA REMONCIE ISTNIEJĄCEGO CMENTARZA, W TYM:
- REMONT OGRODZENIA W OKÓŁ CMENTARZA
- REMONT ISTNIEJĄCYCH BRAM I FURT
- REMONT ZABYTKOWYCH NAGROBKÓW
- INSTALACJA TABLICY INFORMACYJNEJ
II. WYKONANIE ROBÓT BUDOWLANCH POLEGAJĄCYCH NA UTWARDZENIU POWIERZCHNI GRUNTU NA DZIAŁCE BUD.:
- WYKONANIE ALEI PARKOWEJ
W RAMACH RENOWACJI STAREGO CMENTARZA W CZŁUCHOWIE

Adres obiektu budowlanego:

77-300 CZŁUCHÓW, UL. ŚREDNIA / PLAC BOHATERÓW

Nazwa jednostki ewidencyjnej, nazwa i numer obrębu ewidencyjnego oraz numery działek ewidencyjnych, na których obiekt jest usytuowany:

MIASTO CZŁUCHÓW [220301_1], OBR. CZŁUCHÓW - MIASTO [0002],
DZ. NR 11/1, 30/29, 30/42, 30/48, 32

Imię i nazwisko inwestora oraz jego adres:

GMINA MIEJSKA CZŁUCHÓW
77-300 CZŁUCHÓW, AL. WOJSKA POLSKIEGO 1

Projektant br. architektonicznej:

mgr inż. arch. PIOTR ADAMOWSKI
uprawnienia budowlane w specjalności architektonicznej
do projektowania bez ograniczeń
PO/KK/227/2008

Człuchów, 20 lipca 2023 r.

SPIS TREŚCI

A. ZAGOSPODAROWANIE TERENU....3
A.I ZAGOSPODAROWANIE TERENU – CZĘŚĆ OPISOWA....4
1. Przedmiot zamierzenia budowlanego i zakres inwestycji....5
2. Istniejący stan zagospodarowania działki....5
3. Projektowane zagospodarowanie działki....5
4. Zestawienie powierzchni....6
5. Informacje i dane....6
5.1. Ograniczenia lub zakazy w zabudowie i zagospodarowaniu terenu wynikające z aktów prawa miejscowego ..6
5.2. Informacja o wpisie do rejestru zabytków lub gminnej ewidencji zabytków lub lokalizacji na obszarze objętym ochroną konserwatorską....7
5.3. Informacja na temat wpływu eksploatacji górniczej....7
5.4. Informacja o charakterze, cechach istniejących i przewidywanych zagrożeń dla środowiska oraz higieny i zdrowia użytkowników projektowanych obiektów budowlanych i ich otoczenia w zakresie zgodnym z przepisami odrębnymi:....7
6. Dane dotyczące warunków ochrony przeciwpożarowej 7
7. Inne niezbędne dane wynikające ze specyfiki, charakteru i stopnia skomplikowania obiektu budowlanego lub robót budowlanych 7
8. Informacja o obszarze oddziaływania obiektu 7
A.II ZAGOSPODAROWANIE TERENU – CZĘŚĆ RYSUNKOWA....9
A1.Projekt zagospodarowania terenu....10
Mapa zasadnicza....11
B. PROJEKT ELEMENTÓW ARCHITEKTONICZNYCH....12
BI. PROJEKT ELEMENTÓW ARCHITEKTONICZNYCH – CZĘŚĆ OPISOWA....13
1. Rodzaj i kategoria obiektu budowlanego będącego przedmiotem zamierzenia budowlanego 14
2. Zamierzony sposób użytkowania oraz program użytkowy obiektu 14
3. Szczegółowy zakres robót....14
3.1. Remont ogrodzenia z cegły....14
3.2. Remont ogrodzenia z siatki 14
3.3. Remont bramy i furty w ogrodzeniu z cegły (płd.-wsch.) 15
3.4. Wykonanie alei parkowej....15
3.5. Wykonanie utwardzeń terenu przy wejściach....15
3.6. Remont zabytkowych nagrobków....15
3.7. Projektowana tablica informacyjna....16
4. Projektowane rozwiązania wykończeniowe....16
4.1. Izolacje przeciwwilgociowe i przeciwwodne....16
4.2. Wykończenia zewnętrzne i kolorystyka....16
BII. PROJEKT ELEMENTÓW ARCHITEKTONICZNYCH – CZĘŚĆ RYSUNKOWA....17
A2. Przekrój przez nawierzchnie....18
A3. Ogrodzenie murowane z cegły I - widok od strony ul. Średniej....19
A4. Ogrodzenie murowane z cegły II - widok od strony ul. Średniej....20
A5. Wzór bramy wjazdowej kutej - od ul. Średniej....21
A6. Ogrodzenie z siatki....22
A7. Tablica - wzór....23
C. INFORMACJA DOTYCZĄCA BIOZ....24
D. ZAŁĄCZNIKI FORMALNO-PRAWNE....32
1.Oświadczenie projektanta....33
2.Uprawnienia budowlane - Piotr Adamowski....34
3.Zaświadczenie z Izby Architektów - Piotr Adamowski....35

A. ZAGOSPODAROWANIE TERENU

A.I ZAGOSPODAROWANIE TERENU – CZĘŚĆ OPISOWA

1. Przedmiot zamierzenia budowlanego i zakres inwestycji

Przedmiotem opracowania jest projekt budowlany obejmujący:
I. Wykonanie robót budowlanych polegających na remoncie istniejącego cmentarza:
- remont ogrodzenia w okół cmentarza
- remont istniejących bram i furt
- remont zabytkowych nagrobków
- instalacja tablicy informacyjnej

II. Wykonanie robót budowlanych polegających na utwardzeniu powierzchni gruntu na działce bud.:
- wykonanie alei parkowej

w ramach renowacji Starego Cmentarza w Człuchowie

Adres inwestycji: 77-300 Człuchów, ul. Średnia / Pl. Bohaterów, dz. nr ewid. 11/1, 30/29, 30/42, 30/48, 32. Kategoria obiektu budowlanego: VI.

2. Istniejący stan zagospodarowania działki

Działka o numerach ewidencyjnych 11/1, 30/29, 30/42, 30/48, 32 i 39 położone są w Człuchowie pomiędzy ulicą Średnią, a Placem Bohaterów i stanowią własność Inwestora. W chwili obecnej działki zagospodarowane są Starym Cmentarzem, w tym: zabytkowymi nagrobkami, aleją gruntową, ogrodzeniem. Teren działki nachylony jest w kierunku południowo – wschodnim: najwyższa rzędna przy północno – zachodniej granicy 175,12mnpm (wierzch studzienki tA), najniższa rzędna terenu przy południowo – zachodniej granicy 169,10mnpm. Przy wejściach na teren Starego Cmentarza znajdują się istniejące utwardzenia z płyt chodnikowych.

Działka 11/1 (działka na której głównie zlokalizowany jest cmentarz) jest porośnięta zielenią niską i wysoką. Szczególnie istotna dla przedmiotowego założenia jest aleja biegnąca w osi cmentarza z północnego – zachodu na południowy – wschód przy której rosną dwa szpalery cennych dendrologicznie lip. Od północnego - zachodu do działki przylega ul. Średnia wraz z ciągiem pieszym. południowego – wschodu do działki przylega Plac Bohaterów wraz z ciągiem pieszym. Z obu stron działka dostępna jest zarówno dla pieszych, jak i dla ruchu kołowego polegającego na odbieraniu nieczystości z terenu cmentarza. Działka stanowi grunt budowlany o klasie Bz.

Działki położone są na terenie dla którego obowiązuje miejscowy plan zagospodarowania przestrzennego terenu pod zabudowę mieszkaniową, usługi, komunikację i zieleń obejmujący Stare Miasto z otaczającym śródmieściem w Człuchowie, uchwalony Uchwałą Nr XX.142.2016 Rady Miejskiej w Człuchowie z dnia 31-05-2016r. (Dz. Urz. Województwa Pomorskiego z 2016-06-20, poz. 2242). Karta szczegółowa terenu: 57.ZC/ZP.

Informacja o obiektach budowlanych przeznaczonych do rozbiórki - przewiduje się rozbiórkę muru od strony północno-zachodniej.

3. Projektowane zagospodarowanie działki

Projektuje się roboty budowlane wskazane w punkcie 1 opisu, w tym:
a) remont ogrodzenia wokół cmentarza polegający na rozbiórce istniejącego ogrodzenia z siatki i z cegły wapienno – piaskowej i wykonaniu w ich miejscu nowych ogrodzeń z cegły ceramicznej pełnej i z siatki, skucie tynku na istniejącej części ogrodzenia przy parkinku w okolicach Placu Bohaterów i wykonaniu nowej okładziny, remont istniejącej bramy i furty w istniejącym ogrodzeniu z cegły oraz wykonanie nowej bramy kutej nowoprojektowanym ogrodzeniu z cegły ceramicznej pełnej w północno – zachodniej.
b) remont istniejących zabytkowych nagrobków proboszczów w centralnej części cmentarza;
c) wykonanie nowej alei w osi cmentarza z nawierzchni wodoprzepuszczalnej (w tym rozbiórka części nawierzchni utwardzonych płytkami chodnikowymi – przy wejściach na cmentarz) wraz z nowymi obrzeżami;
d) w ramach budowy małej architektury – instalacja tablicy informacyjnej;
w ramach renowacji Starego Cmentarza w Człuchowie.

Przewiduje się zachowanie istniejących wjazdów i wejść na działkę z przylegających dróg publicznych, gminnych (u. Średnia i Pl. Bohaterów). Na terenie działki przewiduje się dalsze korzystanie ze szczelnych osłon pojemników na odpadki, które znajdują się na terenie cmentarza. Przewiduje się nowe nasadzenia z gatunków rodzimych. Projektuje się też wycinkę wskazanych istniejących 6 drzew. Nawierzchnia alei pieszej i obrzeża

muszą omijać istniejący system korzeniowy, aby nie uległ uszkodzeniu.

Przedmiotowe roboty budowlane nie wymagają ustalenia stref ochrony sanitarnej i nie wpływają negatywnie na środowisko przyrodnicze oraz nie naruszają praw osób trzecich, wynikających z usytuowania oraz projektowanej funkcji.

Teren działki uzbrojony jest w energię elektryczną, wodę, kanalizację sanitarną i telekomunikację, z czego na teren cmentarza doprowadzona jest tylko woda zakończona wylewką.

Na działce objętej opracowaniem, zgodnie z w/w miejscowym planem zagospodarowania przestrzennego przewiduje się funkcję cmentarza i zieleni urządzonej.

Inwestycja nie wymaga ustalenia stref ochrony sanitarnej i nie wpływa negatywnie na środowisko przyrodnicze oraz nie narusza praw osób trzecich, wynikających z jej usytuowania oraz projektowanej funkcji.

Urządzenia budowlane związane z obiektami budowlanymi - projektuje się oświetlenie parkowe zasilane z istniejącego oświetlenia gminnego - wg oddzielnego opracowania.

Układ komunikacyjny – na terenie działki projektuje się niezbędne utwardzenia - aleję parkową o nawierzchni szutrowej zlokalizowaną w osi cmentarza.

Sposób dostępu do drogi publicznej - bezpośredni dostęp do dróg publicznych gminnych - ul. Średniej i Placu Bohaterów.

Parametry techniczne sieci i urządzeń uzbrojenia terenu – projektuje się rozbudowę sieci zasilającej oświetlenie - wg oddzielnego opracowania.

Ukształtowanie terenu i układ zieleni - Teren charakteryzuje się 6-metrową różnicą wysokości pomiędzy częścią południowo-wschodnią i północno-zachodnią. Dla projektowanej inwestycji należy wykonać wycinkę 6 wskazanych drzew wg rys A1. Projektuje się nasadzenia kompensujące uzupełniające centralną aleję. Nieobjęte przez inwestycję obszary należy oczyścić z samosiejek i chwastów. Dla terenu cmentarza wykonać należy dokumentację inwentaryzacyjną alei i pozostałych drzew wraz z gospodarką drzewostanem, która powinna uwzględniać docelowe nasadzenia zastępcze po wyciętych drzewach oraz prace sanitarno-pielęgnacyjne w obrębie koron do wykonania.

4. Zestawienie powierzchni

– pow. projektowanej alei szutrowej	450,00 m^2
– pow. projektowanych utwardzeń granitowych	56,40 m^2
– pow. zieleni i nagrobków	9.463,00 m^2
– % powierzchnia utwardzeń	5,35%
– % powierzchnia biol. czynna proj.	94,92%

5. Informacje i dane

5.1. Ograniczenia lub zakazy w zabudowie i zagospodarowaniu terenu wynikające z aktów prawa miejscowego

Zagospodarowanie terenu inwestycji zaprojektowano w oparciu o wymogi zapisów miejscowego planu zagospodarowania przestrzennego terenu pod zabudowę mieszkaniową, usługi, komunikację i zieleń obejmujący Stare Miasto z otaczającym śródmieściem w Człuchowie, uchwalony Uchwałą Nr XX.142.2016 Rady Miejskiej w Człuchowie z dnia 31-05-2016r. (Dz. Urz. Województwa Pomorskiego z 2016-06-20, poz. 2242). Karta szczegółowa terenu: 57.ZC/ZP.

Teren inwestycji przeznaczony jest wg w/w MPZP na zieleń cmentarną i zieleń parkową.

Teren opracowania nie jest położony w otulinie parku krajobrazowego czy na terenie chronionego krajobrazu.

Według ustaleń ww. MPZP w granicach terenu obowiązują warunki zagospodarowania terenu i kształtowania zabudowy:

- obowiązuje nakaz zachowania i konserwacji elementów historycznego układu przestrzennego cmentarza → projektuje się konserwację nagrobków proboszczów, zachowanie centralnej alei i
- dopuszczalny wskaźnik powierzchni biologicznie czynnej min 50% → proj. inwestycja 94,92%

- zakaz lokalizacji reklam → nie projektuje się reklam
- obowiązuje zachowanie muru cmentarnego wraz z historycznymi granicami → projektuje się renowację muru w istniejących granicach

5.2. Informacja o wpisie do rejestru zabytków lub gminnej ewidencji zabytków lub lokalizacji na obszarze objętym ochroną konserwatorską

Teren działki podlega ochronie archeologiczno – konserwatorskiej Wojewódzkiego Konserwatora Zabytków. Wpisany jest do gminnej ewidencji zabytków i położony jest w strefie obserwacji archeologicznych „W III". Dokumentacja projektowa została pozytywnie uzgodniona z WUOZ w Gdańsku, delegatura w Słupsku (załącznik formalno – prawny nr 9 w części D opracowania).

5.3. Informacja na temat wpływu eksploatacji górniczej

Teren działki nie znajduje się w rejonie wpływu eksploatacji górniczej, ani na terenie górniczym.

5.4. Informacja o charakterze, cechach istniejących i przewidywanych zagrożeń dla środowiska oraz higieny i zdrowia użytkowników projektowanych obiektów budowlanych i ich otoczenia w zakresie zgodnym z przepisami odrębnymi:

Na terenie inwestycji nie występują czynniki zagrażające środowisku. Projektowany obiekt nie będzie oddziaływał negatywnie na środowisko i nie będą zagrażać higienie i zdrowiu jego użytkowników oraz użytkowników otoczenia.

Na terenie inwestycji nie występują obszary ograniczonego użytkowania ani strefy uciążliwości.

6. Dane dotyczące warunków ochrony przeciwpożarowej

Nie dotyczy

7. Inne niezbędne dane wynikające ze specyfiki, charakteru i stopnia skomplikowania obiektu budowlanego lub robót budowlanych

Dojazd pożarowy drogami gminnymi. Pozostałe warunki - nie dotyczy.

8. Informacja o obszarze oddziaływania obiektu

Wyznaczenia obszaru oddziaływania przedsięwzięcia dokonano w oparciu o art. 3 pkt. 20 Prawa budowlanego, który stanowi, że przez obszar oddziaływania obiektu należy rozumieć teren wyznaczony w otoczeniu obiektu budowlanego na podstawie przepisów odrębnych, wprowadzających związane z tym obiektem ograniczenia w zagospodarowaniu tego terenu.

Analizę obszaru oddziaływania obiektu przeprowadzono na podstawie niżej wymienionych aktów prawnych:

Lp.	Przepisy	Przepis / ograniczenia
1.	Ustawa z dnia 7 lipca 1994 r. Prawo budowlane (Dz. U. z 2022.1557)	art. 5 ust. 1 – projektowany obiekt nie doprowadzi do ograniczenia dla pobliskich terenów w zakresie zapewnienia im wskazanych w tym przepisie wymagań ogólnych

2.	Załącznik do Rozporządzenia Ministra Środowiska z dnia 14 czerwca 2007 r. w sprawie dopuszczalnych poziomów hałasu w środowisku (Dz. U. z 2014 r. poz. 112)	Określenie dopuszczalnych poziomów hałasu w zależności od rodzaju zabudowy – inwestycja nie powoduje przekroczenia dopuszczalnych poziomów hałasu
3.	Ustawa z dnia 23 lipca 2003 r. o ochronie zabytków i opiece nad zabytkami (Dz. U. z 2022 r., poz. 840)	Ograniczenia dotyczące zabudowy w otoczeniu zabytków (art. 9, art. 16, art. 17, art. 19) – obszar położony w strefie ochrony archeologiczno-konserwatorskiej
4.	Rozporządzenie Ministra Infrastruktury z dnia 6 lutego 2003 r. w sprawie bezpieczeństwa i higieny pracy podczas wykonywania robót budowlanych (Dz. U. 2003.47.401)	§ 21 ust. 2 – W projekcie zawarta jest informacja dotycząca bezpieczeństwa i ochrony zdrowia
5.	Ustawa o planowaniu i zagospodarowaniu przestrzennym (Dz. U. z 2021.0.741) lub Decyzja o warunkach zabudowy	Inwestycja jest zgodna z MPZP
6.	Rozporządzenie Ministra Infrastruktury z dnia 12 kwietnia 2002r. w sprawie warunków technicznych jakim powinny odpowiadać budynki i ich usytuowanie (Dz. U. z 2018 r. poz. 1202 z późniejszymi zmianami)	Usytuowanie obiektu z uwagi na przesłanianie i Zacienienie (§13; §60) Miejsca gromadzenia odpadów stałych (§23) Studnie i zbiorniki bezodpływowe (§31, §36, §38) Zieleń i urządzenia rekreacyjne (§40) Bezpieczeństwo pożarowe (§271, §272, §273) Usytuowanie budynku na działce budowlanej w stosunku do granic tej działki (§12)

Po przeprowadzeniu analizy obszaru oddziaływania przedsięwzięcia dokonanej w oparciu o art. 3 pkt. 20 Prawa budowlanego, stwierdzono że obszar oddziaływania obiektu nie wykracza poza działki numer 11/1, 30/29, 30/42, 30/48, 32 i 39 objęte opracowaniem i należące do Inwestora.

Opracował:

mgr inż. arch. Piotr Adamowski
uprawnienia budowlane w specjalności architektonicznej
do projektowania bez ograniczeń
PO/KK/227/2008

Człuchów, 20 lipca 2023r.

A.II ZAGOSPODAROWANIE TERENU – CZĘŚĆ RYSUNKOWA

PROJEKT ZAGOSPODAROWANIA TERENU

DZ. NR EWID. 11/1, 30/29, 30/42, 30/48, 32 W CZŁUCHOWIE

Obiekt: RENOWACJA STAREGO CMENTARZA W CZŁUCHOWIE

Adres inwestycji: 77-300 CZŁUCHÓW, UL. ŚREDNIA / PL. BOHATERÓW
DZ. NR EWID. 11/1, 30/29, 30/42, 30/48, 32

Inwestor: GMINA MIEJSKA CZŁUCHÓW
77-300 CZŁUCHÓW, AL. WOJSKA POLSKIEGO 1

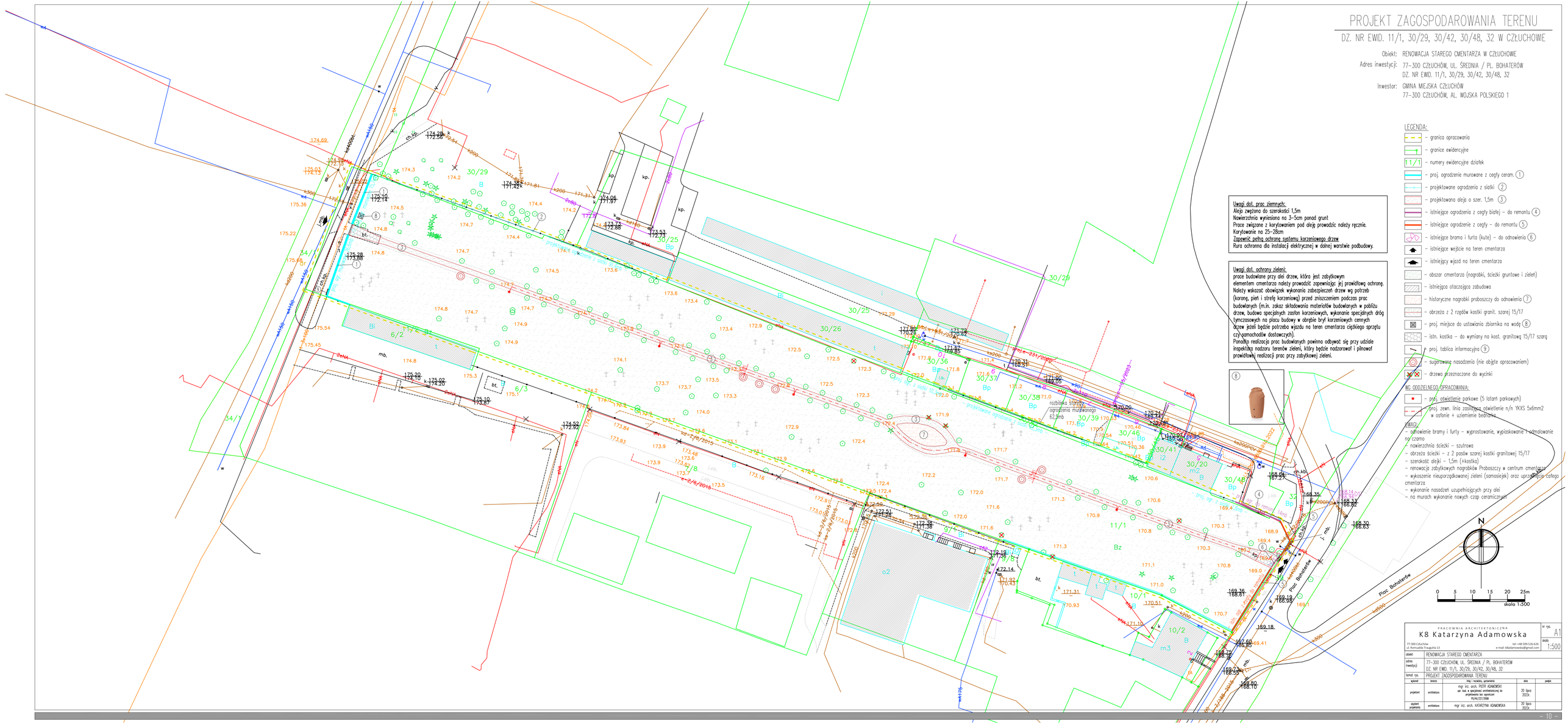

Uwagi dot. prac ziemnych:
Aleja zwężona do szerokości 1,5m
Nawierzchnia wyniesiona na 3-5cm ponad grunt
Prace związane z korytowaniem pod aleję prowadzić należy ręcznie.
Korytowanie na 25-28cm
Zapewnić pełną ochronę systemu korzeniowego drzew
Rura ochronna dla instalacji elektrycznej w dalnej warstwie podbudowy.

Uwagi dot. ochrony zieleni:
prace budowlane przy alei drzew, która jest zabytkowym elementem cmentarza należy prowadzić zapewniając jej prawidłową ochronę. Należy wskazać obowiązek wykonania zabezpieczeń drzew wg potrzeb (koronę, pień i strefę korzeniową) przed zniszczeniem podczas prac budowlanych (m.in. zakaz składowania materiałów budowlanych w pobliżu drzew, budowa specjalnych zasłon korzeniowych, wykonanie specjalnych dróg tymczasowych na placu budowy w obrębie brył korzeniowych cennych
Jeżeli będzie potrzeba wjazdu na teren cmentarza ciężkiego sprzętu czy samochodów dostawczych).
Ponadto realizacja prac budowlanych powinno odbywać się przy udziale inspektora nadzoru terenów zieleni, który będzie nadzorował i pilnował prawidłowej realizacji prac przy zabytkowej zieleni.

8

LEGENDA:

- granica opracowania
- granice ewidencyjne
- 11/1 – numery ewidencyjne działek
- proj. ogrodzenie murowane z cegły ceram. 1
- projektowane ogrodzenia z siatki 2
- projektowana aleja o szer. 1,5m 3
- istniejące ogrodzenia z cegły białej – do remontu 4
- istniejące ogrodzenie z cegły – do remontu 5
- istniejące brama i furta (kute) – do odnowienia 6
- istniejące wejście na teren cmentarza
- istniejący wjazd na teren cmentarza
- obszar cmentarza (nagrobki, ścieżki gruntowe i zieleń)
- istniejąca otaczająca zabudowa
- historyczne nagrobki proboszczy do odnowienia 7
- obrzeża z 2 rzędów kostki granit. szarej 15/17
- proj. miejsce do ustawiania zbiornika na wodę 8
- istn. kostka – do wymiany na kost. granitową 15/17 szarą
- proj. tablica informacyjna 9
- sugerowane nasadzenia (nie objęte opracowaniem)
- drzewo przeznaczone do wycinki

WG ODDZIELNEGO OPRACOWANIA:

- proj. oświetlenie parkowe (5 latarń parkowych)
- proj. zewn. linia zasilająca oświetlenie n/n YKXS 5x6mm2 w osłonie + uziemienie bednarka

UWAGI:
- odnowienie bramy i furty – wyprostowanie, wypiaskowanie i odmalowanie na czarno
- nawierzchnia ścieżki – szutrowa
- obrzeża ścieżki – z 2 pasów szarej kostki granitowej 15/17
- szerokość dróżki – 1,5m (+kostka)
- renowacja zabytkowych nagrobków Proboszczy w centrum cmentarza
- wykoszenie nieuporządkowanej zieleni (samosiejek) oraz uprzątnięcie całego cmentarza
- wykonanie nasadzeń uzupełniających przy alei
- na murach wykonanie nowych czap ceramicznych

PRACOWNIA ARCHITEKTONICZNA
K8 Katarzyna Adamowska
77-300 Człuchów
ul. Romualda Traugutta 13
tel.+48 509-526-624
e-mail: k8adamowska@gmail.com

nr rys. A1
skala 1:500

obiekt	RENOWACJA STAREGO CMENTARZA
adres inwestycji	77-300 CZŁUCHÓW, UL. ŚREDNIA / PL. BOHATERÓW DZ. NR EWID. 11/1, 30/29, 30/42, 30/48, 32
tytuł rys.	PROJEKT ZAGOSPODAROWANIA TERENU

wykonał	branża	imię i nazwisko, uprawnienia	data	podpis
projektant	architektura	mgr inż. arch. PIOTR ADAMOWSKI upr. bud. w specjalności architektonicznej do projektowania bez ograniczeń PL/KA/2211/2008	20 lipca 2023r.	
projektant projektanta	architektura	mgr inż. arch. KATARZYNA ADAMOWSKA	20 lipca 2023r.	

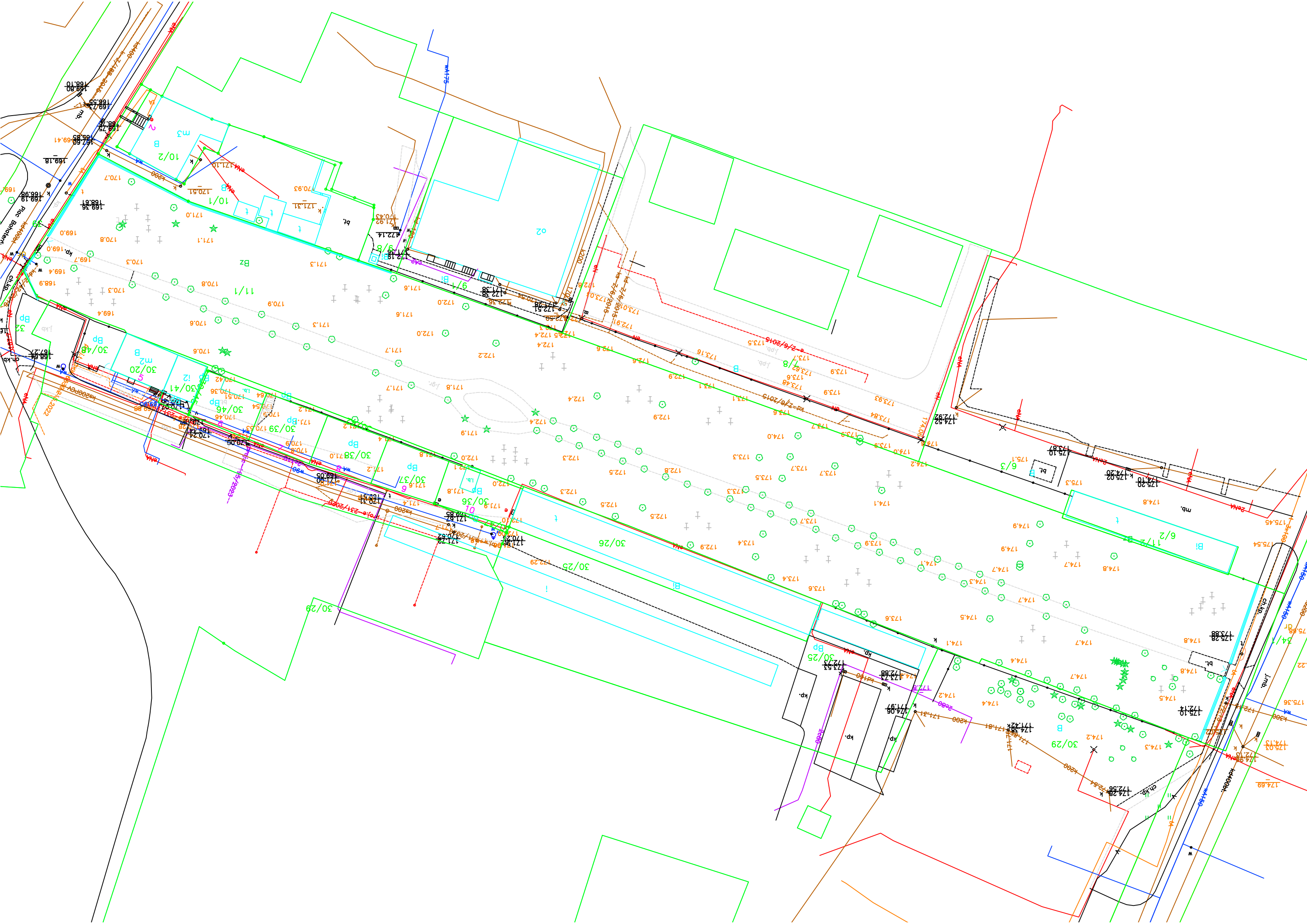

B. PROJEKT ELEMENTÓW ARCHITEKTONICZNYCH

BI. PROJEKT ELEMENTÓW ARCHITEKTONICZNYCH – CZĘŚĆ OPISOWA

1. Rodzaj i kategoria obiektu budowlanego będącego przedmiotem zamierzenia budowlanego

Przedmiotem opracowania jest projekt budowlany obejmujący:
I. Wykonanie robót budowlanych polegających na remoncie istniejącego cmentarza:
- remont ogrodzenia w okół cmentarza
- remont istniejących bram i furt
- remont zabytkowych nagrobków
- instalacja tablicy informacyjnej

II. Wykonanie robót budowlanych polegających na utwardzeniu powierzchni gruntu na działce bud.:
- wykonanie alei parkowej

w ramach renowacji Starego Cmentarza w Człuchowie

Adres inwestycji: 77-300 Człuchów, ul. Średnia / Pl. Bohaterów, dz. nr ewid. 11/1, 30/29, 30/42, 30/48, 32 I 39. Kategoria obiektu budowlanego: VI.

2. Zamierzony sposób użytkowania oraz program użytkowy obiektu

Zgodnie z założeniami Inwestora nie zmieni się sposób użytkowania obiektu - cmentarz.

3. Szczegółowy zakres robót

3.1. Remont ogrodzenia z cegły

Projektuje się remont ogrodzenia z cegły wapienno – piaskowej polegający na rozebraniu istniejącego ogrodzenia (bez rozbiórki fundamentu) i w jego miejscu wykonaniu nowego z cegły ceramicznej pełnej. Przewiduje się je w miejscu istniejących ogrodzeń z cegły wapienno – piaskowej, tj: wzdłuż północno – zachodniej granicy cmentarza z zakrętem pod kątem ok 90° i dochodzącym do ciągu garaży indywidualnych.

Ogrodzenie projektuje się z cegły ceramicznej pełnej, murowanej na zaprawie cementowo – wapiennej, posadowionej na istn. fundamentach i o wysokości obecnie istniejącego ogrodzenia.

Słupy o wymiarach 25x25cm, murowane z cegły ceramicznej pełnej, usztywniające nowe ogrodzenie mają zostać posadowione na istn. stopie fundamentowej. Słupy przekryte mają zostać prefabrykowanymi czapami ceramicznymi o wymiarach, które należy mocować na zaprawie cementowo – wapiennej. Pod czapą należy wykonać izolację przeciwwodną z papy. W słupach przeznaczonych do montażu bramy wjazdowej osadzać należy za pomocą kotew wklejanych zawiasy stalowe z możliwością regulacji położenia skrzydła bramowego.

Przęsła pomiędzy słupami o szerokości 12cm, wykonane mają zostać z cegły ceramicznej pełnej, murowanej na zaprawie cementowo – wapiennej. Słupy projektowane są w rozstawie od 3m do 3,7m – wg części rysunkowej. Przęsła posadowione mają być na istn. podwalinie. W przęsłach w spoinie po 2 i przed ostatnią warstwą cegieł umieścić należy pręty zbrojące Ø6 na całej długości ogrodzenia. Zwrócić należy uwagę na ciągłość zbrojenia pomiędzy podwalinami i słupami.

W ogrodzeniu północno – zachodnim osadzić należy bramę dwuskrzydłową, kutą i malowaną w kolorze czarnym (RAL9005). Wymiary bramy 2x 145cm, wysokość od 125cm do 153cm. Do osadzenia bramy wykorzystać należy zawiasy regulowane wklejone w słupy ogrodzenia. Bramę wykonać należy wg załączonego w części rysunkowej szkicu. Nawiązywać ma ona stylistycznie do już istniejącej bramy w południowo – wschodnim wejściu. Bramę wyposażyć należy w zamek oraz blokady u dołu. Rozstaw prętów w bramie 145mm. Główną konstrukcję nośną skrzydeł przewiduje się z podwójnych płaskowników o szerokości 50mm. Na skrzydłach przewiduje się elementy ozdobne w postaci zagiętych na końcach krzyży wymiarach 170x170mm.

3.2. Remont ogrodzenia z siatki

Przewiduje się remont ogrodzenia z siatki polegający na demontażu istniejącego ogrodzenia z siatki wraz z fundamentowaniem oraz w jego miejscu wykonanie nowego, na nowych słupkach.

Nowe ogrodzenie wykonać z siatki o oczkach 60x60mm, z prętów grubości Ø2,0/3,2, powlekanej PCV w kolorze czarnym i wysokości 125cm. Siatkę mocować do słupków za pomocą uchwytów systemowych.

Słupki o przekroju 60x60mm (alternatywnie okrągłe o średnicy 60mm) i grubości ścianki 3mm. Słupki stalowe, powlekane PCV kolorze czarnym. Wysokość słupka 200cm. Słupki fundamentować w gruncie na

głębokość 80cm – wymiar stopy fundamentowej 30x30x80cm. Beton na stopy fundamentowe klasy C16/20. Słupki wyposażyć w systemowe przelotki, czapki i mocowania. Każde zakończenie ogrodzenia należy dodatkowo zaopatrzyć w słupek klinujący zamocowany pod kątem 30° i mocowany w stopie fundamentowej (o wym. 30x30x60cm). Co mniej więcej 10 słupek (czyli 25mb ogrodzenia) należy słupek ogrodzeniowy usztywnić obukierunkowo za pomocą dwóch słupków klinujących zamocowanych pod kątem 30° i mocowanych w stopach fundamentowych (o wym. 30x30x60cm). Słupek kończący – przy ogrodzeniu z cegły fundamentować należy wspólnie z ogrodzeniem z cegły – zgodnie z częścią rysunkową.

3.3. Remont bramy i furty w ogrodzeniu z cegły (płd.-wsch.)

Przewiduje się remont bramy oraz furty w południowo – wschodnim wejściu. Remont polegać ma na zdemontowaniu bramy i furty, wyprostowaniu krzywych elementow oraz wypiaskowaniu i odmalowaniu proszkowym w kolorze czarnym (RAL9005), a następnie zamontowaniu w pierwotnym miejscu.

3.4. Wykonanie alei parkowej

W osi cmentarza zlokalizowana jest aleja o zmiennej szerokości 2,5-3,5m o nawierzchni piaskowej. Planuje się wykonanie w jej miejscu nowej alei o szerokości 1,5m. Zmniejszenie szerokości alei ma na celu odejście od rosnących wzdłuż alei drzew i ich korzeni. Cała aleja ma zostać wyniesiona o 3-5cm ponad istniejący teren. W związku z tym korytowanie przewiduje się tylko na głębokość 25-28cm i zostanie ono wykonane ręcznie. Pozwoli to uniknąć naruszenia systemu korzeniowego drzew.

Projektuje się aleję z nawierzchni szutrowej zamkniętą w obrzeża z 2 rzędów kostki granitowej 15/17. Szczegóły nawierzchni i osadzenia obrzeży wg części rysunkowej (rys. A2).

W dolnej warstwie podbudowy alei planowane jest umieszczenie rury osłonowej na kabel zasilający latarnie parkowe. Rozwiązanie to ogranicza praktycznie do zera potencjalne uszkodzenia systemu korzeniowego drzew.

3.5. Wykonanie utwardzeń terenu przy wejściach

Projektuje się wykonanie w miejscu istniejących utwardzeń z polbruku (w obrębie obu wejść na cmentarz) utwardzeń z kostki granitowej klasy 15/17 , które nawiążą do charakteru cmentarza. Szczegóły nawierzchni wg części rysunkowej (rys. A2).

3.6. Remont zabytkowych nagrobków

Projektuje się remont zabytkowych nagrobków polegający na renowacji:

<u>I. Krzyży żeliwnych:</u>

1) Delikatnie oczyścić krzyże szczotkami metalowymi lub papierem ściernym z produktów korozji. Należy zrobić to bardzo dokładnie, żeby wyeliminować ją całkowicie z powierzchni zabytku; nie wolno zniwelować profili, wypukłości oraz inskrypcji. Jeżeli na powierzchni występuje polichromia i/lub złocenia to nie wolno czyścić mechanicznie. Jedynie stabilizujemy produkty korozji za pomocą środków chemicznych.
2) Przetrzeć rozpuszczalnikiem (jeżeli nie ma polichromii)
3) Po oczyszczeniu pokryć odkładem, a następnie pomalować czarną farbą (wyłączając miejsca z zachowaną polichromią i/lub złoceniami)
4) Krzyż żeliwny po oczyszczeniu pokryć środkiem konserwującym

<u>II. Nagrobków z kamienia lub sztucznego kamienia</u>

Należy zachować ostrożność, ponieważ materiał może być bardzo kruchy i zwietrzały.
1) Dokładne oczyszczenie z zabrudzeń, mchów oraz porostów (za pomocą pary wodnej, wodą i delikatnie oczyścić szczotkami ryżowymi). Jeżeli odspaja się struktura nagrobka, to należy działać mniej inwazyjnie.
2) Odsalanie metodą kompresów celulozowych
3) Dezynsekcja
4) Przeprowadzenie hydrofobizacji

<u>III. Elementów drewnianych</u>

1) Dezynsekcja i dezynfekcja preparatami przeciw owadom i grzybom
2) Wzmocnienie i impregnacja struktury drewna

Wszystkie powyższe czynności powinny być skonsultowane z konserwatorem dzieł sztuki o specjalności konserwacja elementów i detali architektonicznych.

3.7. Projektowana tablica informacyjna

Zgodnie z wytycznymi Inwestora zaprojektowano instalację tablicy informacyjnej o dotacji ze środków zewnętrznych. Technologia projektowanego obiektu tradycyjna, PCV i stalowa. Tablica instalowana będzie na ogrodzeniu od strony północnej.

tablica: płyta wykonana z PCV gr. 3mm i wymiarach 120x180cm

4. Projektowane rozwiązania wykońeniowe

4.1. Izolacje przeciwwilgociowe i przeciwwodne

Izolacja muru z papy bitumicznej układanej z zakładami o szer. min. 15cm
Impregnacja nagrobków i elementów stalowych oraz żeliwnych.

4.2. Wykończenia zewnętrzne i kolorystyka

Mur z cegły

- ściany muru z cegły – w kolorze naturalnym – cegłę impregnować jednoskładnikowym lakierem poliuretanowym do powierzchni mineralnych, np. MONOGRAFF lub równoważnym w kolorze bezbarwnym (matowym)
- cokoły (podwaliny) ogrodzenia – zacierane i impregnowane jednoskładnikowym lakierem poliuretanowym do powierzchni mineralnych w kolorze bezbarwnym (matowym)
- daszki słupków – ceramiczne w kolorze ceglastym
- spoiny muru i przęseł – w kolorze naturalnym (szarym)

Ogrodzenie z siatki

- siatka powlekana PCV w kolorze czarnym
- słupki powlekane PCV w kolorze czarnym

Alejka

- posadzka w kolorze naturalnym kruszywa (odcienie beżu i szarości)
- obrzeża i nawierzchnie granitowe - szare

Remontowana brama i furta oraz nowoprojektowana brama

- wszelkie elementy stalowe malowane w kolorze czarnym - RAL9005

Projektowana tablica informacyjna

- wszelkie elementy stalowe malowane w kolorze czarnym - RAL9005

Opracował:

mgr inż. arch. Piotr Adamowski
uprawnienia budowlane w specjalności architektonicznej
do projektowania bez ograniczeń
PO/KK/227/2008

Człuchów, 20 lipca 2023r.

BII. PROJEKT ELEMENTÓW ARCHITEKTONICZNYCH – CZĘŚĆ RYSUNKOWA

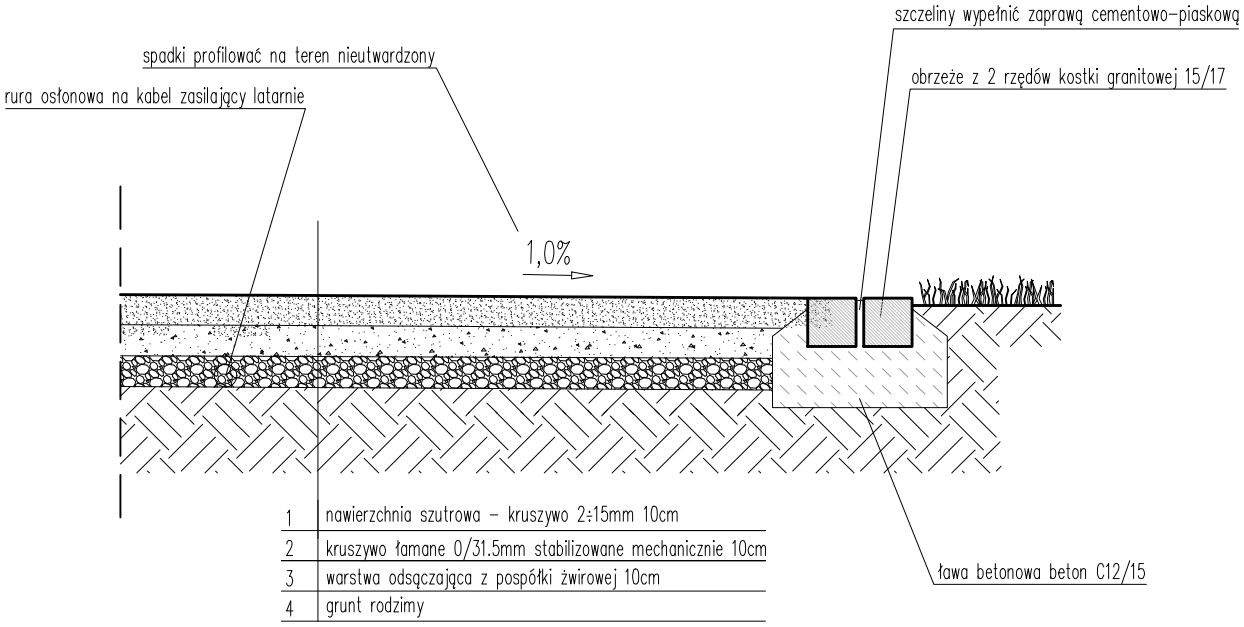

1	nawierzchnia szutrowa – kruszywo 2÷15mm 10cm
2	kruszywo łamane 0/31.5mm stabilizowane mechanicznie 10cm
3	warstwa odsączająca z pospółki żwirowej 10cm
4	grunt rodzimy

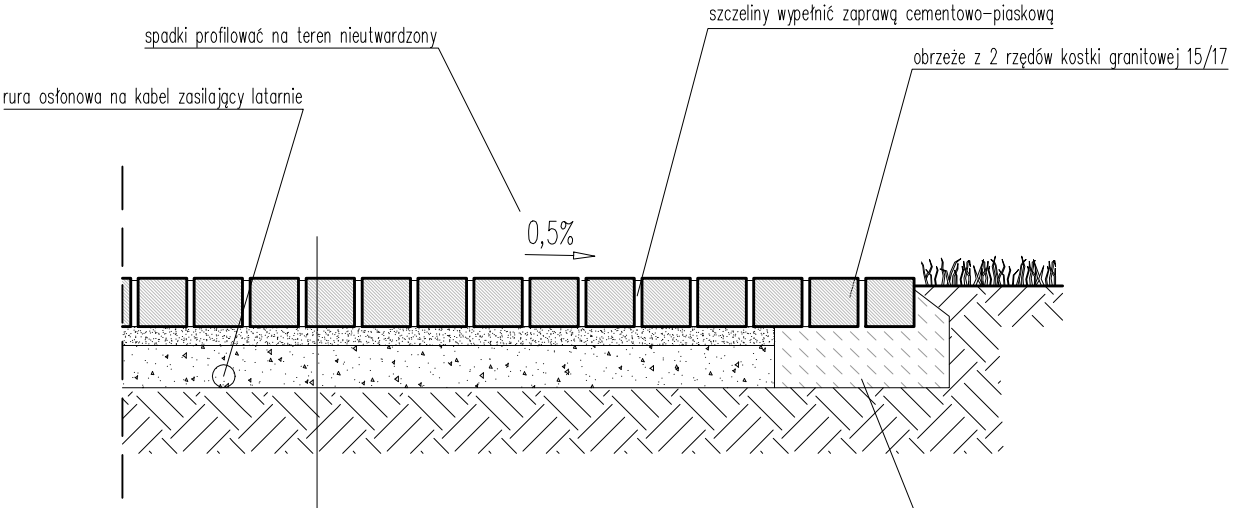

1	kostka granitowa 15/17 16cm
2	podsypka piaskowo-cementowa (4:1) 4cm
3	podbudowa z kruszywa łamanego o frakcji 0/31.5mm 15cm
4	grunt rodzimy

PRACOWNIA ARCHITEKTONICZNA
K8 Katarzyna Adamowska
77-300 Człuchów
ul. Romualda Traugutta 13
tel: +48 509-526-626
e-mail: k8adamowska@gmail.com

nr rys. A2

skala 1:20

obiekt	RENOWACJA STAREGO CMENTARZA
adres inwestycji	77-300 CZŁUCHÓW, UL. ŚREDNIA / PL. BOHATERÓW DZ. NR EWID. 11/1, 30/29, 30/42, 30/48, 32
temat rys.	PRZEKRÓJ PRZEZ NAWIERZCHNIE

wykonał	branża	imię i nazwisko, uprawnienia	data	podpis
projektant	architektura	mgr inż. arch. PIOTR ADAMOWSKI upr. bud. w specjalności architektonicznej do projektowania bez ograniczeń PO/KK/227/2008	20 lipca 2023r.	
asystent projektanta	architektura	mgr inż. arch. KATARZYNA ADAMOWSKA	20 lipca 2023r.	

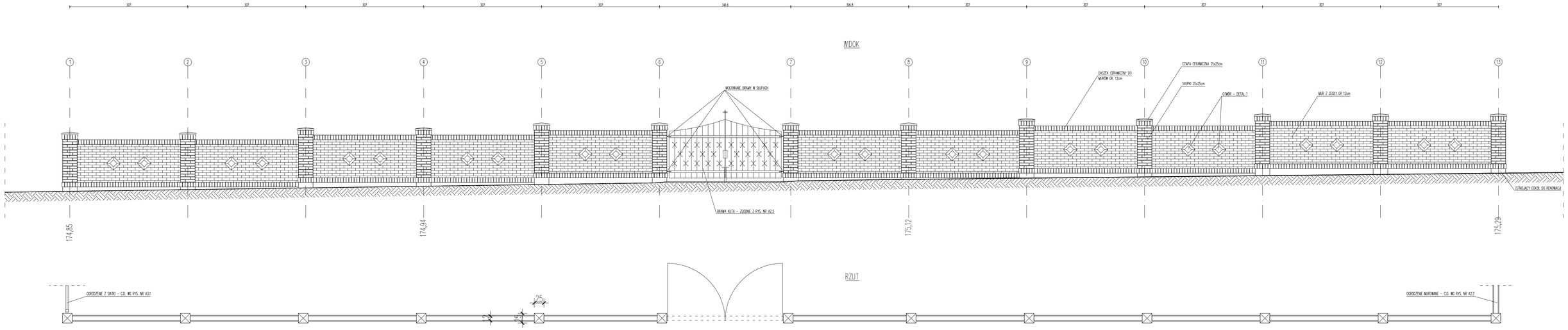

UWAGA:
- wymiary sprawdzać i pasować na budowie
- mur z cegły gr. 12cm
- cokół istniejący do oczyszczenia i uzupełnienia

0 0,5 1,0 1,5 2,0 2,5m
skala 1:50

PRACOWNIA ARCHITEKTONICZNA K8 Katarzyna Adamowska 77-300 Człuchów ul. Romualda Traugutta 13 tel.:+48 509-526-626 e-mail: kbadamowska@gmail.com			nr rys.	A3
			skala	1:50
obiekt	RENOWACJA STAREGO CMENTARZA			
adres inwestycji	77-300 CZŁUCHÓW, UL. ŚREDNIA / PL. BOHATERÓW DZ. NR EWID. 11/1, 30/29, 30/42, 30/48, 32			
temat rys.	OGRODZENIE MUROWANE Z CEGŁY (1) – WIDOK OD STRONY UL. ŚREDNIEJ			
wykonał	branża	imię i nazwisko, uprawnienia	data	podpis
projektant	architektura	mgr inż. arch. PIOTR ADAMOWSKI upr. bez ograniczeń zawodowych do projektowania bez ograniczeń PDWK/207/2006	20 lipca 2023r.	
inwestor projektanta	architektura	mgr inż. arch. KATARZYNA ADAMOWSKA	20 lipca 2023r.	

WIDOK

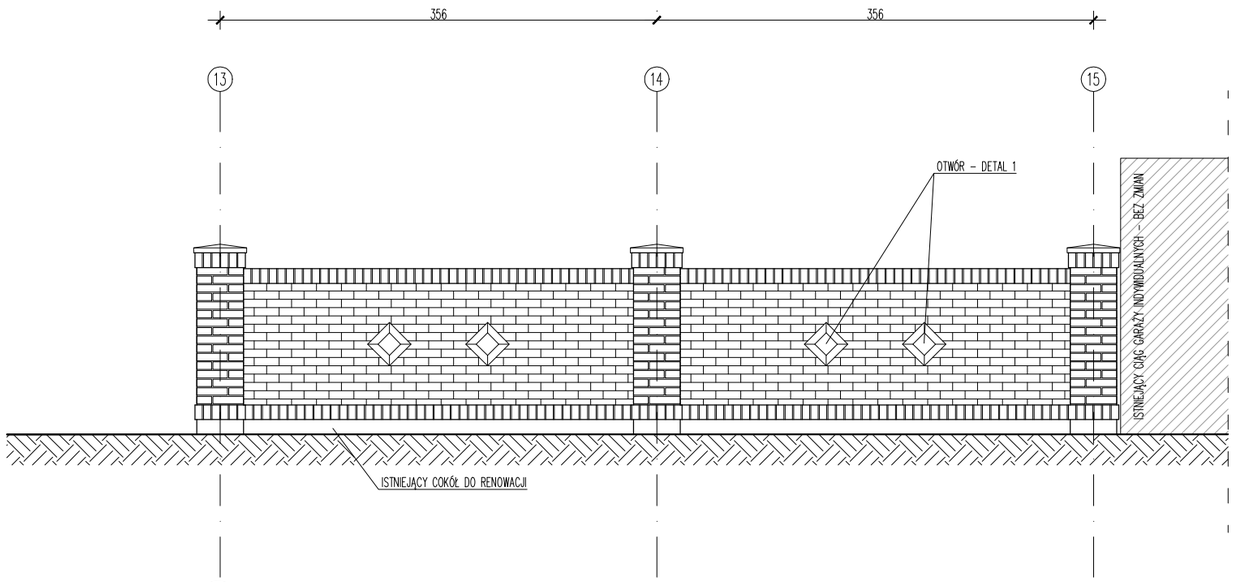

175,29

OGRODZENIE MUROWANE – C.D. WG RYS. NR A2.1

RZUT

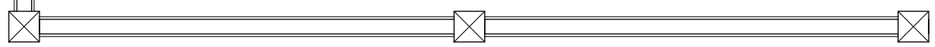

0 0,5 1,0 1,5 2,0 2,5m

skala 1:50

PRACOWNIA ARCHITEKTONICZNA

K8 Katarzyna Adamowska

77-300 Człuchów
ul. Romualda Traugutta 13

tel: +48 509-526-626
e-mail: k8adamowska@gmail.com

nr rys. A4

skala 1:50

obiekt	RENOWACJA STAREGO CMENTARZA
adres inwestycji	77–300 CZŁUCHÓW, UL. ŚREDNIA / PL. BOHATERÓW DZ. NR EWID. 11/1, 30/29, 30/42, 30/48, 32
temat rys.	OGRODZENIE MUROWANE Z CEGŁY (II) – WIDOK OD STRONY UL. ŚREDNIEJ

wykonał	branża	imię i nazwisko, uprawnienia	data	podpis
projektant	architektura	mgr inż. arch. PIOTR ADAMOWSKI upr. bud. w specjalności architektonicznej do projektowania bez ograniczeń PO/KK/227/2008	20 lipca 2023r.	
asystent projektanta	architektura	mgr inż. arch. KATARZYNA ADAMOWSKA	20 lipca 2023r.	

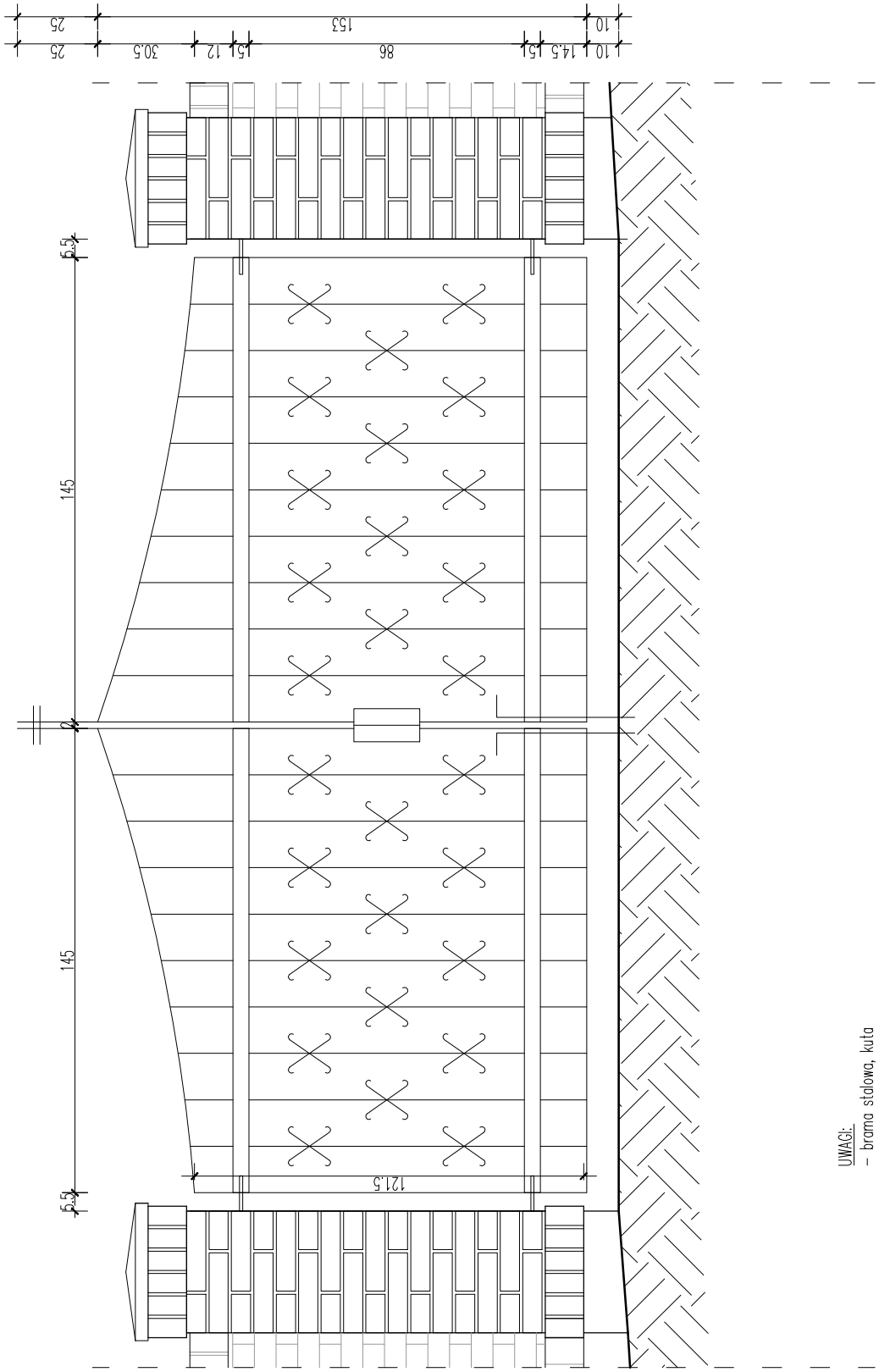

UWAGI:
- brama stalowa, kuta
- piaskowana i malowana proszkowo w kolorze czarnym RAL9005
- bramę mocować na zawiasach z możliwością regulacji
- wrota wyposażyć w zamknięcie na klucz
- dodatkowo u dołu bramę wyposażyć w blokadę
- wymiary sprawdzić i pasować na budowie po wymurowaniu słupków

0 0,2 0,4 0,6 0,8 1,0m

skala 1:20

PRACOWNIA ARCHITEKTONICZNA
K8 Katarzyna Adamowska
77-300 Człuchów
ul. Romualda Traugutta 13
tel: +48 509-526-626
e-mail: k8adamowska@gmail.com

nr rys. A5

skala 1:20

obiekt	RENOWACJA STAREGO CMENTARZA
adres inwestycji	77-300 CZŁUCHÓW, UL. ŚREDNIA / PL. BOHATERÓW DZ. NR EWID. 11/1, 30/29, 30/42, 30/48, 32
temat rys.	WZÓR BRAMY WJAZDOWEJ KUTEJ – OD STRONY UL. ŚREDNIEJ

wykonał	branża	imię i nazwisko, uprawnienia	data	podpis
projektant	architektura	mgr inż. arch. PIOTR ADAMOWSKI upr. bud. w specjalności architektonicznej do projektowania bez ograniczeń PO/KK/227/2008	20 lipca 2023r.	
asystent projektanta	architektura	mgr inż. arch. KATARZYNA ADAMOWSKA	20 lipca 2023r.	

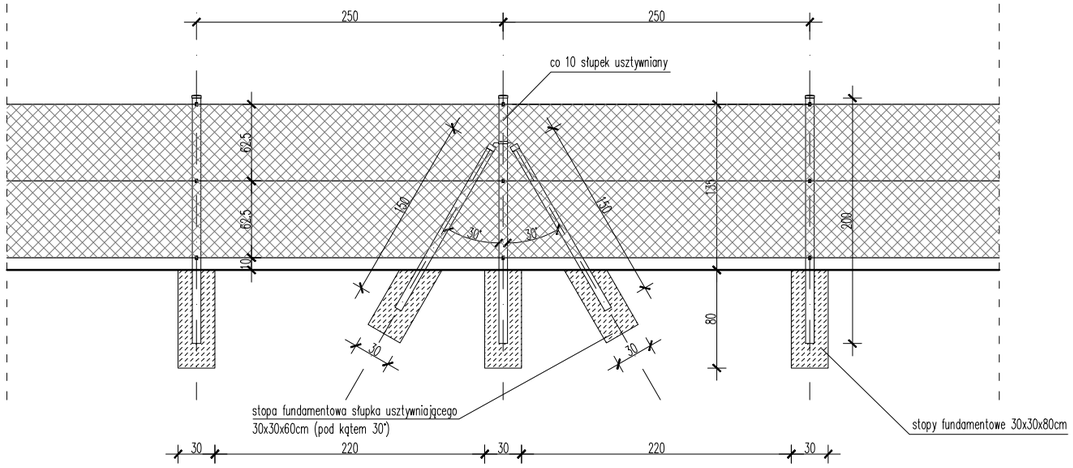

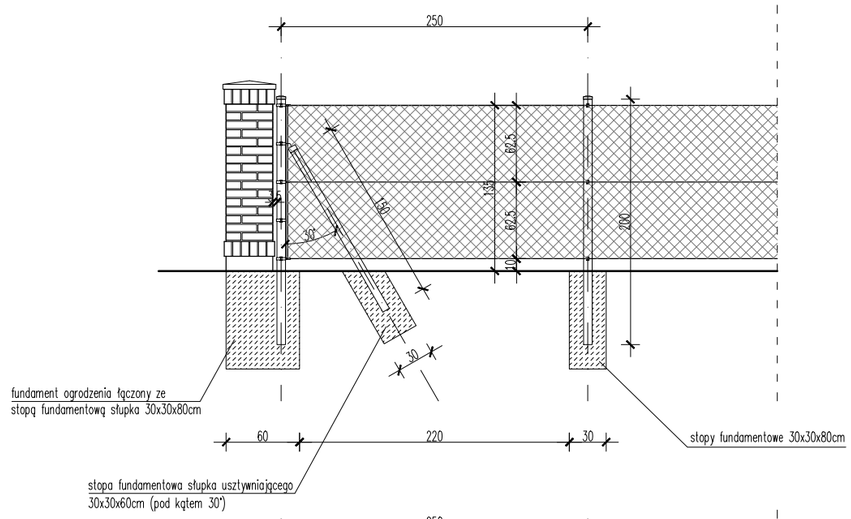

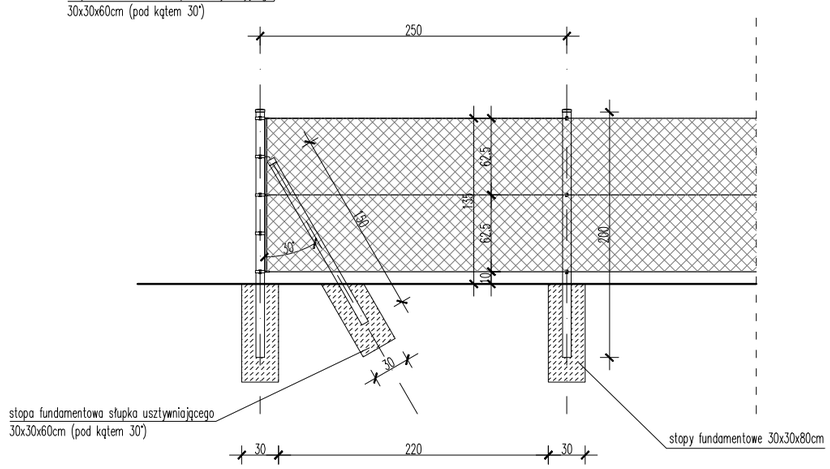

UWAGI:
- rozstaw słupków nośnych ogrodzenia około 250cm
- słupki stalowe 70x70mm, ocynkowane ogniowo, powlekane w kolorze czarnym
- osprzęt ogrodzenia (zaślepki, uchwyty, mocowania, itp.) w kolorze czarnym
- siatka o wysokości 125cm, o oczkach 60x60mm, drut 1,8/3,0mm w kolorze czarnym
- beton na fundament klasy C16/20
- wymiary sprawdzić i pasować na budowie

0 0,5 1,0 1,5 2,0 2,5m

skala 1:50

PRACOWNIA ARCHITEKTONICZNA
K8 Katarzyna Adamowska
77-300 Człuchów
ul. Romualda Traugutta 13
tel: +48 509-526-626
e-mail: k8adamowska@gmail.com

nr rys. A6

skala 1:50

obiekt	RENOWACJA STAREGO CMENTARZA
adres inwestycji	77-300 CZŁUCHÓW, UL. ŚREDNIA / PL. BOHATERÓW DZ. NR EWID. 11/1, 30/29, 30/42, 30/48, 32
temat rys.	OGRODZENIE Z SIATKI

wykonał	branża	imię i nazwisko, uprawnienia	data	podpis
projektant	architektura	mgr inż. arch. PIOTR ADAMOWSKI upr. bud. w specjalności architektonicznej do projektowania bez ograniczeń PO/KK/227/2008	20 lipca 2023r.	
asystent projektanta	architektura	mgr inż. arch. KATARZYNA ADAMOWSKA	20 lipca 2023r.	

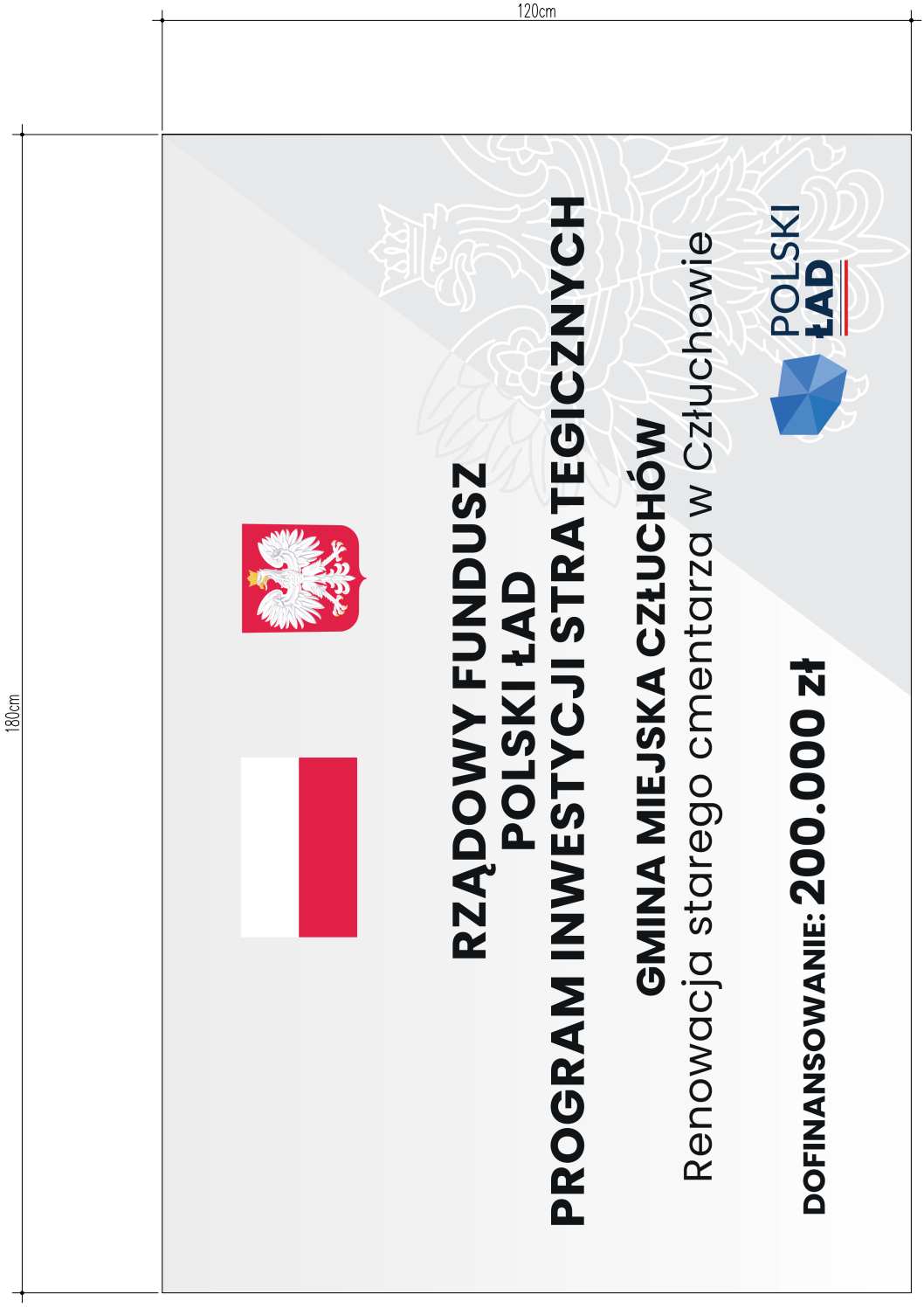

UWAGA:
Opis na tablicy wskazano poglądowo.

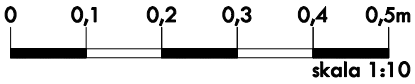

PRACOWNIA ARCHITEKTONICZNA
K8 Katarzyna Adamowska
77-300 Człuchów
ul. Romualda Traugutta 13
tel: +48 509-526-626
e-mail: k8adamowska@gmail.com

nr rys. A7
skala 1:10

obiekt	RENOWACJA STAREGO CMENTARZA
adres inwestycji	77-300 CZŁUCHÓW, UL. ŚREDNIA / PL. BOHATERÓW DZ. NR EWID. 11/1, 30/29, 30/42, 30/48, 32
temat rys.	TABLICA – WZÓR

wykonał	branża	imię i nazwisko, uprawnienia	data	podpis
projektant	architektura	mgr inż. arch. PIOTR ADAMOWSKI upr. bud. w specjalności architektonicznej do projektowania bez ograniczeń PO/KK/227/2008	20 lipca 2023r.	
asystent projektanta	architektura	mgr inż. arch. KATARZYNA ADAMOWSKA	20 lipca 2023r.	

C. INFORMACJA DOTYCZĄCA BIOZ

ADAMOWSCY
pracownia architektoniczna

ul. Romualda Traugutta 13
77-300 Człuchów

INFORMACJA DOT.BEZPIECZEŃSTWA I OCHRONY ZDROWIA

Nazwa zamierzenia budowlanego: *Kategoria obiektu budowlanego:* ***VI***

I. WYKONANIE ROBÓT BUDOWLANCH POLEGAJĄCYCH NA REMONCIE ISTNIEJĄCEGO CMENTARZA, W TYM:
- REMONT OGRODZENIA W OKÓŁ CMENTARZA
- REMONT ISTNIEJĄCYCH BRAM I FURT
- REMONT ZABYTKOWYCH NAGROBKÓW
- INSTALACJA TABLICY INFORMACYJNEJ
II. WYKONANIE ROBÓT BUDOWLANCH POLEGAJĄCYCH NA UTWARDZENIU POWIERZCHNI GRUNTU NA DZIAŁCE BUD.:
- WYKONANIE ALEI PARKOWEJ
W RAMACH RENOWACJI STAREGO CMENTARZA W CZŁUCHOWIE

Adres obiektu budowlanego:

77-300 CZŁUCHÓW, UL. ŚREDNIA / PLAC BOHATERÓW

Nazwa jednostki ewidencyjnej, nazwa i numer obrębu ewidencyjnego oraz numery działek ewidencyjnych, na których obiekt jest usytuowany:

MIASTO CZŁUCHÓW [220301_1], OBR. CZŁUCHÓW - MIASTO [0002], DZ. NR 11/1, 30/29, 30/42, 30/48, 32

Imię i nazwisko inwestora oraz jego adres:

GMINA MIEJSKA CZŁUCHÓW
77-300 CZŁUCHÓW, AL. WOJSKA POLSKIEGO 1

Projektant br. architektonicznej:

mgr inż. arch. PIOTR ADAMOWSKI
uprawnienia budowlane w specjalności architektonicznej
do projektowania bez ograniczeń
PO/KK/227/2008

Adres sporządzającego:

77-300 Człuchów
ul. Romualda Traugutta 13

Człuchów, 20 lipca 2023 r.

Wstęp

Informacja dotycząca bezpieczeństwa i ochrony zdrowia została stworzona celem:

- Spełnienia wymogów BHP
- Usprawnienia procesów wdrażania wytycznych BHP w trakcie realizacji obiektu
- Sugestii projektanta o grożących niebezpieczeństwach mających ułatwić kierownikowi budowy sporządzenie planu BIOZ, w przypadku gdy jest on wymagany przepisami szczególnymi

Zakres i kolejność robót

Realizacja obiektu przebiegać będzie w następującej kolejności:

- przygotowanie zaplecza budowy
- wykopy i przekopy dla budowy sieci
- roboty ziemne i fundamentowe, betonowe
- roboty murarskie
- roboty betonowe
- roboty instalacyjne elektryczne
- roboty instalacyjne sanitarne
- roboty montażowe
- roboty tynkarskie
- roboty podłogowe
- roboty glazurnicze
- roboty malarskie i inne wykończeniowe
- wykonanie chodników, dojazdów oraz wyrównanie i uporządkowanie terenu

Wymieniony wyżej zakres robót i poszczególne etapy muszą być wzajemnie koordynowane i mogą przebiegać równocześnie lub być od siebie zależne. Przygotowując miejsca prowadzenia robót należy zapoznać się z dokumentacją wszystkich branż.

Wykaz elementów zagospodarowania mogących stwarzać zagrożenie

Teren przeznaczony pod budowę wraz z infrastrukturą jest zabudowany oraz nie zadrzewiony. Nie ma istniejących elementów mogących stwarzać zagrożenie. Elementami mogącymi stwarzać potencjalne zagrożenia są jedynie roboty budowlane przy projektowanym obiekcie. Przewiduje się następujące zagrożenia podczas realizacji robót budowlanych. Gradacja zagrożenia została przedstawiona za pomocą czterostopniowej skali od najmniejszego do największego zagrożenia tj.: 1/ małe, 2/ średnie, 3/ duże, 4/ bardzo duże.

Rodzaj zagrożeń	**Miejsce i czas zagrożenia**	**Skala zagrożeń**
Upadki z wysokości	Roboty budowlane	Małe
Upadki do wykopów	Strefa fundamentów, wykopów pod kanalizację	Małe

Praca z użyciem elektronarzędzi	Cała strefa robót budowlanych	Średnie
Zawalenie się stosów materiałów	Strefa dostaw materiałów	Małe
Hałas	Cała strefa robót budowlanych	Średnie
Pożar	Cała strefa robót budowlanych	Średnie

Wydzielenie i oznakowanie miejsca prowadzenia robót budowlanych

Należy wyznaczyć i oznakować miejsca prowadzenia robót, w tym miejsca prac przy głębokich wykopach oraz na wysokości.

Instruktaż BHP pracowników

Program szkoleń personelu Wykonawcy skoncentrowany będzie na następujących tematach:

Ogólne informacje i stosowane procedury:

- Plan pracy, przepisy, reguły i wymogi bezpieczeństwa, odzież ochronna, sprzęt ochrony osobistej, inspekcje, raportowanie incydentów, plan awaryjny.

Praktyka:

- Ogrodzenie placu budowy, oznaczenie stref, drogi, ścieżki, wyburzenia, montaż, praca na wysokościach, wykopy i prace ziemne, prace elektryczne, inne roboty budowlane.

Środki techniczne zapobiegające niebezpieczeństwom

- Przygotowanie i prowadzenie robót:

Stosowanie niezbędnych środków ochrony indywidualnej obowiązuje wszystkie osoby przebywające na terenie budowy. Bezpośredni nadzór nad bezpieczeństwem i higieną pracy na stanowiskach pracy sprawować będą odpowiednio kierownik robót oraz mistrz budowlany, stosownie do zakresu obowiązków. Do zabezpieczeń stanowisk pracy na wysokości, przed upadkiem z wysokości, zastosowane będą środki ochrony zbiorowej w szczególności balustrady, bariery ochronne i siatki bezpieczeństwa.

- Zagospodarowanie terenu budowy:

Na zagospodarowanie placu budowy składać się będą:

Ogrodzenie wysokości min. 1,5 m.

Przenośne toalety.

barak budowy.

Przejścia i strefy niebezpieczne będą oświetlone i oznakowane znakami ostrzegawczymi lub znakami zakazu.

Przejścia o pochyleniu ponad 15 % zaopatrzone będą w listwy umocowane poprzecznie.

Miejsca składowania materiałów będą utwardzone i odwodnione powierzchniowo.

Składowiska materiałów i wyrobów będą wykonane w taki sposób aby wykluczyć możliwość wywrócenia, zsunięcia, rozsunięcia lub spadnięcia składowanych wyrobów i urządzeń.

Podczas mechanicznego załadunku lub rozładunku materiałów, wyrobów, przemieszczanie ich nad ludźmi z kabiną, w której znajduje się kierowca jest zabronione. Na czas wykonywania tych czynności kierowca jest obowiązany opuścić kabinę.

Warunki socjalne i higieniczne

Na terenie budowy urządzone zostanie pomieszczenie socjalne z szatniami, umywalkami, toaletami. W sprawach dotyczących warunków higieniczno-sanitarnych, nieuregulowanych w niniejszym rozdziale, zastosowane zostaną ogólne przepisy bezpieczeństwa i higieny pracy.

Instalacje i urządzenia elektroenergetyczne

Zakłada się wykorzystanie projektowanego przyłącza energetycznego do celów budowy (alternatywnie agregaty prądotwórcze). Roboty związane z podłączeniem, sprawdzeniem, instalacji i urządzeń elektrycznych będą wykonywane przez osoby posiadające odpowiednie uprawnienia.

Używanie elektronarzędzi uszkodzonych jest zabronione. Wszelkie samowolne przeróbki i naprawy narzędzi są zabronione.

Rusztowania

Rusztowania systemowe będą montowane zgodnie z dokumentacją projektową producenta oraz na zgodność z wymogami konstrukcyjnymi, materiałowymi określonymi w kryteriach oceny wyrobów pod względem bezpieczeństwa. Montaż rusztowań ich eksploatacja i demontaż będą wykonywane zgodnie z instrukcją producenta lub projektem indywidualnym.

Osoby zatrudnione przy montażu i demontażu rusztowań muszą posiadać odpowiednie szkolenia i uprawnienia.

Użytkowanie rusztowania będzie dopuszczone po dokonania jego odbioru przez kierownika budowy lub uprawnioną osobę. Odbiór będzie potwierdzony wpisem do dziennika budowy lub w protokole odbioru technicznego.

Rusztowania będą wykorzystywane zgodnie z przeznaczeniem. W przypadku zastosowania rusztowań stojakowych będą one miały wydzielone bezpieczne piony komunikacyjne.
Równoczesne wykonywanie robót na różnych poziomach będzie dopuszczalne pod warunkiem zachowanie wymaganych odstępów między stanowiskami pracy.

Montaż, eksploatacja i demontaż będzie zabroniony po zmroku bez odpowiedniego oświetlenia, w czasie gęstej mgły, opadów deszczu, śniegu, gołoledzi, w czasie burzy lub wiatru o prędkości ponad 10 m/s.

Zrzucanie elementów demontowanych rusztowań i podestów roboczych będzie zabronione.
Rusztowania będą każdorazowo sprawdzane przez kierownika budowy lub osobę uprawnioną po silnym wietrze, opadach oraz działaniu innych czynników stwarzających zagrożenie dla

bezpieczeństwa wykonania prac i przerwach dłuższych niż 10 dni oraz okresowo nie rzadziej niż raz w miesiącu.

Roboty na wysokości

Osoby przebywające na wysokości, co najmniej 1 m od poziomu podłogi lub ziemi będą zabezpieczone przed upadkiem.

Otwory w stropach, ścianach zewnętrznych lub inne w których dolna krawędź znajduje się poniżej 1,1 m od poziomu stropu lub pomostu, będą zabezpieczone barierkami lub balustradą.

Roboty ziemne

Miejsca robót ziemnych będą oznakowane napisami ostrzegawczymi i będą ogrodzone. Poręcze balustrad ochronnych będą znajdować się na wysokości 1,1 m nad terenem i w odległości nie mniejszej niż 1 m od krawędzi wykopu. Prowadzenie robót ziemnych w pobliżu instalacji podziemnych a także głębienie wykopów będzie odbywać się ręcznie. Każdorazowe rozpoczęcie robót w wykopie poprzedzone zostanie sprawdzeniem stanu jego obudowy lub skarp.

Składowanie urobku, materiałów i wyrobów w odległości mniejszej niż 0,6 m od jego krawędzi będzie zabronione. Zabronione będzie również składowanie urobku, materiałów i wyrobów w obrębie klina naturalnego odłamu gruntu.

Ruch środków transportowych obok wykopów będzie odbywać się poza granicą klina naturalnego odłamu gruntu.

Roboty murarskie, tynkarskie, dociepleniowe

Roboty murarskie, tynkarskie, montażowe i dociepleniowe na wysokości powyżej 1 m będą wykonywane z pomostów roboczych rusztowań. Wykonywanie robót tynkarskich z drabin przystawnych jest zabronione.

Chodzenie po świeżo wykonanych murach, przesklepieniach, płytach, stropach przekryciach otworów i niestabilnych deskowaniach oraz wychylanie się poza krawędzie konstrukcji bez dodatkowego zabezpieczenia i opieranie się o balustrady jest zabronione.

Wykonywanie robót murarskich i tynkarskich w wykopach będzie dozwolone wyłącznie po uprzednim zabezpieczeniu ścian wykopów. Jeżeli stanowisko pracy do wykonania ściany znajdować się będzie pomiędzy skarpą wykopu a wznoszoną ścianą, szerokość stanowiska pracy będzie wynosić co najmniej 0,7 m.

Roboty zbrojarskie i betoniarskie

Stoły warsztatowe i maszyny zbrojarskie będą ustawione w pomieszczeniach lub pod wiatami. Stoły warsztatowe powinny mieć stabilną konstrukcję i być przytwierdzone do podłoża.

Pręty zbrojeniowe w czasie transportu będą zabezpieczone przed przemieszczaniem się w

kierunku poprzecznym i podłużnym.

Poszczególne rodzaje elementów zbrojenia i kształtowników stalowych będą składowane oddzielnie, na wyrównanym i odwodnionym podłożu albo na podkładach.

W czasie cięcia prętów zbrojeniowych nożycami ręcznymi pręt cięty należy oprzeć obustronnie na kozłach lub na stole zbrojarskim.

Cięcie prętów zbrojeniowych o średnicy ponad 20 mm nożycami ręcznymi będzie zabronione. Pręty zbrojeniowe o średnicy ponad 20 mm należy odginać wyłącznie za pomocą urządzeń mechanicznych. W czasie przecinania mechanicznego prętów chwytanie ręką prętów w odległości mniejszej niż 0,5 m od urządzenia tnącego zabronione.

Do montażu zbrojenia na stanowiskach pracy położonych na wysokości będą stosowane zalecenia dotyczące robót na wysokości.

Wylewanie mieszanki betonowej w deskowanie z wysokości większej niż 1 m będzie zabronione.

Roboty montażowe

Roboty montażowe elementów prefabrykowanych będą wykonywane zgodnie z projektem. Podnoszenie i przemieszczanie na elementach prefabrykowanych osób, przedmiotów, materiałów lub wyrobów będzie zabronione. Podanie sygnału do podnoszenia elementu może nastąpić po usunięciu osób ze strefy niebezpiecznej.

Roboty ciesielskie, dekarskie i blacharskie

Na dachach należy prowadzić prace z zabezpieczeniem w postaci pasa ochronnego, linek bezpieczeństwa i szelek posiadających odpowiednie atesty.

W czasie wykonywania robót izolacyjnych wewnątrz pomieszczeń zamkniętych stosowanie rozpuszczalników i materiałów szkodliwych, łatwo zapalnych lub wybuchowych będzie dopuszczalne pod warunkiem zapewnienia odpowiednio: intensywnej wymiany powietrza, zastosowania środków ochrony indywidualnej, udzieleniu instruktażu stanowiskowego.

Zagrożenia i środki zapobiegawcze

Proponuje się następujące środki zapobiegawcze i minimalizujące ryzyko:

Rodzaj czynności	Zidentyfikowane zagrożenie	Odpowiedzialny na budowie	Istniejące środki zapobiegawcze
Przygotowanie placu budowy	Pożar, składowanie mat., mechaniczny sprzęt	Kierownik budowy Kierownik robót Majster	Teren budowy ogrodzić, oświetlić, kable elektr. podwiesić, wyposażyć w sprzęt gaśniczy, apteczkę Wykonać oznakowanie BHP (instrukcje).

		Brygadzista	Wydzielić i oznakować place magazynowe, miejsca postojowe. Przeprowadzić szkolenia BHP
Prace przy użyciu urządzeń	Upadek podnoszonego ładunku Potrącenie pracownika	Kierownik budowy Kierownik robót Majster Brygadzista	Oznakować strefy pracy wciągarek, wyznaczyć drogi transportowe, przestrzegać użycia maszyn zgodnie z przeznaczeniem, poddać kontroli elementy chwytające i liny
Wykopy	Uszkodzenie istniejących instalacji podziemnych Usunięcie skarpy Upadek do wykopu	Kierownik budowy Kierownik robót Majster Brygadzista	Przekopy kontrolne w końcowym etapie wykop ręczny, wykop oznaczyć zabezpieczyć i oznakować, ziemię składować z dala od krawędzi wykopu
Prace związane z instalacją elektryczną	Porażenie prądem	Kierownik budowy Kierownik robót Majster Brygadzista	Prace wykonują tylko osoby o odpowiednich kwalifikacjach, uziemić i zabezpieczyć urządzenia
Praca na wysokości	Upadek z wysokości Uderzenie Upadek narzędzi	Kierownik budowy Kierownik robót	Badania lekarskie do pracy na wysokości, stosować atestowane rusztowania i drabiny, stosować kaski, linki, szelki i pasy zabezpieczające, wygrodzić strefy
Prace związane z małą architekturą	Uderzenia	Kierownik budowy Kierownik robót Brygadzista	Stosować narzędzia dostosowane do charakteru pracy, stosować sprzęt ochrony osobistej

Opracował:

mgr inż. arch. Piotr Adamowski
uprawnienia budowlane w specjalności architektonicznej
do projektowania bez ograniczeń
PO/KK/227/2008

Człuchów, 20 lipca 2023r.

D. ZAŁĄCZNIKI FORMALNO-PRAWNE

ADAMOWSCY
pracownia architektoniczna

ul. Romualda Traugutta 13
77-300 Człuchów

OŚWIADCZENIE PROJEKTANTÓW

Nazwa zamierzenia budowlanego: *Kategoria obiektu budowlanego:* ***VI***

I. WYKONANIE ROBÓT BUDOWLANCH POLEGAJĄCYCH NA REMONCIE ISTNIEJĄCEGO CMENTARZA, W TYM:
- REMONT OGRODZENIA W OKÓŁ CMENTARZA
- REMONT ISTNIEJĄCYCH BRAM I FURT
- REMONT ZABYTKOWYCH NAGROBKÓW
- INSTALACJA TABLICY INFORMACYJNEJ
II. WYKONANIE ROBÓT BUDOWLANCH POLEGAJĄCYCH NA UTWARDZENIU POWIERZCHNI GRUNTU NA DZIAŁCE BUD.:
- WYKONANIE ALEI PARKOWEJ
W RAMACH RENOWACJI STAREGO CMENTARZA W CZŁUCHOWIE

Adres obiektu budowlanego:

77-300 CZŁUCHÓW, UL. ŚREDNIA / PLAC BOHATERÓW

Nazwa jednostki ewidencyjnej, nazwa i numer obrębu ewidencyjnego oraz numery działek ewidencyjnych, na których obiekt jest usytuowany:

MIASTO CZŁUCHÓW [220301_1], OBR. CZŁUCHÓW - MIASTO [0002],
DZ. NR 11/1, 30/29, 30/42, 30/48, 32

Imię i nazwisko inwestora oraz jego adres:

GMINA MIEJSKA CZŁUCHÓW

77-300 CZŁUCHÓW, AL. WOJSKA POLSKIEGO 1

Zgodnie z art.34 ust. 3d pkt 3 Ustawy z dnia 7 lipca 1994 r. „Prawo budowlane" (Dz. U. 2021 poz. 2351 z późn. zm.) oświadczam, iż niniejszy projekt budowlany został opracowany zgodnie z obowiązującymi przepisami i zasadami wiedzy technicznej.

Projektant br. architektonicznej:

mgr inż. arch. PIOTR ADAMOWSKI
uprawnienia budowlane w specjalności architektonicznej
do projektowania bez ograniczeń
PO/KK/227/2008

Człuchów, 20 lipca 2023 r.

IZBA ARCHITEKTÓW
RZECZYPOSPOLITEJ POLSKIEJ

POMORSKA OKRĘGOWA IZBA ARCHITEKTÓW
OKRĘGOWA KOMISJA KWALIFIKACYJNA

l.dz. 1332/POIA/2008 Gdańsk, dnia 15 grudnia 2008 r.

sygnatura akt: PO/KK/227/2008

DECYZJA

Na podstawie art. 12 ust. 1 pkt 1, ust 2 i 3, art. 13 ust.1 pkt 1 i art.14 ust. 1 pkt 1 ustawy z dnia 7 lipca 1994 r. - Prawo budowlane (tekst jednolity: Dz.U. z 2006r. nr 156, poz.1118, zm. Nr 170, poz. 1217, z 2007r. nr 88, poz. 587, nr 99, poz. 665, nr 127, poz. 880, nr 191, poz. 1373, nr 247, poz. 1844, Dz. U. z 2008r. nr 145, poz. 914, nr 199, poz. 1227, nr 206, poz. 1287), art. 11 i 24 ust. 1 pkt 2 ustawy z dnia 15 grudnia 2000 r. o samorządach zawodowych architektów, inżynierów budownictwa oraz urbanistów (Dz. U. z 2001 r. Nr 5, poz. 42; zmiany: Dz. U. z 2002 r. Nr 23, poz. 221, Nr 153, poz. 1271 i Nr 240, poz. 2052; z 2003 r. Nr 124, poz. 1152 i Nr 190, poz. 1864; z 2004 r. Nr 141, poz. 1492; z 2005 r. nr 150, poz. 1247; z 2008 r. Nr 210, poz. 1321), oraz art.104 i 107 § 4 ustawy z dnia 14 czerwca 1960 r. - Kodeks postępowania administracyjnego (tekst jednolity: Dz. U. z 2000 r. Nr 98, poz. 1071; zmiany: Dz. U. z 2002 r. Nr 113, poz. 984, Nr 153, poz. 1271 i Nr 169, poz. 1387; z 2003 r. Nr 130, poz. 1188 i Nr 170 poz. 1660; z 2004 r. Nr 162, poz. 1692; z 2005 r. Nr 64, poz. 565, Nr 78, poz. 682, Nr 181, poz. 1524),

stwierdza się, że

Pan

mgr inż. arch. Piotr Adamowski

posiada odpowiednie wykształcenie techniczne i praktykę zawodową
i nadaje się

UPRAWNIENIA BUDOWLANE

w specjalności architektonicznej do projektowania bez ograniczeń

Decyzja niniejsza jako uwzględniająca w całości żądanie strony nie wymaga uzasadnienia.

Od decyzji przysługuje Panu odwołanie do Krajowej Komisji Kwalifikacyjnej Izby Architektów. Odwołanie wnosi się za pośrednictwem organu, który wydał decyzję tj. Okręgowej Komisji Kwalifikacyjnej Pomorskiej Okręgowej Izby Architektów, w terminie 14 dni od dnia doręczenia decyzji.

Członkowie Okręgowej Komisji Kwalifikacyjnej Pomorskiej Okręgowej Izby Architektów:

Przewodniczący Komisji	Wiceprzewodnicząca Komisji	Wiceprzewodniczący Komisji	Sekretarz Komisji	Członek Komisji	Członek Komisji
Konrad Pławiński	Elżbieta Zdunkowska - Mróz	Romuald Cieluch	Joanna Wciorka - Kiernicka	Barbara Wilemborek	Antoni Wolański

Otrzymują:
1. Strona (wnioskodawca): Piotr Adamowski, 77-300 Człuchów, Osiedle Wazów 1a
2. Gdy decyzja stanie się ostateczna:
   1) Główny Inspektor Nadzoru Budowlanego - w celu wpisania do centralnego rejestru osób posiadających uprawnienia budowlane,
   2) Pomorska Okręgowa Rada Izby Architektów.
3. a.a.

80-836 Gdańsk, ul. Targ Węglowy 27. Tel.: 058 300 06 56. Fax: 058 305 27 20. E-mail: pomorska@iarp.pl Http://www.pomorska.iarp.pl
Regon: 017466395 - 00028 Konto: PKO BP SA III O / Gdańsk Nr 24 1020 1811 0000 0202 0015 3205

IZBA ARCHITEKTÓW
RZECZYPOSPOLITEJ POLSKIEJ

Pomorska Okręgowa Rada Izby Architektów RP

ZAŚWIADCZENIE - ORYGINAŁ

(wypis z listy architektów)

Pomorska Okręgowa Rada Izby Architektów RP zaświadcza, że:

mgr inż. arch. Piotr Adamowski

posiadający kwalifikacje zawodowe do pełnienia samodzielnych funkcji technicznych w budownictwie w specjalności architektonicznej i w zakresie posiadanych uprawnień nr **PO/KK/227/2008**, jest wpisany na listę członków Pomorskiej Okręgowej Izby Architektów RP pod numerem: **PO-0996.**

Członek czynny od: 26-03-2009 r.

Data i miejsce wygenerowania zaświadczenia: 09-01-2023 r. Gdańsk.

Zaświadczenie jest ważne do dnia: **31-12-2023 r.**

Podpisano elektronicznie w systemie informatycznym Izby Architektów RP przez:
Bartosz Macikowski, Przewodniczący Okręgowej Rady Izby Architektów RP.

Nr weryfikacyjny zaświadczenia:

PO-0996-CEE3-1Y73-9Y83-1779

Dane zawarte w niniejszym zaświadczeniu można sprawdzić podając nr weryfikacyjny zaświadczenia w publicznym serwisie internetowym Izby Architektów: www.izbaarchitektow.pl lub kontaktując się bezpośrednio z właściwą Okręgowa Izbą Architektów RP.