PRACOWNIA PROJEKTOWA WIMAR
MAREK WIŚNIEWSKI
Ul. Królowej Jadwigi 4
22-600 Tomaszów Lubelski
tel. 84 66 59 451

wimar architektura

PROJEKT ZGŁOSZENIOWY

Egz. nr 1

NAZWA ZAMIERZENIA BUDOWLANEGO: BUDOWA INSTALACJI UPAMIĘTNIAJĄCYCH WRAZ Z INFRASTRUKTURĄ TOWARZYSZĄCĄ W RAMACH INWESTYCJI: MIEJSCE ZAGŁADY LUDNOŚCI ŻYDOWSKIEJ W MIEJSCOWOŚCI MOKRZYCA

INWESTOR: GMINA LUBACZÓW,
REPREZENTOWANA PRZEZ:
WÓJTA GMINY LUBACZÓW
UL. JASNA 1,
37-600 LUBACZÓW

ADRES BUDOWY: MOKRZYCA DZ. NR EW. 10/2
37-600 LUBCZÓW

IDENTYRIKATOR DZIAŁKI: 180904_2.0022.10/2

PROJEKTANCI:					
LP.	ZAKRES OPRACOWANIA	IMIĘ I NAZWISKO	SPECJALNOŚĆ I NR UPRAW.	DATA	PODPIS
1	architektura	mgr inż. arch. Marcin Kozłowski	Upr. bud. do projektowania w specjalności architektonicznej bez ograniczeń WBPP/ZNB/IUB/113/3.17/40/80	SIERPIEŃ 2024r.	
2	konstrukcja	mgr inż. Tomasz Sokół	Upr. bud. do projektowania i kierowania robotami budowlanymi bez ograniczeń w specjalności konstrukcyjno-budowlanej LUB/0109/PWBKb/19	SIERPIEŃ 2024r.	
ASYSTENCI PROJEKTANTÓW:					
LP.	ZAKRES OPRACOWANIA	IMIĘ I NAZWISKO	SPECJALNOŚĆ I NR UPRAW.	DATA	PODPIS
1	architektura	mgr inż. arch. Dominika Kuś	----------	SIERPIEŃ 2024r.	

PRACOWNIA PROJEKTOWA WIMAR
MAREK WIŚNIEWSKI
Ul. Królowej Jadwigi 4
22-600 Tomaszów Lubelski
tel. 84 66 59 451

wimar architektura

Opis zgłoszeniowy

1. Przedmiot i podstawa opracowania

1.1. 1.1 Przedmiot opracowania

Przedmiotem opracowania jest projekt budowy instalacji upamiętniających wraz z infrastrukturą towarzyszącą w ramach inwestycji Miejsce zagłady ludności żydowskiej w miejscowości Mokrzyca. Projekt realizowany jest na działce nr ew. 10/2 w Mokrzycy, gmina Lubaczów, powiat lubaczowski, województwo podkarpackie.

1.2 Podstawa opracowania

- mapa zasadnicza z dnia 15.05.2024r.
- Rozporządzenie Ministra Infrastruktury z dnia 12.04.2002r. w sprawie warunków technicznych, jakim powinny odpowiadać budynki i ich usytuowanie /Dz.U.2022.1225 z dnia 2022.04.12./,
- normatywy i normy do projektowania aktualne na dzień wykonania zlecenia;

2. Lokalizacja

Nieruchomość gruntowa nr ew. 10/2 zlokalizowana jest w miejscowości Mokrzyca, obręb 0022 Mokrzyca, gmina Lubaczów obszar wiejski, powiat lubaczowski, województwo podkarpackie.

3. Istniejący stan zagospodarowania działki, w tym informacja o obiektach budowlanych przeznaczonych do rozbiórki

Działka jest nieogrodzona, częściowo utwardzona (żwirowy chodnik), nieuzbrojona. Zlokalizowana w sąsiedztwie pól uprawnych oraz łąk. Posiada istniejący zjazd z drogi gminnej gruntowej na działce nr 16.
W centralnej części działki znajduje się kamienny pomnik upamiętniający miejsce zagłady ludności żydowskiej po likwidacji getta w Lubaczowie w 1943r, otoczony głazami. Natomiast w północnej części działki znajduje się miejsce dawnej mogiły Żydów z transportu kolejowego z jesieni 1943r.

4. Zamierzony sposób użytkowania

Projekt obejmuje lokalizację parkingu w południowej części działki, remont chodnika wzdłuż zachodniej części, łączącego parking z istniejącym pomnikiem, oraz budowę dwóch obiektów małej architektury (mur 1 i mur 2) wzdłuż chodnika.
Głównym celem inwestycji jest wykreowanie przestrzeni upamiętniającej społeczność żydowską na ziemiach lubaczowskich.

5. Projektowane zagospodarowanie terenu

Powierzchnia opracowania (działka 10/2) wynosi: **3990 m² ≅ 0,3990 ha**
Nieruchomość zlokalizowana jest w I strefie obciążenia wiatrem (q_k=0,30 kN/m²) oraz w III strefie obciążenia śniegiem (Q_k>1,2kN/m²).

5.1. Układ komunikacyjny

W południowej części działki projektuje się parking **z geokraty** (7 miejsc o wymiarach 2,50x5,00m) oraz 1 miejsce parkingowe dla osób niepełnosprawnych z nawierzchnią betonową (o wymiarach 3,60x5,00). Wzdłuż zachodniej granicy poprowadzony jest chodnik, który prowadzi do istniejącego pomnika w centralnej części działki.

projektuje się remont chodnika ze zmianą nawierzchni na nawierzchnię z wylewanego betonu z dylatacjami oraz nasyp żwiru po obu stronach chodnika zgodnie z rys. PZT.

5.2. Sposób dostępu do drogi publicznej

Działka 10/2 posiada istniejący dostęp do drogi gminnej gruntowej na działce nr ew. 16,

5.3. Ukształtowanie terenu i układ zieleni,

Teren o delikatnym nachyleniu od strony północnej i południowej w kierunku części centralnej, ze względu na niewielki spadek nie wymagana jest niwelacja terenu. Prace ziemne należy wykonać wyłącznie w wybranych miejscach (chodniki), w pozostałych miejscach projekt przewiduje naturalne ukształtowanie terenu.

Należy zachować zieleń istniejącą. Nie przewiduje się nasadzeń zieleni wysokiej, czy niskiej, z wyjątkiem uzupełnień trawników w miejscach wykopów.

6. Zestawienie powierzchni

Bilans terenu i wskaźnik jego wykorzystania		
Powierzchnia obszaru opracowania	3990,00 m²	100%
Powierzchnia obiektów	8,24 m²	0,21%
Powierzchnia utwardzenia	479,22 m²	12,01%
- utwardzenie istniejące	821,30 m²	20,58%
- utwardzenie nowoprojektowane	83,79 m²	2,10%
- utwardzenie do rekultywacji	425,87 m²	10,67%
Powierzchnia biologicznie czynna	3502,54 m²	87,78%

7. Układ przestrzenny i forma architektoniczna

Na działce nr 10/2 projektuje się „instalację upamiętniającą„ - dwa obiekty małej architektury z informacjami historycznymi: pierwszy tuż przy wejściu na działkę w południowo-zachodniej części, drugi w połowie długości chodnika między pierwszym obiektem, a istniejącym pomnikiem, po stronie zachodniej.

Instalacja upamiętniająca zaprojektowana w formie fragmentów muru, wykonanego z cegły pełnej, cokół oraz okap instalacji wykonany z betonu. Na ścianie pierwszej instalacji projektuje się tablicę informacyjno-wprowadzającą, zaś na drugiej trzy tablice związane z życiem społeczności żydowskiej na ziemiach lubaczowskich.

7.1. Charakterystyczne parametry projektowanych obiektów budowlanych

Mur I

7,11x0,74x2,0m – długość x szerokość x wysokość (całkowite wymiary)

0,00 = 218,00m n.p.m.

Mur II

2,69x0,74x2,0m – długość x szerokość x wysokość (całkowite wymiary)

0,00 = 217,55m n.p.m.

8. Opinia geotechniczna i informacja o sposobie posadowienia obiektu budowlanego

Działka nr ew. 10/2 znajduje się w III kat. gleb - średnio podatnych, IV kat. – mało podatnych oraz na obszarach komunikacyjnych/nieużytkach.

9. Opis zapewnienia warunków do korzystania przez osoby niepełnosprawne

Na działce zaprojektowano 1 miejsce parkingowe dla osób niepełnosprawnych, a szerokość chodników zapewnia możliwość poruszania się osobom o ograniczonej zdolności poruszania się.

10. Informacje i dane

10.1. O rodzaju ograniczeń lub zakazów w zabudowie i zagospodarowaniu terenu wynikających z Decyzji o ustaleniu lokalizacji inwestycji celu publicznego

	Parametry projektowane	Parametry wymagane
Nieprzekraczalna linia zabudowy	13,00m od granicy działki drogowej	6,00m od granicy działki drogowej
Powierzchnia zabudowy	0,21%	maks. 15%
Powierzchnia biologicznie czynna	87,78%	min 80%
Powierzchnia zabudowy instalacji upamiętniających	6,35m^2	0,5 – 10m^2
Parametry instalacji upamiętniających	Szer.: 0,74m Dł.: 2,69-7,11m Wys.: 2,00m Wnęka szer.: ok.1,73-1,83m	Szer.: 0,5-0,75m Dł.: 1,5-7,5m Wys.: ok.2,0m Wnęka szer.: ok.1,8m

10.2. Czy działka lub teren, na którym jest projektowany obiekt budowlany, są wpisane do rejestru zabytków lub gminnej ewidencji zabytków luz czy zamierzenie budowlane lokalizowane jest na obszarze objętym ochroną konserwatorską

Obiekt nie jest lokalizowany na obszarze ochrony konserwatorskiej.

10.3. Wpływ eksploatacji górniczej

Obiekt nie jest lokalizowany na obszarze eksploatacji górniczej.

10.4. Charakter, cechy istniejące i przewidywane zagrożenia dla środowiska oraz higieny i zdrowia użytkowników projektowanych obiektów budowlanych i ich otoczenia w zakresie zgodności z przepisami odrębnymi

Nieruchomość nie znajduje się na Obszarze Specjalnej Ochrony Natura 2000. Oddziaływanie na środowisko (uciążliwość) pozostanie bez zmian. Projektowane obiekty małej architektury oraz utwardzenia swoim charakterem nie wpłyną ujemnie na środowisko, spełniają wszystkie wymogi stawiane nowoczesnym założeniom tego typu.

10.5. Wytwarzanie odpadów stałych

Na działce projektuje się kosz na śmieci, w którym będą gromadzone odpady, następnie wywożone przez podmioty komunalne, zgodnie z zasadami obowiązującymi w gminie.

10.6. Emisja hałasu i drgań

Poziom hałasu dla tego typu obiektów, nie stanowi zagrożenia dla zdrowia użytkowników lub ludzi znajdujących się w ich sąsiedztwie. Zgodnie z obowiązującymi przepisami poziom emisji hałasu nie oddziałuje negatywnie na środowisko. Emisja drgań jak dla tego typu obiektów, nie stanowi zagrożenia dla zdrowia użytkowników lub ludzi znajdujących się w ich sąsiedztwie. Zgodnie z obowiązującymi przepisami poziom emisji zapyleń i drgań nie oddziałuje negatywnie na środowisko.

10.7. Emisja zanieczyszczeń gazowych

Nie dotyczy

10.8. Rodzaj i ilość wytwarzanych odpadów:

Przewiduje się niewielką ilość wytwarzanych odpadów, które będą gromadzone w pojemniku usytuowanym na działce, a następnie okresowo wywożone przez podmioty odbierające odpady komunalne zgodnie z zasadami obowiązującymi w gminie.

10.9. Zaopatrxzenie w wodę i odprowadzenie ścieków

Nie dotyczy

10.10. Odprowadzanie wód z połaci dachowych

Wody opadowe z terenów utwardzonych zostaną rozprowadzone powierzchniowo na tereny zielone działki nr 10/2.

10.11. Wpływ na istniejący drzewostan, powierzchnię ziemi, wody powierzchniowe i podziemne projektowany obiekt nie będzie oddziaływał negatywnie na otoczenie.

Projektowane obiekty nie naruszą istniejącego drzewostanu. Wpływ obiektów na powierzchnię ziemi oraz glebę wystąpi w czasie budowy. Glebę urodzajną w obszarze projektowanych robot należy zebrać w pryzmy na odkład. Należy zapewnić ochronę powierzchni ziemi przed zanieczyszczeniami, odpadami budowlanymi oraz płynami eksploatacyjnymi z pracujących maszyn budowlanych. Obszar objęty budową, po jej zakończeniu winien być poddany rekultywacji i pokryty ponownie warstwą gleby, a następnie obsiany trawą. W trakcie normalnej eksploatacji obiekt nie ma wpływu na powierzchnię ziemi i glebę. Realizacja robót i następne

odprowadzenie wód deszczowych z terenu inwestycji nie będzie miało wpływu na pogorszenie stanu wód powierzchniowych i podziemnych

11. Dane dot. warunków ochrony przeciwpożarowej, w szczególności o drogach pożarowych oraz przeciwpożarowym zaopatrzeniu w wodę, wraz z ich parametrami technicznymi

Nie dotyczy.

12. Informacja o obszarze oddziaływania obiektu

Zgodnie z art. 3 pkt 20 oraz art. 34 ust.3 pkt 5 ustawy Prawo Budowlane z dnia 7 lipca 1994r. (Dz.U.2024.725 t.j. z dnia 2024.05.14) oraz przepisów odrębnych (Rozporządzenie Ministra Infrastruktury w sprawie przepisów techniczno-budowlanych dotyczących dróg publicznych z dnia 24 czerwca 2022r. (Dz.U.2022.1518 z dnia 2022.07.20), Ustawa z dnia 27 kwietnia 2001 r. Prawo Ochrony Środowiska (Dz.U.2024.54 t.j. z dnia 2024.01.16), Ustawa z dnia 16 kwietnia 2004 r. o Ochronie Przyrody, Ustawa z dnia 23 lipca 2003 r. o Ochronie Zabytków i Opiece Nad Zabytkami, Ustawa z dnia 21 marca 1985 r. o Drogach Publicznych, Ustawa z dnia 20 lipca 2017 r. Prawo Wodne) określa się obszar oddziaływania obiektu, który znajduje się w całości na działkach inwestora. Zaproponowane rozwiązania kubaturowe, programowo-przestrzenne oraz funkcjonalne spełniają warunki techniczne, nie oddziałując ponadnormatywnie na użytkowników sąsiednich obiektów.

13. Informacje o parametrach technicznych i materiałach

13.1. Mur – obiekt informacyjny

Projektowane obiekty małej architektury w formie muru, projektowany z cegły pełnej o wym. 12x25x6,5cm, układanych na zaprawie cementowo-wapiennej gr. ok. 1cm w kolorze beżu.
Fundament, cokół oraz daszek należy wykonać na szalunku z betonu klasy B-20, zbrojonego zgodnie z normą PN-EN 1504-9. Cokół, oraz okap instalacji w kolorze jasnoszarym. Beton należy zaimpregnować bezbarwnym, hydrofobizującym, niepalnym impregnatem do betonu. Głębokość penetracji min. 10mm, nasiąkliwość wodą <7,5%.
Na ścianie pierwszej instalacji projektuje się tablicę informacyjno-wprowadzającą, zaś na drugiej trzy tablice związane z życiem społeczności żydowskiej na ziemiach lubaczowskich. Tablice szklane o gr. 8-10mm mocowane do muru za pomocą bolców dystansowych ze stali nierdzewnej.

13.2. Kosz na śmieci

Kosz na śmieci w kształcie ściętego walca wolnostojące z możliwością zakotwienia o pojemności 50l, średnicy 45cm i wysokości 85 cm. Kosz wykonany ze stali kwasoodpornej 304 szlifowanej z przymocowanymi listwami z drewna egzotycznego (np.: iroko) zabezpieczonego przed działaniem warunków atmosferycznych olejowaniem.

13.3. Parking

Nawierzchnią parkingu z płyt ażurowych, wypełnionych grysem w kolorze lodu.
Płyty ażurowe o wymiarach np. 40x60x8cm, przyciąć zgodnie z potrzebami oraz ułożyć na wcześniej przygotowanym podłożu z mieszanki kruszywa odpowiedzialnego za drenaż. (po zdjęciu wierzchniej warstwy gruntu). Płyty należy przymocować odpowiednimi szpilami do

mocowania geokraty (zg. z wytycznymi producenta), a następnie zasypać wybranym kruszywem – żwirem.

13.4. Chodnik

Chodnik projektuje się z wylewanego betonu.
Z wyznaczonego obszaru należy usunąć ziemię do głębokości ok.25cm. Na przygotowanym podłożu z 15cm warstwy gruzu lub tłucznia, zagęszczonego ręcznie (drewnianym ubijakiem), bądź mechanicznie (zagęszczarką mechaniczną), należy wylać podstawę - 5cm wylewkę.
Wylewka w formie rzadkiego betonu, (tak aby po wypełnieniu przestrzeni gruzu powstała 5cm warstwa wylewki) wylewanego na szalunek z desek, układanych co 2,5m, dzieląc cały obszar na mniejsze pola listwami dylatacyjnymi
Następnie należy położyć wierzchnią warstwę - dziesięciocentymetrowy beton klasy B20, wzmocniony siatką zbrojeniową, zgrzewaną z prętów zgodnie z normą PN-EN 1504-9.
Beton należy zagęścić mechanicznie, a nadmiar betonu ściągnąć deską po listwach szalunkowych ruchem zygzakowatym. Zraszać wodą w pierwszych kilku dniach.
Po obu stronach obrzeża chodnika na szerokość 30cm projektuje się żwir w kolorze lodu.

14. Uwagi końcowe:

- Wykonawca przed przystąpieniem do robót powinien zapoznać się z dokumentacją potwierdzając to oświadczeniem. Wszelkie uwagi i zapytania do autora projektu w razie braku pewności, co do zastosowanych rozwiązań należy wnieść na piśmie przed rozpoczęciem prac budowlanych. W razie braku uwag, po rozpoczęciu budowy wykonawca potwierdza prawidłowość dokumentacji technicznej.
- Wbudowywane materiały muszą posiadać aktualne świadectwa dopuszczalności do stosowania i bezpieczeństwa (B). (atesty, aprobaty techniczne, deklaracje właściwości użytkowych, certyfikaty bezpieczeństwa itp.)
- wszystkie elementy drewniane powinny być zaimpregnowane środkami chroniącymi przed szkodliwymi warunkami atmosferycznymi, elementy drewniane powinny mieć zaokrąglone krawędzie,
- wszystkie śruby mocujące powinny być ocynkowane, a wszelkie miejsca cięć elementów metalowych powinny być zabezpieczone antykorozyjnie i nie powinny posiadać ostrych krawędzi.
- Chronić teren budowy przed dostępem osób postronnych.
- Całość prac prowadzić zgodnie ze sztuką budowlaną, z przepisami BHP i pod fachowym nadzorem technicznym.

ASYSTENT PROJEKTANTA : PROJEKTOWAŁ:

ASYSTENT PROJEKTANTA

mgr inż. arch. Dominika Kuś

PROJEKT ZAGOSPODAROWANIA TERENU

skala 1:500

Oświadczam, że niniejszy dokument został opracowany w wyniku prac geodezyjnych i kartograficznych, których rezultaty zawiera operat techniczny pozytywnie zweryfikowany. Jednocześnie informuję, że jestem świadomy odpowiedzialności karnej za założenie fałszywego oświadczenia.	
Identyfikator zgłoszenia prac geodezyjnych	4033.1167.2024
Organ służby geodezyjnej, który otrzymał zgłoszenie	Powiatowy Ośrodek Dokumentacji Geodezyjnej i Kartograficznej w Lubaczowie
Wykonawca prac geodezyjnych	
Nr oraz data sporządzenia dokumentu zawierającego wynik pozytywnej weryfikacji	Protokół Weryfikacji Nr 4033.1167.2024_1 z dnia 29.08.2024
Imię i nazwisko oraz nr uprawnień zawodowych kierownika prac	GEODETA UPRAWNIONY inż. Marcin Szuta świadectwo nr 22841

MAPA DO CELÓW PROJEKTOWYCH

Sekcja: 8.128.13.16.2.3; 8.128.13.16.1.4
Skala 1:500
Powiat: Lubaczów
Jednostka ewidencyjna: 180904_2 Łubaczów
Obręb: 0022 MOKRZYCA

Wykonawca:
Geo-Construction Marcin Szuta
Łukawiec 32F; 37-626 Łukawiec
Geodeta uprawniony Marcin Szuta upr. nr 22841

4033.1167.2024
Układ współrzędnych płaskich: 2000 strefa 8
Układ współrzędnych wysokościowych: PL-EVRF2007-NH

Mapa aktualna na dzień 27.08.2024 r.

Zakres opracowania :

Nie wyklucza się istnienia w terenie innych nie wykazanych na niniejszej mapie urządzeń podziemnych, które nie były zgłoszone do inwentaryzacji.
Niniejsza mapa została wykonana bez ustalenia obciążeń dot. służebności gruntowych.
Granice wykazane na niniejszej mapie zgodne są z mapą ewidencji gruntów i budynków.

GEODETA UPRAWNIONY
inż. Marcin Szuta
świadectwo nr 22841

INWESTOR: Gmina Lubaczów, reprezentowana przez Wójta Gminy Lubaczów
ul. Jasna 24, 37-600 Lubczów

ADRES BUDOWY: dz. nr 10/2, OBRĘB: 0022 Mokrzyca

powierzchnia opracowania	3990,00	100,00%
pow. projektowanych i istniejących obiektów - mur 1 mur 2 pomnik	8,24	0,21%
pow. utwardzenia (DRÓG, PARKINGÓW, PLACÓW I CHODNIKÓW)m2	479,22	12,01%
- utwardzenie istniejące	ok. 821,30	20,58%
- utwardzenie nowoprojektowane	ok. 83,79	2,10%
- utwardzenie do rekultywacji	ok. 425,87	10,67%
biologicznie czynna	3502,54	87,78%

OBIEKTY PROJEKTOWANE

NR	OBIEKT	MATERIAŁ	POW. ZABUDOWY	KUBATURA	WG PROJEKTU
1	mur 1	cegła pełna	4,58 m2	9,42 m3	indywidualny
2	mur 2	cegła pełna	1,77 m2	3,62 m3	indywidualny

OBIEKTY ISTNIEJĄCE

NR	OBIEKT	MATERIAŁ	POW. ZABUDOWY	STAN
3	pomnik	kamień	1,89 m2	bardzo dobry

AB...GH - GRANICE OPRACOWANIA

- OBIEKTY PROJEKTOWANE
- OBIEKT ISTNIEJĄCE
- WJAZD/WYJAZD NA TEREN INWESTYCJI
- PROJEKTOWANE UTWARDZENIE
- OPASKA ŻWIROWA
- KOSZ NA ŚMIECI
- ZIELEŃ NISKA TRAWIASTA
- MIEJSCE PARKINGOWE
- MIEJSCE PARKINGOWE DLA OSÓB NIEPEŁNOSPRAWNYCH

WSZELKIE PRAWA AUTORSKIE DOTYCZĄCE TEGO PROJEKTU I RYSUNKU NALEŻĄ DO PRACOWNI PROJEKTOWEJ WIMAR MAREK WIŚNIEWSKI

RYSUNEK NIE MOŻE BYĆ KOPIOWANY I UDOSTĘPNIANY BEZ ZGODY PRACOWNI PROJEKTOWEJ WIMAR MAREK WIŚNIEWSKI

PRACOWNIA PROJEKTOWA WIMAR
MAREK WIŚNIEWSKI
Ul. Królowej Jadwigi 4
22-600 Tomaszów Lubelski
tel. 84 66 59 451
www.projekty-wimar.pl

wimar architektura

Obiekt	PROJEKT POMNIKA WRAZ Z INFRASTRUKTURĄ W MIEJSCU PAMIĘCI NARODOWEJ ZNAJDUJĄCE SIĘ NA DZIAŁCE NR EW. 10/2 W MOKRZYCY		
Faza opracow.	PROJEKT BUDOWLANY		Zlecenie /24
Treść rysunku	Projekt zagospodarowanie terenu		Skala: 1:500
Projektant	mgr inż. arch. Marcin Kozłowski	Upr. bud. do projektowania w specjalności architektonicznej bez ograniczeń nr WBPP/ZNB/IUB/113/317/40/80	Data: 08.2024 r.
Asystent projektanta	mgr inż. arch. Dominika Kuś	———	Z.1

MUR 1 - RZUT, PRZEKROJE

RZUT

skala: 1:100

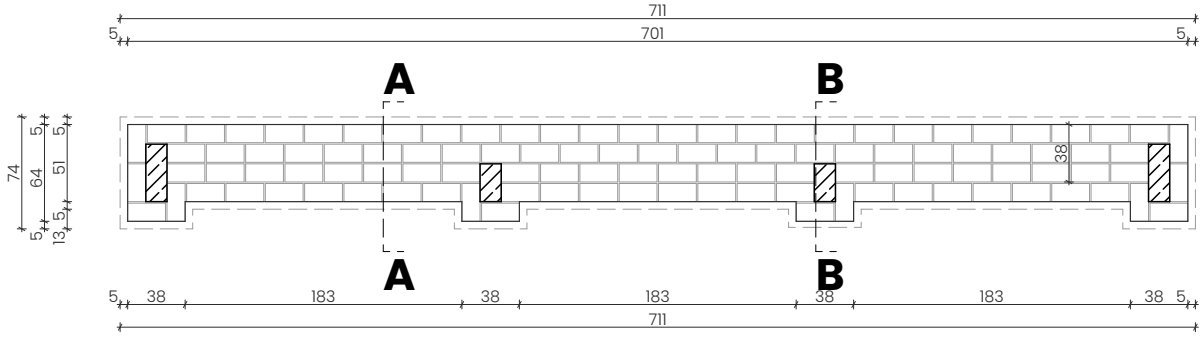

PRZEKRÓJ A-A

skala: 1:100

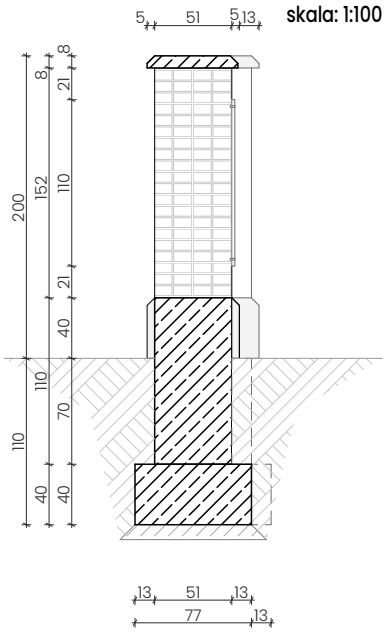

PRZEKRÓJ B-B

skala: 1:100

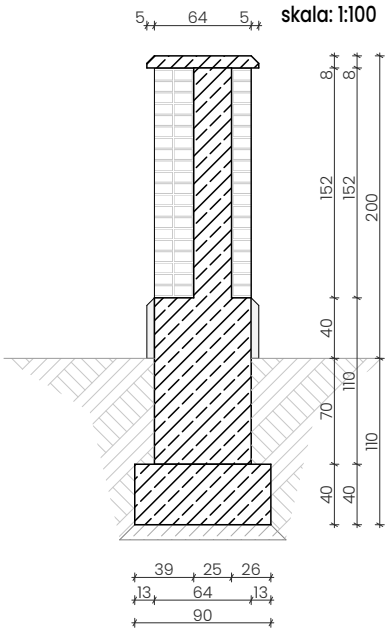

WSZELKIE PRAWA AUTORSKIE DOTYCZĄCE TEGO PROJEKTU I RYSUNKU NALEŻĄ DO PRACOWNI PROJEKTOWEJ WIMAR MAREK WIŚNIEWSKI

RYSUNEK NIE MOŻE BYĆ KOPIOWANY I UDOSTĘPNIANY BEZ ZGODY PRACOWNI PROJEKTOWEJ WIMAR MAREK WIŚNIEWSKI

PRACOWNIA PROJEKTOWA WIMAR
MAREK WIŚNIEWSKI
Ul. Królowej Jadwigi 4
22-600 Tomaszów Lubelski
tel. 84 66 59 451
www.projekty-wimar.pl

wimar architektura

Nazwa zamierzenia budowlanego	BUDOWA INSTALACJI UPAMIĘTNIAJĄCYCH WRAZ Z INFRASTRUKTURĄ TOWARZYSZĄCĄ W RAMACH INWESTYCJI MIEJSCE ZAGŁADY LUDNOŚĆI ŻYDOWSKIEJ W MIEJSCOWOŚCI MOKRZYCA dz. nr 10/2 MOKRZYCA, gmina Lubaczów			
Faza opracow.	PROJEKT BUDOWLANY			Zlecenie /24
Treść rysunku	MUR 1 - RZUT, PRZEKROJE			Skala: 1:50
Projektant	mgr inż. arch. Marcin Kozłowski	Upr. bud. do projektowania w specjalności architektonicznej bez ograniczeń nr WBPP/ZNB/UB/113/3.17/40/80		Data: 08.2024 r.
Asystent projektanta	mgr inż. arch. Dominika Kuś	———		Z.2

MUR 1 - WIDOKI

WIDOK Z GÓRY
skala: 1:100

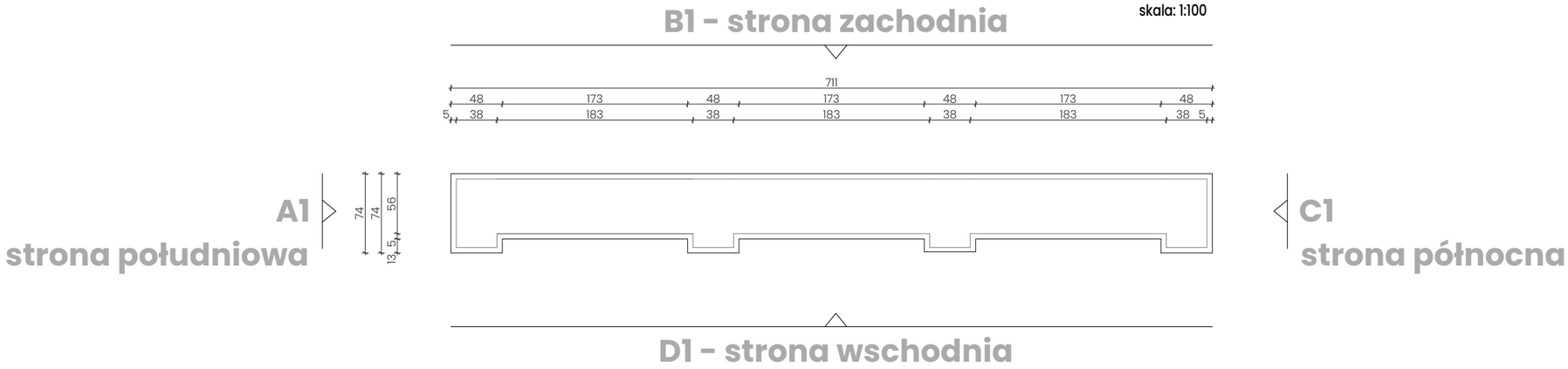

WIDOK A1
skala: 1:100

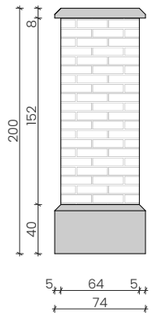

WIDOK B1
skala: 1:100

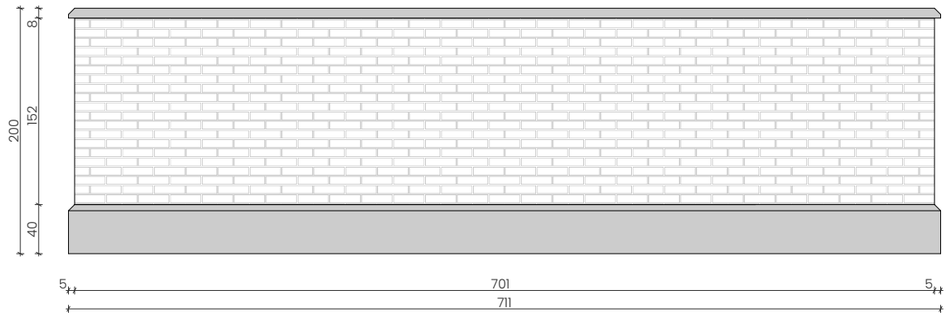

WIDOK B1
skala: 1:100

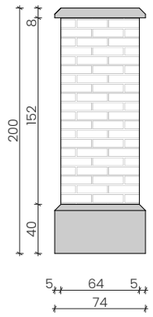

WIDOK D1
skala: 1:100

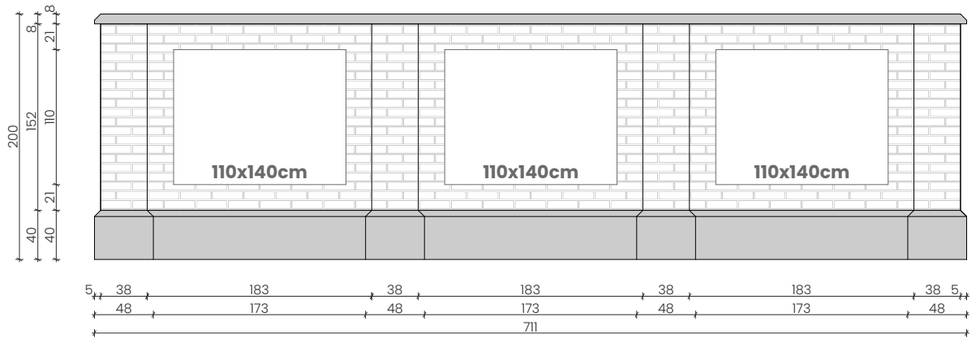

WSZELKIE PRAWA AUTORSKIE DOTYCZĄCE TEGO PROJEKTU I RYSUNKU NALEŻĄ DO PRACOWNI PROJEKTOWEJ WIMAR MAREK WIŚNIEWSKI

RYSUNEK NIE MOŻE BYĆ KOPIOWANY I UDOSTĘPNIANY BEZ ZGODY PRACOWNI PROJEKTOWEJ WIMAR MAREK WIŚNIEWSKI

PRACOWNIA PROJEKTOWA WIMAR
MAREK WIŚNIEWSKI
Ul. Królowej Jadwigi 4
22-600 Tomaszów Lubelski
tel. 84 66 59 451
www.projekty-wimar.pl

wimar architektura

Nazwa zamierzenia budowlanego	BUDOWA INSTALACJI UPAMIĘTNIAJĄCYCH WRAZ Z INFRASTRUKTURĄ TOWARZYSZĄCĄ W RAMACH INWESTYCJI MIEJSCE ZAGŁADY LUDNOŚĆI ŻYDOWSKIEJ W MIEJSCOWOŚCI MOKRZYCA dz. nr 10/2 MOKRZYCA, gmina Lubaczów			
Faza opracow.	PROJEKT BUDOWLANY			Zlecenie /24
Treść rysunku	MUR 1 - WIDOKI			Skala: 1:50
Projektant	mgr inż. arch. Marcin Kozłowski	Upr. bud. do projektowania w specjalności architektonicznej bez ograniczeń nr WBPP/ZNB/lub/113/317/40/80		Data: 08.2024 r.
Asystent projektanta	mgr inż. arch. Dominika Kuś	———		Z.3

MUR 2 - RZUT, PRZEKROJE

RZUT

skala: 1:100

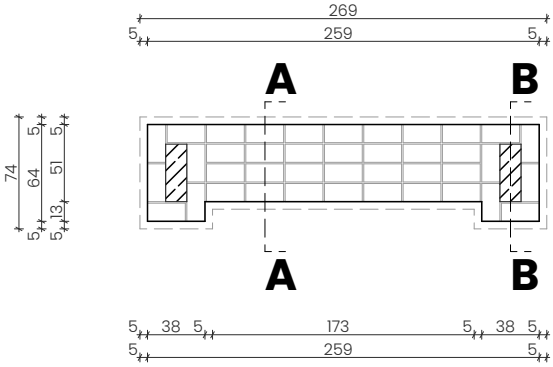

PRZEKRÓJ A-A

skala: 1:100

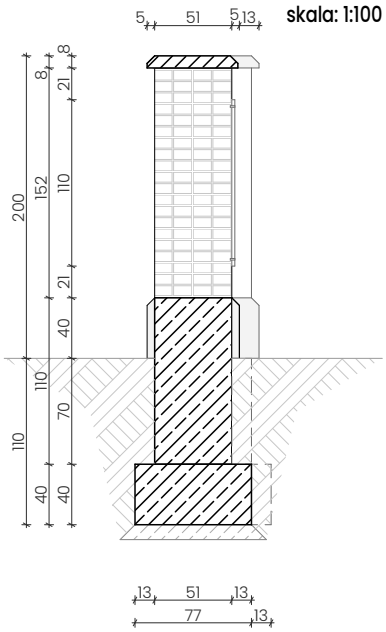

PRZEKRÓJ B-B

skala: 1:100

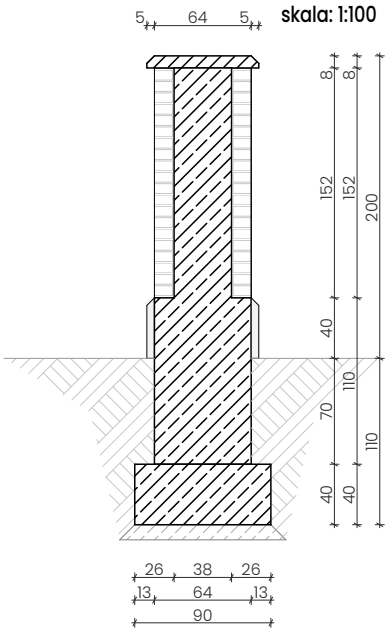

WSZELKIE PRAWA AUTORSKIE DOTYCZĄCE TEGO PROJEKTU I RYSUNKU NALEŻĄ DO PRACOWNI PROJEKTOWEJ WIMAR MAREK WIŚNIEWSKI

RYSUNEK NIE MOŻE BYĆ KOPIOWANY I UDOSTĘPNIANY BEZ ZGODY PRACOWNI PROJEKTOWEJ WIMAR MAREK WIŚNIEWSKI

PRACOWNIA PROJEKTOWA WIMAR
MAREK WIŚNIEWSKI
Ul. Królowej Jadwigi 4
22-600 Tomaszów Lubelski
tel. 84 66 59 451
www.projekty-wimar.pl

wimar architektura

Nazwa zamierzenia budowlanego	BUDOWA INSTALACJI UPAMIĘTNIAJĄCYCH WRAZ Z INFRASTRUKTURĄ TOWARZYSZĄCĄ W RAMACH INWESTYCJI MIEJSCE ZAGŁADY LUDNOŚĆI ŻYDOWSKIEJ W MIEJSCOWOŚCI MOKRZYCA dz. nr 10/2 MOKRZYCA, gmina Lubaczów			
Faza opracow.	PROJEKT BUDOWLANY			Zlecenie /24
Treść rysunku	MUR 2 - RZUT, PRZEKROJE			Skala: 1:50
Projektant	mgr inż. arch. Marcin Kozłowski	Upr. bud. do projektowania w specjalności architektonicznej bez ograniczeń nr WBPP/ZNB/UB/113/3.17/40/80		Data: 08.2024 r.
Asystent projektanta	mgr inż. arch. Dominika Kuś	———		Z.4

MUR 2 - WIDOKI

WIDOK Z GÓRY

skala: 1:100

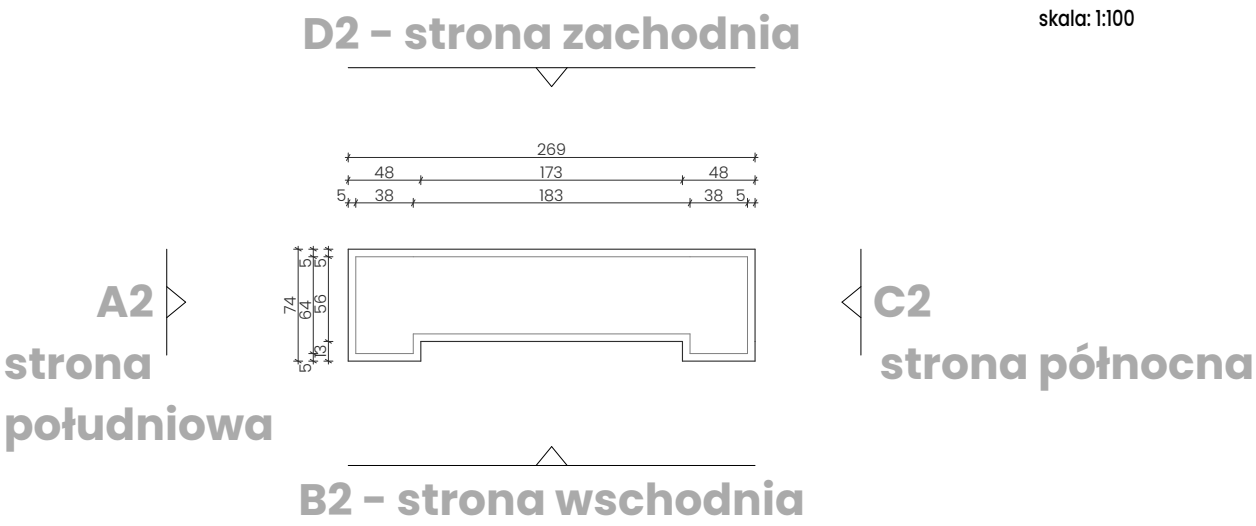

WIDOK A2

skala: 1:100

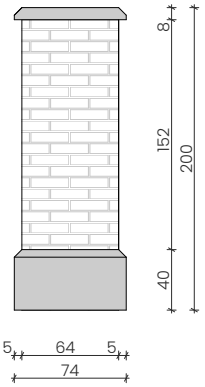

WIDOK B2

skala: 1:100

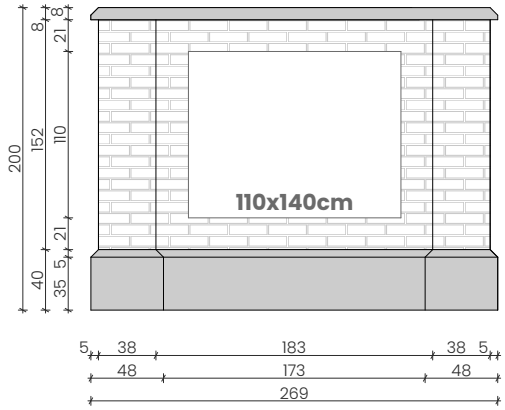

WIDOK C2

skala: 1:100

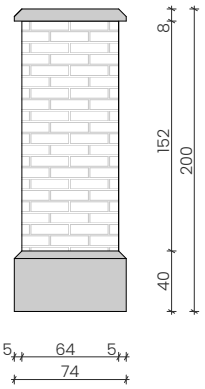

WIDOK D2

skala: 1:100

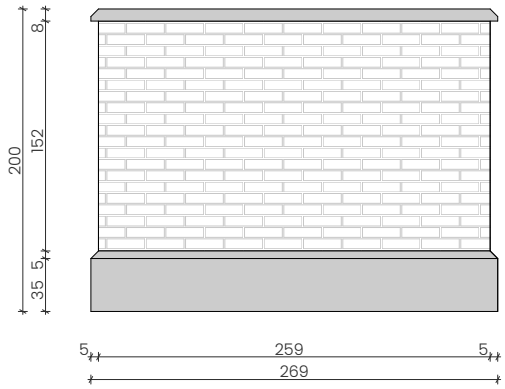

WSZELKIE PRAWA AUTORSKIE DOTYCZĄCE TEGO PROJEKTU I RYSUNKU NALEŻĄ DO PRACOWNI PROJEKTOWEJ WIMAR MAREK WIŚNIEWSKI

RYSUNEK NIE MOŻE BYĆ KOPIOWANY I UDOSTĘPNIANY BEZ ZGODY PRACOWNI PROJEKTOWEJ WIMAR MAREK WIŚNIEWSKI

PRACOWNIA PROJEKTOWA WIMAR
MAREK WIŚNIEWSKI
Ul. Królowej Jadwigi 4
22-600 Tomaszów Lubelski
tel. 84 66 59 451
www.projekty-wimar.pl

wimar architektura

Nazwa zamierzenia budowlanego	BUDOWA INSTALACJI UPAMIĘTNIAJĄCYCH WRAZ Z INFRASTRUKTURĄ TOWARZYSZĄCĄ W RAMACH INWESTYCJI MIEJSCE ZAGŁADY LUDNOŚĆI ŻYDOWSKIEJ W MIEJSCOWOŚCI MOKRZYCA dz. nr 10/2 MOKRZYCA, gmina Lubaczów			
Faza opracow.	PROJEKT BUDOWLANY			Zlecenie /24
Treść rysunku	MUR 2 - WIDOKI			Skala: 1:50
Projektant	mgr inż. arch. Marcin Kozłowski	Upr. bud. do projektowania w specjalności architektonicznej bez ograniczeń nr WBPP/ZNB/UB/113/3.17/40/80		Data: 08.2024 r.
Asystent projektanta	mgr inż. arch. Dominika Kuś	———		Z.5

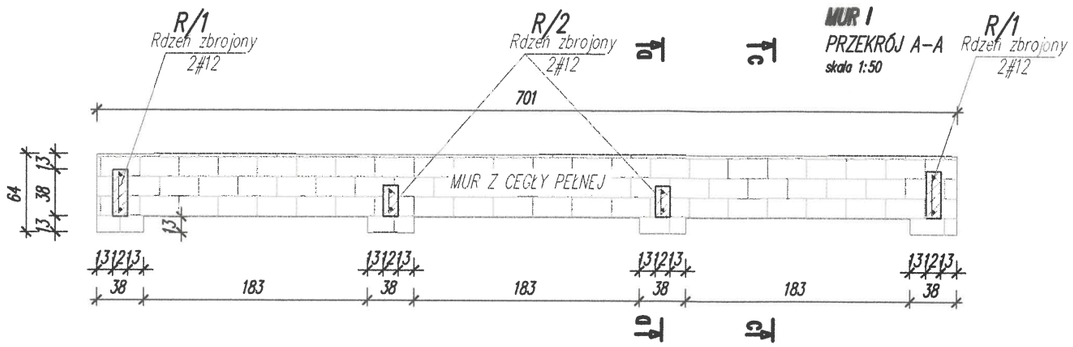

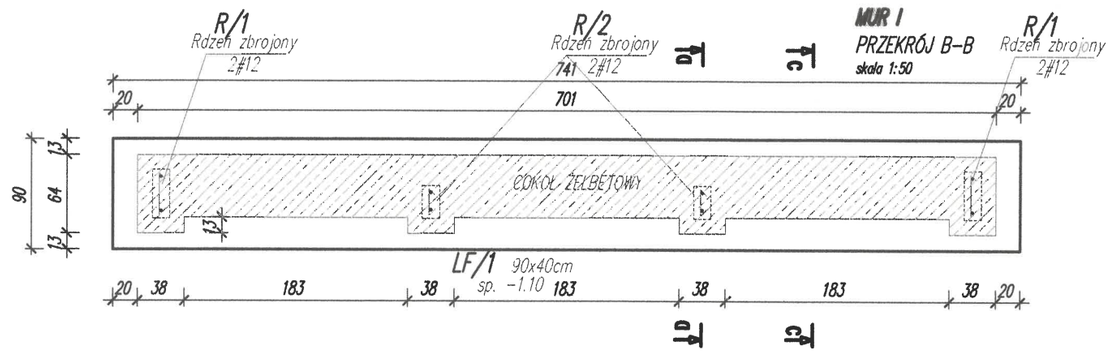

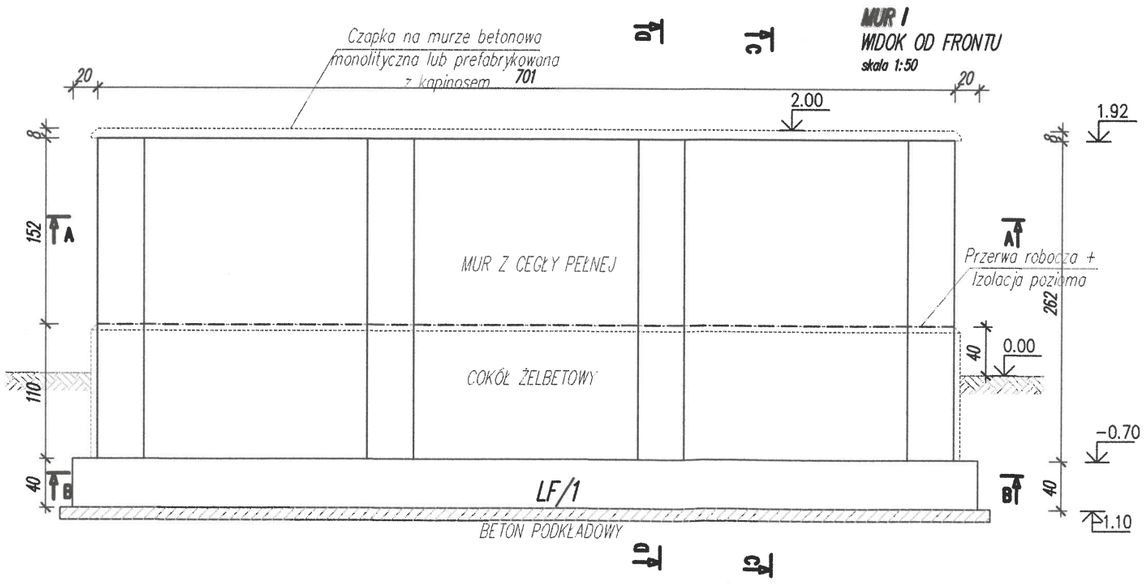

WSZELKIE PRAWA AUTORSKIE DOTYCZĄCE TEGO PROJEKTU I RYSUNKU NALEŻĄ DO PRACOWNI PROJEKTOWEJ WIMAR MAREK WIŚNIEWSKI

RYSUNEK NIE MOŻE BYĆ KOPIOWANY I UDOSTĘPNIANY BEZ ZGODY PRACOWNI PROJEKTOWEJ WIMAR MAREK WIŚNIEWSKI

PRACOWNIA PROJEKTOWA WIMAR
MAREK WIŚNIEWSKI
Ul. Królowej Jadwigi 4
22-600 Tomaszów Lubelski
tel. 84 66 59 461
www.projekty-wimar.pl

wimar architektura

Nazwa zamierzenia budowlanego	BUDOWA INSTALACJI UPAMIĘTNIAJĄCYCH WRAZ Z INFRASTRUKTURĄ TOWARZYSZĄCĄ W RAMACH INWESTYCJI MIEJSCE ZAGŁADY LUDNOŚCI ŻYDOWSKIEJ W MIEJSCOWOŚCI MOKRZYCA dz. nr 10/2 MOKRZYCA, gmina Lubaczów		
Faza opracow.	PROJEKT BUDOWLANY		Zlecenie /24
Treść rysunku	MUR I - WIDOK OD FRONTU, PRZEKRÓJ A-A, PRZEKRÓJ B-B		Skala: 1:50
Projektant	mgr inż. Tomasz Sokół	Upr. bud. do projektowania i kierowania robotami budowlanymi w specjalności konstrukcyjnej bez ograniczeń nr LUB/0106/PWOKK/IV	Data: 08.2024 r.
Asystent projektanta	mgr inż. arch. Dominika Kuś	———	Z.6

MUR I

PRZEKRÓJ C-C

ZBROJENIE FUNDAMENTU I COKOŁU

skala 1:20

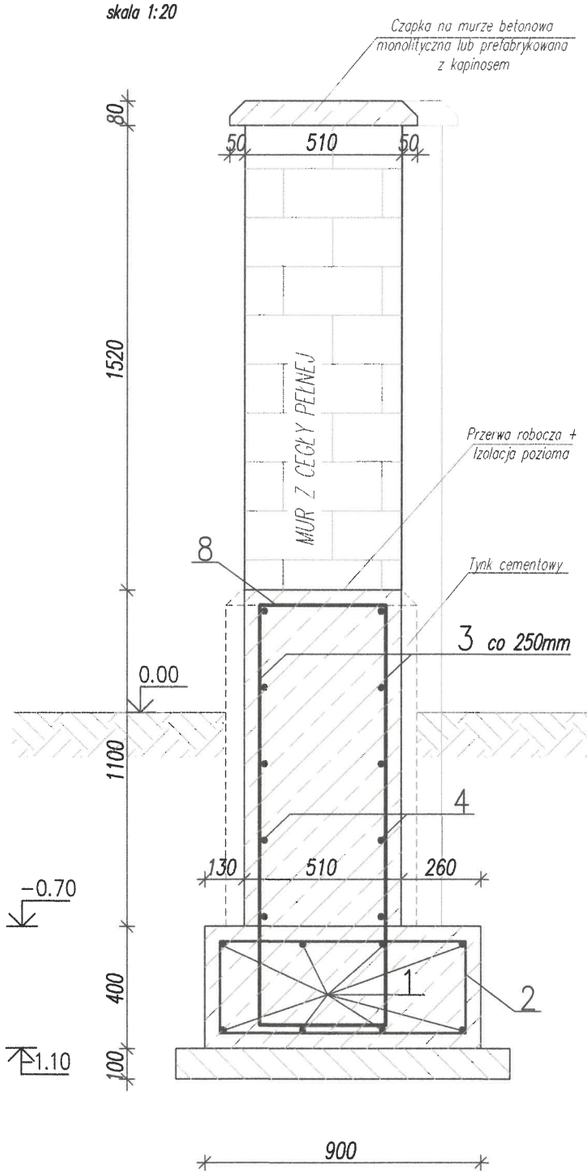

8	38	#10	1210		46		
4	10	#10	7310		73.1		
3	56	#10	1620		90.7		
2	31	#8	2360	73.2			
1	8	#12	7310			58.5	
Nr	Ilosc [szt]	Sred [mm]	Dlug [mm]	#8	#10	#12	UWAGI
RAZEM wg srednic [m]				73.2	209.8	58.5	
MASA 1mb [kg/m]				0.395	0.617	0.888	
RAZEM wg srednic [kg]				28.9	129.4	51.9	
RAZEM wg gat. stali [kg]				210.2			
RAZEM [kg]				210.2			

ZESTAWIENIE DLA DANEGO ZAKRESU NA RYSUNKU

BIGLE OD GÓRY I PO BOKACH

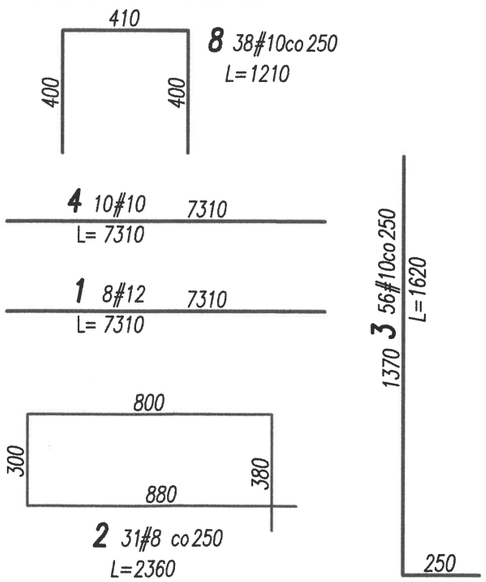

ELEMENTY MONOLITYCZNE
SKALA 1:20

ELEMENTY MONOLITYCZNE
BETON B-30 (C20/25) W8
STAL A-IIIN # (RB 500SP)
OTULINA FUNDAMENTY: 5cm
OTULINA CZĘŚĆ NADZIEMNA: 3cm
WYMIARY I DŁUGOŚCI PRĘTÓW PODANO W MM!!!

WSZELKIE PRAWA AUTORSKIE DOTYCZĄCE TEGO PROJEKTU I RYSUNKU NALEŻĄ DO PRACOWNI PROJEKTOWEJ WIMAR MAREK WIŚNIEWSKI

RYSUNEK NIE MOŻE BYĆ KOPIOWANY I UDOSTĘPNIANY BEZ ZGODY PRACOWNI PROJEKTOWEJ WIMAR MAREK WIŚNIEWSKI

PRACOWNIA PROJEKTOWA WIMAR
MAREK WIŚNIEWSKI
Ul. Królowej Jadwigi 4
22-800 Tomaszów Lubelski
tel. 84 66 59 451
www.projekty-wimar.pl

wimar architektura

Nazwa zamierzenia budowlanego	BUDOWA INSTALACJI UPAMIĘTNIAJĄCYCH WRAZ Z INFRASTRUKTURĄ TOWARZYSZĄCĄ W RAMACH INWESTYCJI MIEJSCE ZAGŁADY LUDNOŚCI ŻYDOWSKIEJ W MIEJSCOWOŚCI MOKRZYCA dz. nr 10/2 MOKRZYCA, gmina Lubaczów		
Faza opracow.	PROJEKT BUDOWLANY		Zlecenie /24
Treść rysunku	MUR I - PRZEKRÓJ C-C		Skala: 1:20
Projektant	mgr inż. Tomasz Sokół	Upr. bud. do projektowania i kierowania robotami budowlanymi w specjalności konstrukcyjnej bez ograniczeń nr LUBI/0106/PWOKB/16	Data: 08.2024 r.
Asystent projektanta	mgr inż. arch. Dominika Kuś	———	Z.7

MUR I

PRZEKRÓJ D–D

ZBROJENIE PILASTRA MURU

skala 1:20

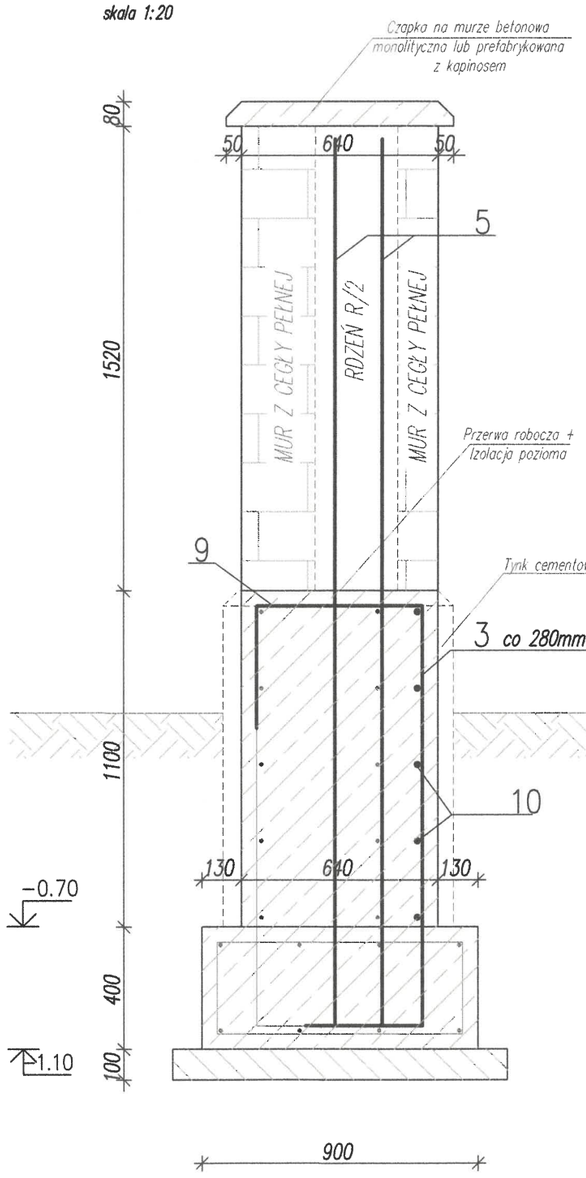

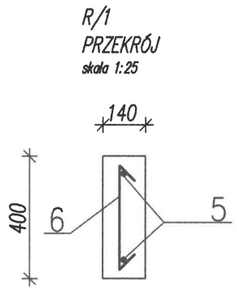

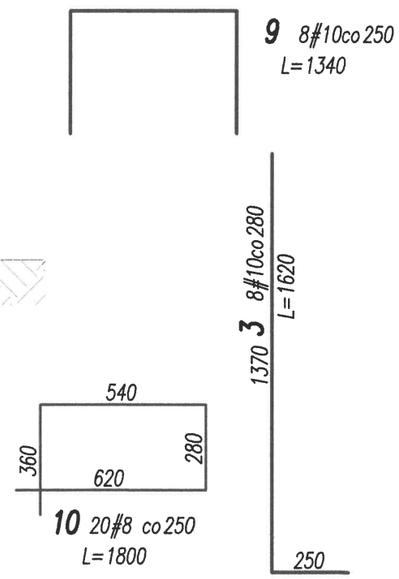

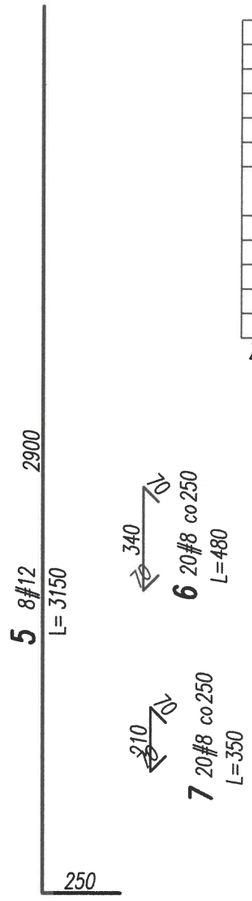

10	20	#8	1800	36			
9	8	#10	1340		10.7		
7	20	#8	350	7			
6	20	#8	480	9.6			
5	8	#12	3150			25.2	
3	8	#10	1620		13		
Nr	Ilosc [szt]	Sred [mm]	Dlug [mm]	#8	#10	#12	UWAGI
RAZEM wg srednic [m]				52.6	23.7	25.2	
MASA 1mb [kg/m]				0.395	0.617	0.888	
RAZEM wg srednic [kg]				20.8	14.6	22.4	
RAZEM wg gat. stali [kg]				57.8			
RAZEM [kg]				57.8			

ZESTAWIENIE DLA DANEGO ZAKRESU NA RYSUNKU

ELEMENTY MONOLITYCZNE
SKALA 1:20

ELEMENTY MONOLITYCZNE
BETON B-30 (C20/25) W8
STAL A-IIIN # (RB 500SP)
OTULINA FUNDAMENTY: 5cm
OTULINA CZĘŚĆ NADZIEMNA: 3cm
WYMIARY I DŁUGOŚCI PRĘTÓW PODANO W MM!!!

WSZELKIE PRAWA AUTORSKIE DOTYCZĄCE TEGO PROJEKTU I RYSUNKU NALEŻĄ DO PRACOWNI PROJEKTOWEJ WIMAR MAREK WIŚNIEWSKI

RYSUNEK NIE MOŻE BYĆ KOPIOWANY I UDOSTĘPNIANY BEZ ZGODY PRACOWNI PROJEKTOWEJ WIMAR MAREK WIŚNIEWSKI

PRACOWNIA PROJEKTOWA WIMAR
MAREK WIŚNIEWSKI
Ul. Królowej Jadwigi 4
22-600 Tomaszów Lubelski
tel. 84 66 59 451
www.projekty-wimar.pl

wimar architektura

Nazwa zamierzenia budowlanego	BUDOWA INSTALACJI UPAMIĘTNIAJĄCYCH WRAZ Z INFRASTRUKTURĄ TOWARZYSZĄCĄ W RAMACH INWESTYCJI MIEJSCE ZAGŁADY LUDNOŚCI ŻYDOWSKIEJ W MIEJSCOWOŚCI MOKRZYCA dz. nr 10/2 MOKRZYCA, gmina Lubaczów		
Faza opracow.	PROJEKT BUDOWLANY		Zlecenie /24
Treść rysunku	MUR I - PRZEKRÓJ D-D		Skala: 1:20
Projektant	mgr inż. Tomasz Sokół	Upr. bud. do projektowania i kierowania robotami budowlanymi w specjalności konstrukcyjno-budowlanej bez ograniczeń nr 118/2006/WKSzUr	Data: 08.2024 r.
Asystent projektanta	mgr inż. arch. Dominika Kuś	———	Z.8

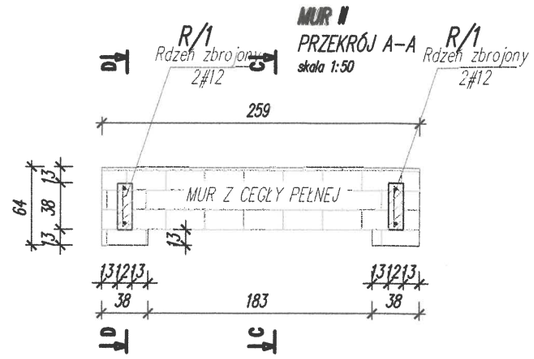

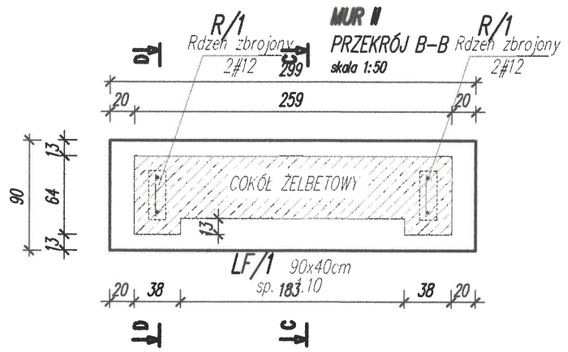

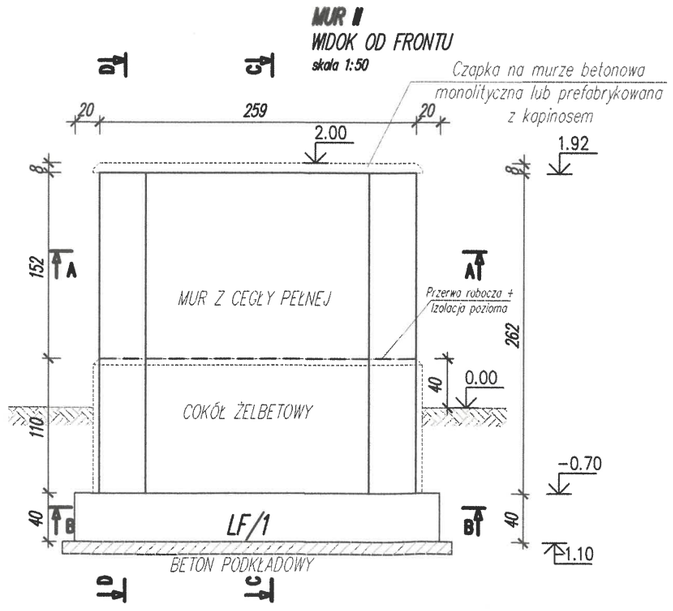

WSZELKIE PRAWA AUTORSKIE DOTYCZĄCE TEGO PROJEKTU I RYSUNKU NALEŻĄ DO PRACOWNI PROJEKTOWEJ WIMAR MAREK WIŚNIEWSKI

RYSUNEK NIE MOŻE BYĆ KOPIOWANY I UDOSTĘPNIANY BEZ ZGODY PRACOWNI PROJEKTOWEJ WIMAR MAREK WIŚNIEWSKI

PRACOWNIA PROJEKTOWA WIMAR
MAREK WIŚNIEWSKI
Ul. Królowej Jadwigi 4
22-600 Tomaszów Lubelski
tel. 84 66 59 461
www.projekty-wimar.pl

wimar architektura

Nazwa zamierzenia budowlanego	BUDOWA INSTALACJI UPAMIĘTNIAJĄCYCH WRAZ Z INFRASTRUKTURĄ TOWARZYSZĄCĄ W RAMACH INWESTYCJI MIEJSCE ZAGŁADY LUDNOŚCI ŻYDOWSKIEJ W MIEJSCOWOŚCI MOKRZYCA dz. nr 10/2 MOKRZYCA, gmina Lubaczów		
Faza opracow.	PROJEKT BUDOWLANY		Zlecenie /24
Treść rysunku	MUR II - WIDOK OD FRONTU, PRZEKRÓJ A-A, PRZEKRÓJ B-B		Skala: 1:50
Projektant	mgr inż. Tomasz Sokół	Upr. bud. do projektowania i kierowania robotami budowlanymi w specjalności konstrukcyjno bez ograniczeń nr Lub/0106/PWBKb/W	Data: 08.2024 r.
Asystent projektanta	mgr inż. arch. Dominika Kuś	———	Z.9

MUR II

PRZEKRÓJ C-C

ZBROJENIE FUNDAMENTU I COKOŁU

skala 1:20

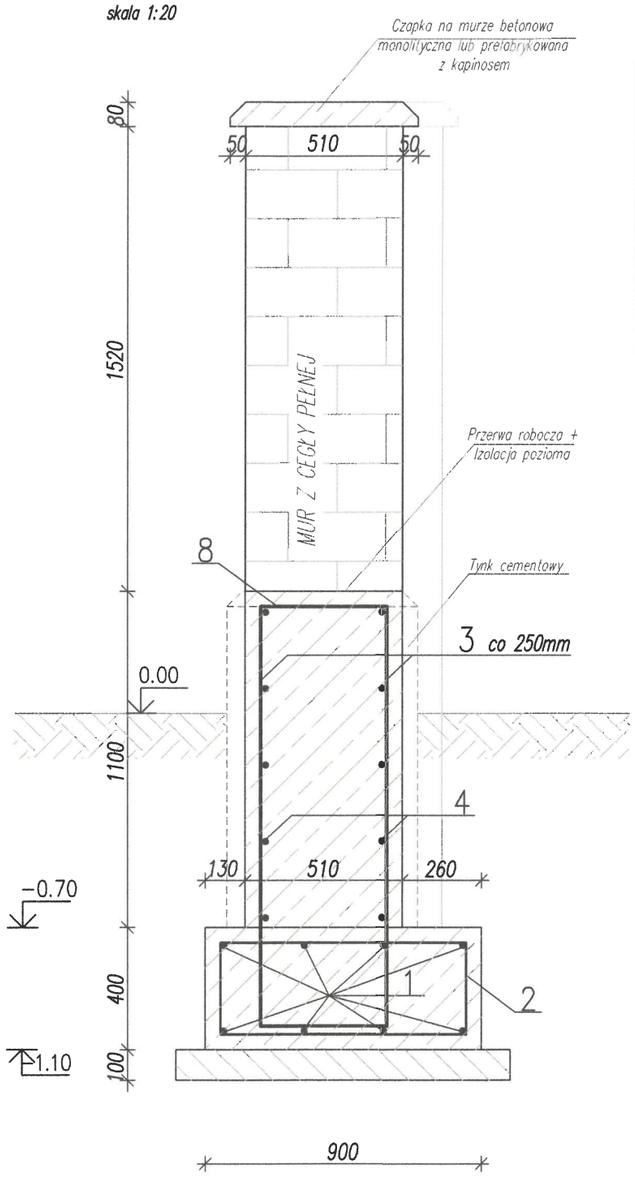

8	20	#10	1210		24.2		
4	10	#10	2490		24.9		
3	20	#10	1620		32.4		
2	13	#8	2360	30.7			
1	8	#12	2490			19.9	
Nr	Ilosc [szt]	Sred [mm]	Dlug [mm]	#8	#10	#12	UWAGI
RAZEM wg srednic [m]				30.7	81.5	19.9	
MASA 1mb [kg/m]				0.395	0.617	0.888	
RAZEM wg srednic [kg]				12.1	50.3	17.7	
RAZEM wg gat. stali [kg]				80.1			
RAZEM [kg]				80.1			

ZESTAWIENIE DLA DANEGO ZAKRESU NA RYSUNKU

BIGLE OD GÓRY I PO BOKACH

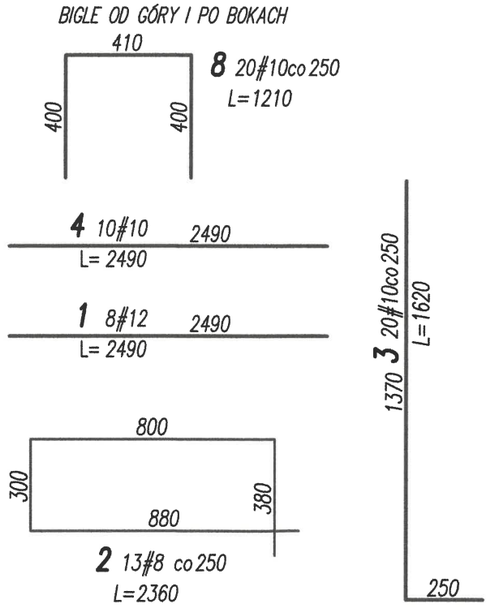

ELEMENTY MONOLITYCZNE

SKALA 1:20

ELEMENTY MONOLITYCZNE
BETON B-30 (C20/25) W8
STAL A-IIIN # (RB 500SP)
OTULINA FUNDAMENTY: 5cm
OTULINA CZĘŚĆ NADZIEMNA: 3cm
WYMIARY I DŁUGOŚCI PRĘTÓW PODANO W MM!!!

WSZELKIE PRAWA AUTORSKIE DOTYCZĄCE TEGO PROJEKTU I RYSUNKU NALEŻĄ DO PRACOWNI PROJEKTOWEJ WIMAR MAREK WIŚNIEWSKI

RYSUNEK NIE MOŻE BYĆ KOPIOWANY I UDOSTĘPNIANY BEZ ZGODY PRACOWNI PROJEKTOWEJ WIMAR MAREK WIŚNIEWSKI

PRACOWNIA PROJEKTOWA WIMAR
MAREK WIŚNIEWSKI
Ul. Królowej Jadwigi 4
22-600 Tomaszów Lubelski
tel. 84 66 59 451
www.projekty-wimar.pl

wimar architektura

Nazwa zamierzenia budowlanego	BUDOWA INSTALACJI UPAMIĘTNIAJĄCYCH WRAZ Z INFRASTRUKTURĄ TOWARZYSZĄCĄ W RAMACH INWESTYCJI MIEJSCE ZAGŁADY LUDNOŚCI ŻYDOWSKIEJ W MIEJSCOWOŚCI MOKRZYCA dz. nr 10/2 MOKRZYCA, gmina Lubaczów		
Faza opracow.	PROJEKT BUDOWLANY		Zlecenie /24
Treść rysunku	MUR II - PRZEKRÓJ C-C		Skala: 1:20
Projektant	mgr inż. Tomasz Sokół	Upr. bud. do projektowania i kierowania robotami budowlanymi w specjalności konstrukcyjnej bez ograniczeń nr LUBJ/0104/PWBKz/IV	Data: 08.2024 r.
Asystent projektanta	mgr inż. arch. Dominika Kuś	———	Z.10

MUR II

PRZEKRÓJ D–D

ZBROJENIE PILASTRA MURU

skala 1:20

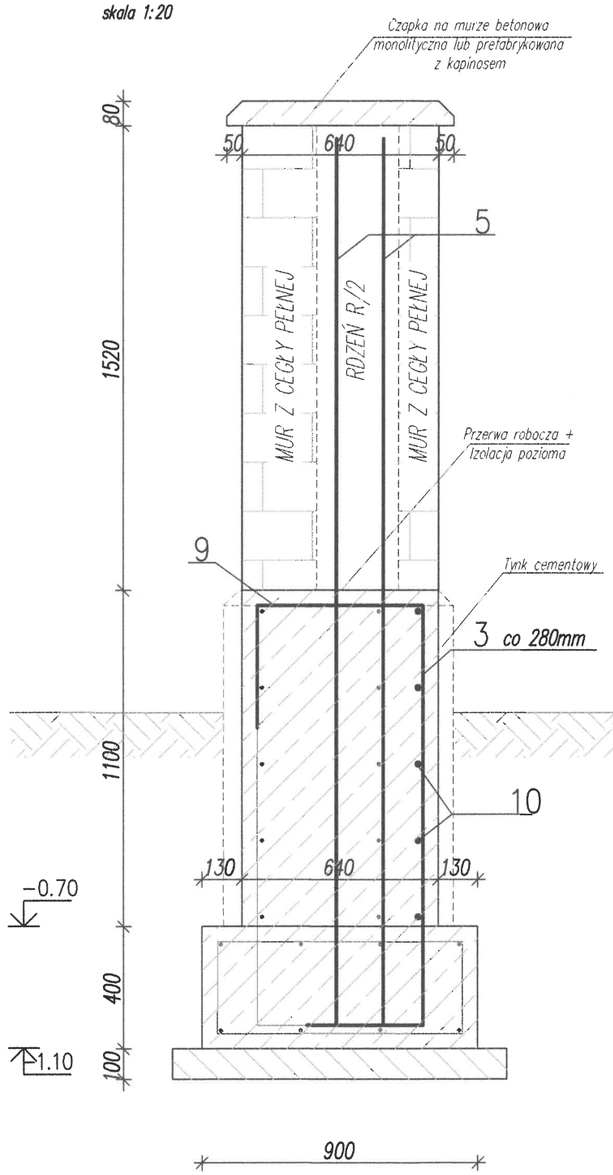

R/1

PRZEKRÓJ

skala 1:25

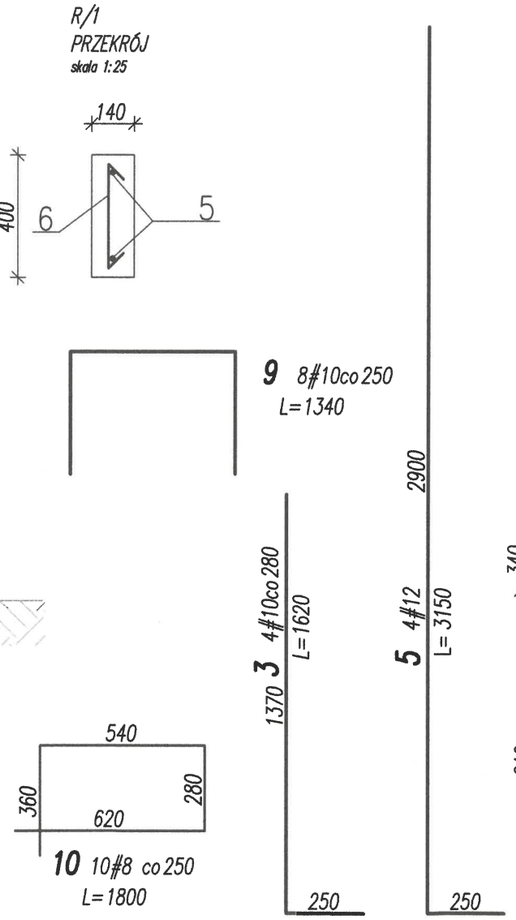

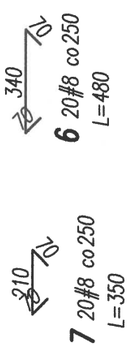

10	10	#8	1800	18			
9	8	#10	1340		10.7		
7	20	#8	350	7			
6	20	#8	480	9.6			
5	4	#12	3150			12.6	
3	4	#10	1620		6.5		
Nr	Ilosc [szt]	Sred [mm]	Dlug [mm]	#8	#10	#12	UWAGI
RAZEM wg srednic [m]				34.6	17.2	12.6	
MASA 1mb [kg/m]				0.395	0.617	0.888	
RAZEM wg srednic [kg]				13.7	10.6	11.2	
RAZEM wg gat. stali [kg]				35.5			
RAZEM [kg]				35.5			

ZESTAWIENIE DLA DANEGO ZAKRESU NA RYSUNKU

ELEMENTY MONOLITYCZNE

SKALA 1:20

ELEMENTY MONOLITYCZNE
BETON B-30 (C20/25) W8
STAL A-IIIN # (RB 500SP)
OTULINA FUNDAMENTY: 5cm
OTULINA CZĘŚĆ NADZIEMNA: 3cm
WYMIARY I DŁUGOŚCI PRĘTÓW PODANO W MM!!!

WSZELKIE PRAWA AUTORSKIE DOTYCZĄCE TEGO PROJEKTU I RYSUNKU NALEŻĄ DO PRACOWNI PROJEKTOWEJ WIMAR MAREK WIŚNIEWSKI

RYSUNEK NIE MOŻE BYĆ KOPIOWANY I UDOSTĘPNIANY BEZ ZGODY PRACOWNI PROJEKTOWEJ WIMAR MAREK WIŚNIEWSKI

PRACOWNIA PROJEKTOWA WIMAR
MAREK WIŚNIEWSKI
Ul. Królowej Jadwigi 4
22-600 Tomaszów Lubelski
tel. 84 66 59 461
www.projekty-wimar.pl

wimar architektura

Nazwa zamierzenia budowlanego	BUDOWA INSTALACJI UPAMIĘTNIAJĄCYCH WRAZ Z INFRASTRUKTURĄ TOWARZYSZĄCĄ W RAMACH INWESTYCJI MIEJSCE ZAGŁADY LUDNOŚCI ŻYDOWSKIEJ W MIEJSCOWOŚCI MOKRZYCA dz. nr 10/2 MOKRZYCA, gmina Lubaczów		
Faza opracow.	PROJEKT BUDOWLANY		Zlecenie /24
Treść rysunku	MUR II - PRZEKRÓJ D-D		Skala: 1:20
Projektant	mgr inż. Tomasz Sokół	Upr. bud. do projektowania i kierowania robotami budowlanymi w specjalności konstrukcyjno-budowlanej bez ograniczeń nr 1.149/0606/PWBKb/19	Data: 08.2024 r.
Asystent projektanta	mgr inż. arch. Dominika Kuś	———	Z.11

MUR I, MUR II

DETAL ZAKOŃCZENIA MURU

ZESTAWIENIE NA 1mb MURU

skala 1:20

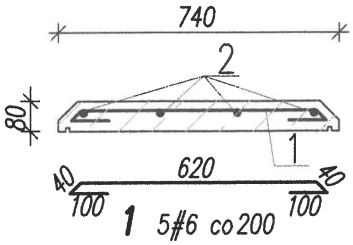

1 5#6 co200

L=900

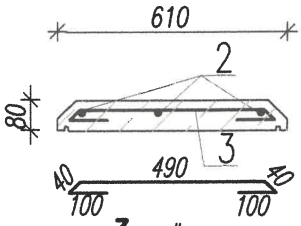

3 5#6 co200

L=770

2 4#10 1200

L= 1200

ZAKŁAD 20%

2 3#10 1200

L= 1200

ZAKŁAD 20%

BETON C30/37, W8, F150, STAL AIIIN

3	5	#6	770	3.9		
2	7	#10	1200		8.4	
1	5	#6	900	4.5		
Nr	Ilosc [szt]	Sred [mm]	Dlug [mm]	#6	#10	UWAGI
RAZEM wg srednic [m]				8.4	8.4	
MASA 1mb [kg/m]				0.222	0.617	
RAZEM wg srednic [kg]				1.9	5.2	
RAZEM wg gat. stali [kg]				7.1		
RAZEM [kg]				7.1		

ZESTAWIENIE DLA 1mb ZAKOŃCZENIA MURU

WSZELKIE PRAWA AUTORSKIE DOTYCZĄCE TEGO PROJEKTU I RYSUNKU NALEŻĄ DO PRACOWNI PROJEKTOWEJ WIMAR MAREK WIŚNIEWSKI

RYSUNEK NIE MOŻE BYĆ KOPIOWANY I UDOSTĘPNIANY BEZ ZGODY PRACOWNI PROJEKTOWEJ WIMAR MAREK WIŚNIEWSKI

PRACOWNIA PROJEKTOWA WIMAR
MAREK WIŚNIEWSKI
Ul. Królowej Jadwigi 4
22-800 Tomaszów Lubelski
tel. 84 66 59 451
www.projekty-wimar.pl

wimar architektura

Nazwa zamierzenia budowlanego	BUDOWA INSTALACJI UPAMIĘTNIAJĄCYCH WRAZ Z INFRASTRUKTURĄ TOWARZYSZĄCĄ W RAMACH INWESTYCJI MIEJSCE ZAGŁADY LUDNOŚCI ŻYDOWSKIEJ W MIEJSCOWOŚCI MOKRZYCA dz. nr 10/2 MOKRZYCA, gmina Lubaczów		
Faza opracow.	PROJEKT BUDOWLANY		Zlecenie /24
Treść rysunku	MUR I, MUR II - DETAL DASZKA MURU		Skala: 1:20
Projektant	mgr inż. Tomasz Sokół	Upr. bud. do projektowania i kierowania robotami budowlanymi w specjalności konstrukcyjnej bez ograniczeń nr LUB/0060/PWOKr/16	Data: 08.2024 r.
Asystent projektanta	mgr inż. arch. Dominika Kuś	———	Z.12

PRACOWNIA PROJEKTOWA WIMAR
MAREK WIŚNIEWSKI
Ul. Królowej Jadwigi 4
22-600 Tomaszów Lubelski
tel. 84 66 59 451

wimar architektura

INFORMACJA DOTYCZĄCA BEZPIECZEŃSTWA I OCHRONY ZDROWIA DLA ROBÓT REALIZOWANYCH W OPARCIU O PROJEKT BUDOWLANY

NAZWA ZAMIERZENIA BUDOWLANEGO:	BUDOWA INSTALACJI UPAMIĘTNIAJĄCYCH WRAZ Z INFRASTRUKTURĄ TOWARZYSZĄCĄ W RAMACH INWESTYCJI: MIEJSCE ZAGŁADY LUDNOŚCI ŻYDOWSKIEJ W MIEJSCOWOŚCI MOKRZYCA
INWESTOR:	GMINA LUBACZÓW, REPREZENTOWANA PRZEZ: WÓJTA GMINY LUBACZÓW UL. JASNA 1, 37-600 LUBCZÓW
ADRES BUDOWY:	MOKRZYCA DZ. NR EW. 10/2 37-600 LUBCZÓW
IDENTYRIKATOR DZIAŁKI:	180904_2.0022.10/2

PROJEKTANCI:					
LP.	ZAKRES OPRACOWANIA	IMIĘ I NAZWISKO	SPECJALNOŚĆ I NR UPRAW.	DATA	PODPIS
1	architektura	mgr inż. arch. Marcin Kozłowski	Upr. bud. do projektowania w specjalności architektonicznej bez ograniczeń WBPP/ZNB/IUB/113/3.17/40/80	SIERPIEŃ 2024r.	
2	konstrukcja	mgr inż. Tomasz Sokół	Upr. bud. do projektowania i kierowania robotami budowlanymi bez ograniczeń w specjalności konstrukcyjno-budowlanej LUB/0109/PWBKb/19	SIERPIEŃ 2024r.	
ASYSTENCI PROJEKTANTÓW:					
LP.	ZAKRES OPRACOWANIA	IMIĘ I NAZWISKO	SPECJALNOŚĆ I NR UPRAW.	DATA	PODPIS
1	architektura	mgr inż. arch. Dominika Kuś	----------	SIERPIEŃ 2024r.	

PRACOWNIA PROJEKTOWA WIMAR
MAREK WIŚNIEWSKI
Ul. Królowej Jadwigi 4
22-600 Tomaszów Lubelski
tel. 84 66 59 451

wimar architektura

I. Informacje ogólne:

Nazwa zamierzenia budowlanego:	Budowa instalacji upamiętniających wraz z infrastrukturą towarzyszącą w ramach inwestycji Miejsce zagłady ludności Żydowskiej w miejscowości Mokrzyca
Adres:	- Mokrzyca dz nr 10/2 37-600 Lubaczów
Inwestor:	-Gmina Lubaczów Ul. Jasna 1 37-600 Lubaczów.
Projektant:	- mgr inż. arch. Marcin Kozłowski zam. ul. Kościuszki 1/66 22-60 Tomaszów Lubelski - mgr inż. Tomasz Sokół zam. ul. Herbowa 9/13, 20-551 Lublin

II. Podstawa prawna:

1) ustawa z dnia 26 czerwca 1974 r. – Kodeks pracy (Dz.U.2023.1465 t.j. z dnia 2023.07.31 z późn. zm.)
2) art.21 „a" ustawy z dnia 7 lipca 1994 r. – Prawo budowlane (Dz.u.2024.725 t.j. z dnia 2024.05.14)
3) ustawa z dnia 21 grudnia 2000 r. o dozorze technicznym (Dz.U.2024.1194 t.j. z dnia 2024.08.06 z póź. zm.)
4) rozporządzenie Ministra Infrastruktury z dnia 23 czerwca 2003 r. w sprawie informacji dotyczącej bezpieczeństwa i ochrony zdrowia oraz planu bezpieczeństwa i ochrony zdrowia (Dz. U.2003.120.1126 z dnia 2003.07.10)
5) rozporządzenie Ministra Pracy i Polityki Socjalnej z dnia 28 maja 1996 r. w sprawie szczególnych zasad szkolenia w dziedzinie bezpieczeństwa i higieny pracy (Dz.U.2004.180.1860 z dnia 2004.08.18)
6) rozporządzenie Ministra Pracy i Polityki Socjalnej z dnia 28 maja 1996 r. w sprawie rodzajów prac wymagających szczególnej sprawności psychofizycznej (Dz. U.1996.62.287 z dnia 1996.06.01)
7) rozporządzenie Ministra Pracy i Polityki Socjalnej z dnia 28 maja 1996 r. w sprawie rodzajów prac, które powinny być wykonywane przez co najmniej dwie osoby (Dz. U. Nr 62 poz. 288)
8) rozporządzenie Ministra Pracy i Polityki Socjalnej z dnia 29 maja 1996 r. w sprawie uprawnień rzeczoznawców do spraw bezpieczeństwa i higieny pracy, zasad opiniowania
9) projektów budowlanych, w których przewiduje się pomieszczenia pracy oraz trybu powoływania członków Komisji Kwalifikacyjnej do Oceny Kandydatów na Rzeczoznawców (Dz. U. Nr 62 poz. 290)
10) rozporządzenie Rady Ministrów z dnia 28 maja 1996 r. w sprawie profilaktycznych posiłków i napojów (Dz. U. Nr 60 poz. 278)

11) rozporządzenie Ministra Pracy i Polityki Socjalnej z dnia 26 września 1997 r. w sprawie ogólnych przepisów bezpieczeństwa i higieny pracy (Dz. U.2003.169.1650 t.j. z dnia 2003.09.29 z póź.zm.)
12) rozporządzenie Ministra Gospodarki z dnia 20 września 2001 r. w sprawie bezpieczeństwa i higieny pracy podczas eksploatacji maszyn i innych urządzeń technicznych do robót ziemnych, budowlanych i drogowych (Dz. U.2018.583 tj. z dnia 2018.03.20 z późn. zm.)
13) rozporządzenie Rady Ministrów z dnia 7grudnia 2012 r. w sprawie rodzajów urządzeń technicznych podlegających dozorowi technicznemu (Dz. U.2012.1468 z dnia 2012.12.27 z późn. zm.)
14) rozporządzenie Ministra Infrastruktury z dnia 6 lutego 2003 r. w sprawie bezpieczeństwa i higieny pracy podczas wykonywania robót budowlanych (Dz. U. 2003.47.401 z dnia 2003.03.19 z późn. zm.).

III. Część opisowa:

1. Zakres robót dla całego zamierzenia budowlanego oraz kolejność realizacji poszczególnych elementów:

Na zakres robót składa się:

- roboty ziemne,
- wykonanie fundamentów instalacji
- wykonanie ceglanych murów instalacji
- wykonanie betonowych cokołów i okapów instalacji
- zasypanie wykopów i wyrównanie terenu
- wykonanie projektowanych utwardzeń
- montaż elementów małej architektury
- roboty wykończeniowe
- prace związane z zagospodarowaniem terenu

2. Wykaz istniejących na terenie inwestycji obiektów budowlanych.

Teren objęty opracowaniem jest niezabudowany i nieutwardzony.

3. Wykaz elementów zagospodarowania działki lub terenu, które mogą stwarzać zagrożenie bezpieczeństwa i zdrowia ludzi.

Na terenie objętym opracowaniem projektowym nie występują elementy zagospodarowania terenu stwarzające zagrożenie bezpieczeństwa i zdrowia ludzi.

4. Przewidywane zagrożenia występujące podczas realizacji robót budowlanych, określające skalę i rodzaje zagrożeń oraz miejsce i czas ich występowania.

Szczególną uwagę należy zwrócić na:

a) wykonywanie robót wysokościowych, przy wykonywaniu których występuje ryzyko upadku z wysokości powyżej 4,0 m
b) wykonywanie robót w wykopach o głębokości większej niż 1,0m, przy wykonywaniu których występuje ryzyko zasypania
c) wykonywaniu robót po zmroku
d) wykonywaniu prac przy użyciu i w pobliżu pojazdów budowlanych

5. Sposób prowadzenia instruktażu pracowników przed przystąpieniem do realizacji robót szczególnie niebezpiecznych.

Instruktaż pracowników prowadzić poprzez szkolenie pracowników w zakresie bhp obejmujących w szczególności:

- zasady postępowania w przypadku wystąpienia zagrożenia,
- zasady bezpośredniego nadzoru nad pracami szczególnie niebezpiecznymi przez wyznaczone w tym celu osoby,
- zasady stosowania przez pracowników środków ochrony indywidualnej oraz odzieży i obuwia roboczego,
- zasady pracy w pobliżu infrastruktury teletechnicznej i energetycznej oraz przy użyciu urządzeń elektrycznych,
- zasady pracy

Szkolenia w dziedzinie bezpieczeństwa i higieny pracy dla pracowników zatrudnionych na stanowiskach robotniczych, przeprowadza się jako:

- szkolenie wstępne,
- szkolenie okresowe.

Szkolenia te przeprowadzane są w oparciu o poszczególne programy zgodnie z ich przeznaczeniem i rodzajem. Szkolenia wstępne, ogólne („instruktaż ogólny") przechodzą wszyscy nowo zatrudniani pracownicy przed dopuszczeniem do wykonywania pracy. Obejmuje ono zapoznanie pracowników z podstawowymi przepisami bhp zawartymi w Kodeksie pracy, w układach zbiorowych pracy i regulaminach pracy, zasadami bhp obowiązującymi w danym zakładzie pracy oraz zasadami udzielania pierwszej pomocy.

Szkolenie wstępne na stanowisku pracy („Instruktaż stanowiskowy") powinien zapoznać pracowników z zagrożeniami występującymi na określonym stanowisku pracy, sposobami ochrony przed zagrożeniami oraz metodami bezpiecznego wykonywania pracy na tym stanowisku. Pracownicy przed przystąpieniem do pracy powinni być zapoznani z ryzykiem zawodowym związanym z pracą na danym stanowisku pracy.

Fakt odbycia przez pracownika szkolenia wstępnego ogólnego, szkolenia wstępnego na stanowisku pracy oraz zapoznania z ryzykiem zawodowym, powinien być potwierdzony przez pracownika na piśmie oraz odnotowany w aktach osobowych pracownika.

Szkolenia wstępne podstawowe w zakresie bhp, powinny być przeprowadzone w okresie nie dłuższym niż 6 miesięcy od rozpoczęcia pracy na określonym stanowisku pracy.

Szkolenia okresowe w zakresie bhp dla pracowników zatrudnionych na stanowiskach robotniczych, powinny być przeprowadzane w formie instruktażu nie rzadziej niż raz na trzy lata, a na stanowiskach pracy, na których występują szczególne zagrożenia dla zdrowia lub życia oraz zagrożenia wypadkowe – nie rzadziej niż raz w roku.

Pracownicy zatrudnieni na stanowiskach operatorów żurawi, maszyn budowlanych i innych maszyn o napędzie silnikowym powinni posiadać wymagane kwalifikacje.
Powyższy wymóg nie dotyczy betoniarek z silnikami elektrycznymi jednofazowymi oraz silnikami trójfazowymi o mocy do 1 KW.
Na placu budowy należy udostępnić pracownikom do stałego korzystania aktualne instrukcje bezpieczeństwa i higieny pracy dotyczące:
- wykonywania prac związanych z zagrożeniami wypadkowymi lub zagrożeniami zdrowia pracowników,
- obsługi maszyn i innych urządzeń technicznych,
- postępowania z materiałami szkodliwymi dla zdrowia i niebezpiecznymi,
- udzielania pierwszej pomocy.

W/w instrukcje powinny określać czynności do wykonywania przed rozpoczęciem danej pracy, zasady i sposoby bezpiecznego wykonywania danej pracy, czynności do wykonywania po jej zakończeniu oraz zasady postępowania w sytuacjach awaryjnych stwarzających zagrożenia dla życia lub zdrowia pracowników.
Nie wolno dopuścić pracownika do pracy, do której wykonywania nie posiada wymaganych kwalifikacji lub potrzebnych umiejętności, a także dostatecznej znajomości przepisów oraz zasad BHP.

6. Środki techniczne i organizacyjne zapobiegające niebezpieczeństwom wynikającym z wykonywania robót budowlanych w strefach szczególnego zagrożenia zdrowia lub w ich sąsiedztwie, w tym zapewniających bezpieczną i sprawną komunikację, umożliwiającą szybką ewakuację na wypadek pożaru, awarii i innych zagrożeń.

Bezpośredni nadzór nad bezpieczeństwem i higieną pracy na stanowiskach pracy sprawują odpowiednio kierownik budowy (kierownik robót) oraz mistrz budowlany, stosownie do zakresu obowiązków.
Nieprzestrzeganie przepisów bhp na placu budowy prowadzi do powstania bezpośrednich zagrożeń dla życia lub zdrowia pracowników.

przyczyny organizacyjne powstania wypadków przy pracy:

a) niewłaściwa ogólna organizacja pracy
   1) nieprawidłowy podział pracy lub rozplanowanie zadań,
   2) niewłaściwe polecenia przełożonych,
   3) brak nadzoru,
   4) brak instrukcji posługiwania się czynnikiem materialnym,
   5) tolerowanie przez nadzór odstępstw od zasad bezpieczeństwa pracy,
   6) brak lub niewłaściwe przeszkolenie w zakresie bezpieczeństwa pracy i ergonomii,
   7) dopuszczenie do pracy osób bez odpowiednich kwalifikacji i/lub badań lekarskich;

b) niewłaściwa organizacja stanowiska pracy:
   1) niewłaściwe usytuowanie urządzeń na stanowiskach pracy,
   2) nieodpowiednie przejścia i dojścia,
   3) brak środków ochrony indywidualnej lub niewłaściwy ich dobór

PRACOWNIA PROJEKTOWA WIMAR
MAREK WIŚNIEWSKI
Ul. Królowej Jadwigi 4
22-600 Tomaszów Lubelski
tel. 84 66 59 451

przyczyny techniczne powstania wypadków przy pracy:

c) niewłaściwy stan czynnika materialnego:
   1) wady konstrukcyjne czynnika materialnego będące źródłem zagrożenia,
   2) niewłaściwa stateczność czynnika materialnego,
   3) brak lub niewłaściwe urządzenia zabezpieczające,
   4) brak środków ochrony zbiorowej lub niewłaściwy ich dobór,
   5) brak lub niewłaściwa sygnalizacja zagrożeń,
   6) niedostosowanie czynnika materialnego do transportu, konserwacji lub napraw;

d) niewłaściwe wykonanie czynnika materialnego:
   1) zastosowanie materiałów zastępczych bez wymaganych certyfikatów lub dopuszczenia do stosowania w budownictwie,
   2) niedotrzymanie wymaganych parametrów technicznych;

e) wady materiałowe czynnika materialnego:
   1) ukryte wady materiałowe czynnika materialnego;

f) niewłaściwa eksploatacja czynnika materialnego:
   1) nadmierna eksploatacja czynnika materialnego,
   2) niedostateczna konserwacja czynnika materialnego,
   3) niewłaściwe naprawy i remonty czynnika materialnego

Osoba kierująca pracownikami jest obowiązana:

- organizować stanowiska pracy zgodnie z przepisami i zasadami bezpieczeństwa i higieny pracy,
- dbać o sprawność środków ochrony indywidualnej oraz ich stosowania zgodnie z przeznaczeniem,
- organizować, przygotowywać i prowadzić prace, uwzględniając zabezpieczenie pracowników przed wypadkami przy pracy, chorobami zawodowymi i innymi chorobami związanymi z warunkami środowiska pracy,
- dbać o bezpieczny i higieniczny stan pomieszczeń pracy i wyposażenia technicznego, a także o sprawność środków ochrony zbiorowej i ich stosowania zgodnie z przeznaczeniem,
- podejmować ciągłe działania zapewniające bezpieczną i sprawną komunikację, umożliwiającą szybką ewakuację na wypadek pożaru, awarii i innych zagrożeń.

Na podstawie:

- oceny ryzyka zawodowego występującego przy wykonywaniu robót na danym stanowisku pracy
- wykazu prac szczególnie niebezpiecznych,
- określenia podstawowych wymagań bhp przy wykonywaniu prac szczególnie niebezpiecznych,
- wykazu prac wykonywanych przez co najmniej dwie osoby,
- wykazu prac wymagających szczególnej sprawności psychofizycznej

PRACOWNIA PROJEKTOWA WIMAR
MAREK WIŚNIEWSKI
Ul. Królowej Jadwigi 4
22-600 Tomaszów Lubelski
tel. 84 66 59 451

kierownik budowy powinien podjąć stosowne środki profilaktyczne mające na celu:

- zapewnienie organizacji pracy i stanowisk pracy w sposób zabezpieczający pracowników przed zagrożeniami wypadkowymi oraz oddziaływaniem czynników szkodliwych i uciążliwych,
- likwidację zagrożeń dla zdrowia i życia pracowników głównie przez stosowanie technologii, materiałów i substancji nie powodujących takich zagrożeń.

W razie stwierdzenia bezpośredniego zagrożenia dla życia lub zdrowia pracowników osoba kierująca, pracownikami obowiązana jest do niezwłocznego wstrzymania prac i podjęcia działań w celu usunięcia zagrożenia.

Pracownicy zatrudnieni na budowie, powinni być wyposażeni w środki ochrony indywidualnej oraz odzież i obuwie robocze, zgodnie z tabelą norm przydziału środków ochrony indywidualnej oraz odzieży i obuwia roboczego opracowaną przez pracodawcę.

Środki ochrony indywidualnej w zakresie ochrony zdrowia i bezpieczeństwa użytkowników tych środków powinny zapewniać wystarczającą ochronę przed występującymi zagrożeniami (np. upadek z wysokości, uszkodzenie głowy, twarzy, wzroku, słuchu).

Przy ręcznej lub mechanicznej obróbce elementów kamiennych, pracownicy powinni używać środków ochrony indywidualnej, takich jak:

- gogle lub przyłbice ochronne,
- hełmy ochronne,
- rękawice wzmocnione skórą,
- obuwie z wkładkami stalowymi chroniącymi palce stóp,
- kamizelki lub elementy odblaskowe umożliwiające widoczność osób w przypadku pracy po zmroku.

Stanowiska pracy powinny umożliwić swobodę ruchu, niezbędną do wykonywania pracy.

Kierownik budowy obowiązany jest informować pracowników o sposobach posługiwania się tymi środkami.

ASYSTENT PROJEKTANTA: PROJEKTOWAŁ: