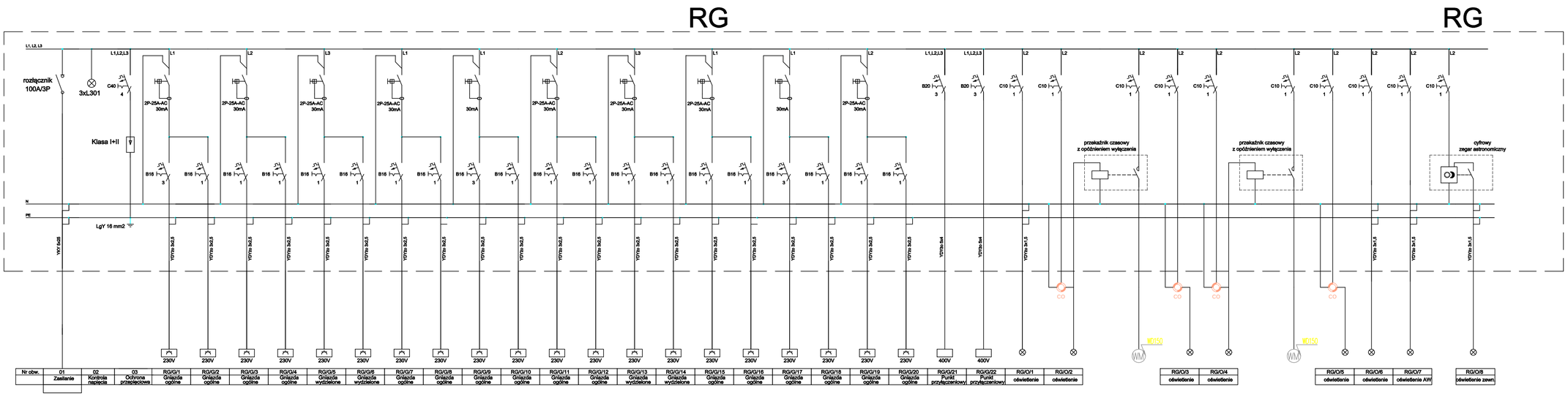

USŁUGI PROJEKTOWE I NADZÓR BUDOWLANY
mgr inż. Łukasz Górczak
Bruszczewo ul. Przysiecka 18
64–030 Śmigiel

Nazwa:	Imię i Nazwisko:	Skala: 1:50	Data: 08.2019
Projektant:	mgr inż. Marek Piasecki	Inwestycja: Budowa świetlicy wiejskiej	
Nr ewid. upr.:	WKP/0319/POOE/08 w specjalności instalacyjnej	Lokalizacja: dz. nr 26/6 w m. RATOWICE	
Sprawdzający:	mgr inż. Wojciech Poprawa	Inwestor: Gmina Lipno, ul. Powstańców Wielkopolskich 9, 64-111 Lipno	
Nr ewid. upr.:	WKP/0363/POOE/10 w specjalności instalacyjnej		
		Rysunek: Schemat rozdzielni RG	Rys. nr: E-04
			Strona: