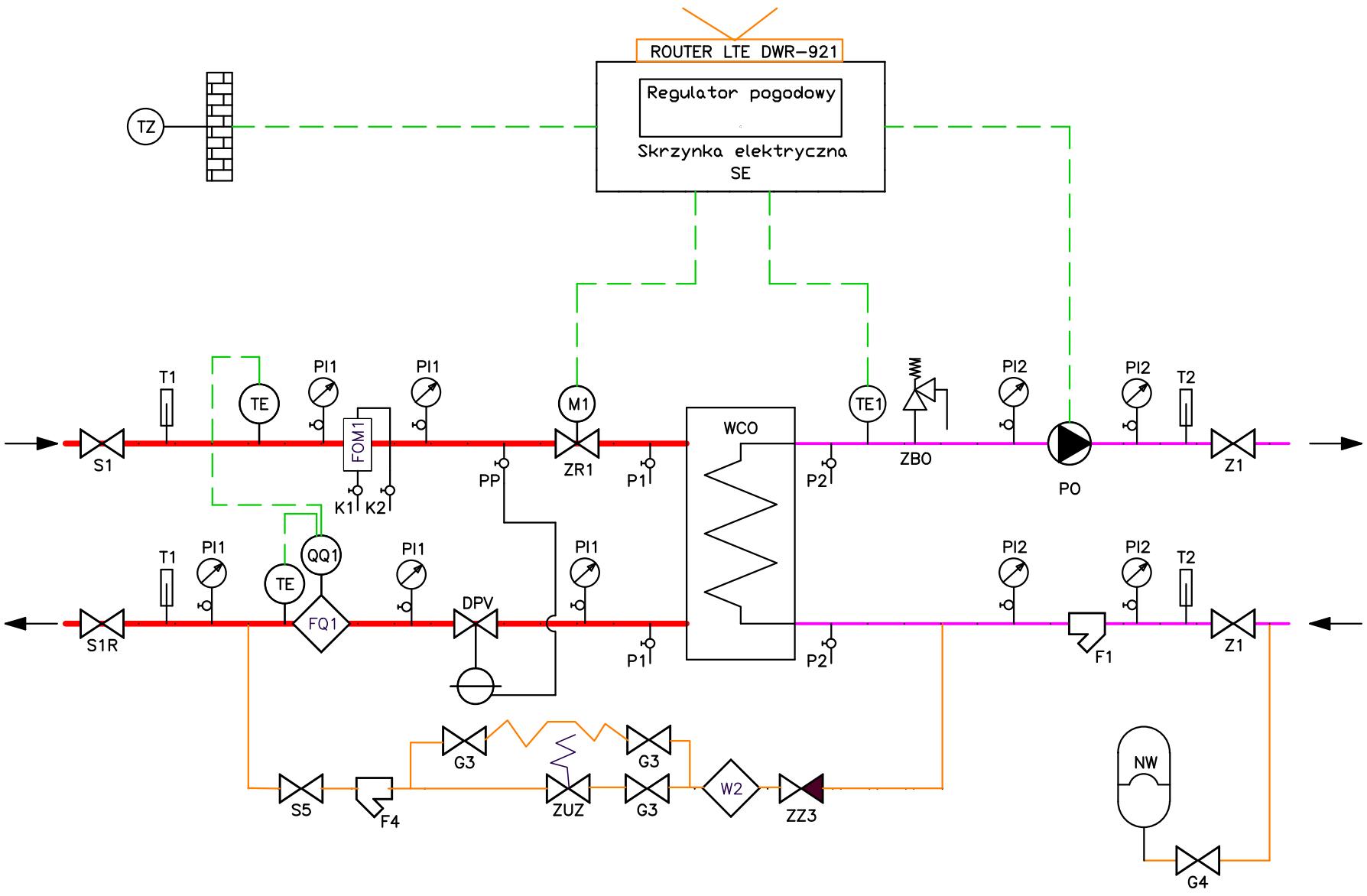
ROUTER LTE DWR-921
Regulator pogodowy
Skrzynka elektryczna
SE
TZ
T1
TE
PI1
PI1
FOM1
K1
K2
M1
ZR1
PP
P1
WCO
TE1
ZBO
P2
PI2
PI2
T2
PO
Z1
S1
T1
PI1
TE
QQ1
FQ1
PI1
DPV
PI1
P1
P2
PI2
PI2
T2
F1
Z1
S1R
G3
G3
S5
F4
ZUZ
G3
W2
ZZ3
NW
G4